AG90-BT30-B4 系列

主軸介面 Interface：BT、NT、CAT、DAT、HSK

SK30/40/50	CAT30/40/50	BT30/40/50
KM63/80/100	ISO30/40/50	HSK63/80/100



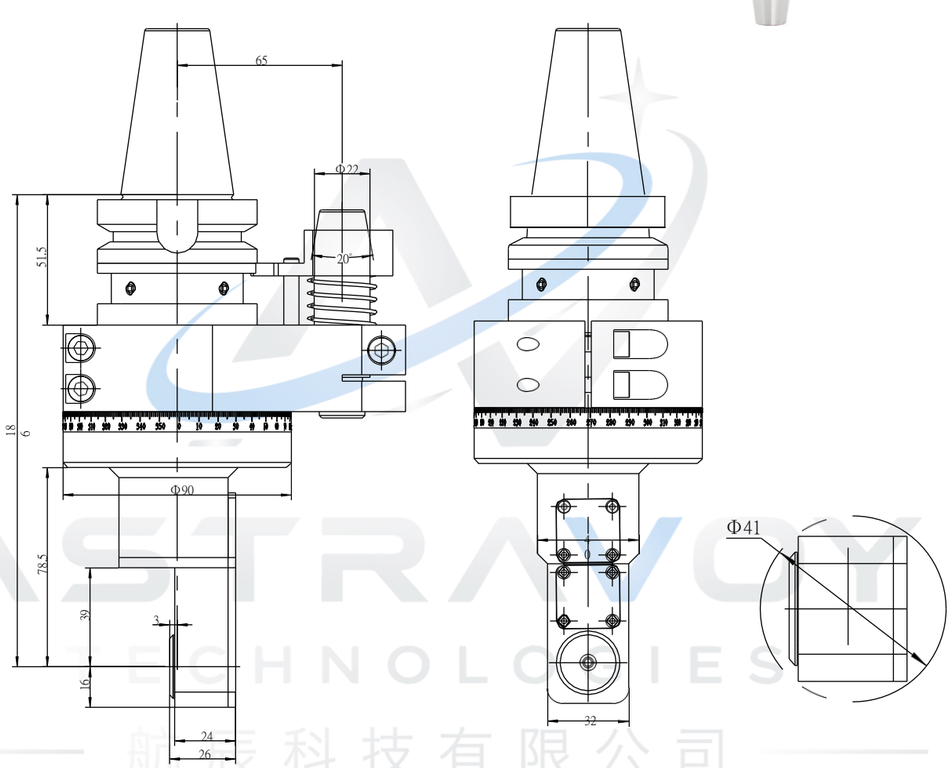

型號 Model	輸出 Output	最大功率 Max power	最高轉速 Max speed	最大扭矩 Max torque	轉速比 Ratio	轉向 Direction	重量 Weight
AG90-BT30-B4-39	特殊筒夾	1KW	5000RPM	9.6NW	1:1	CCW-CW	2.6Kg

AG90-BT30-D4 系列

主軸介面 Interface：BT、NT、CAT、DAT、HSK

SK30/40/50	CAT30/40/50	BT30/40/50
KM63/80/100	ISO30/40/50	HSK63/80/100



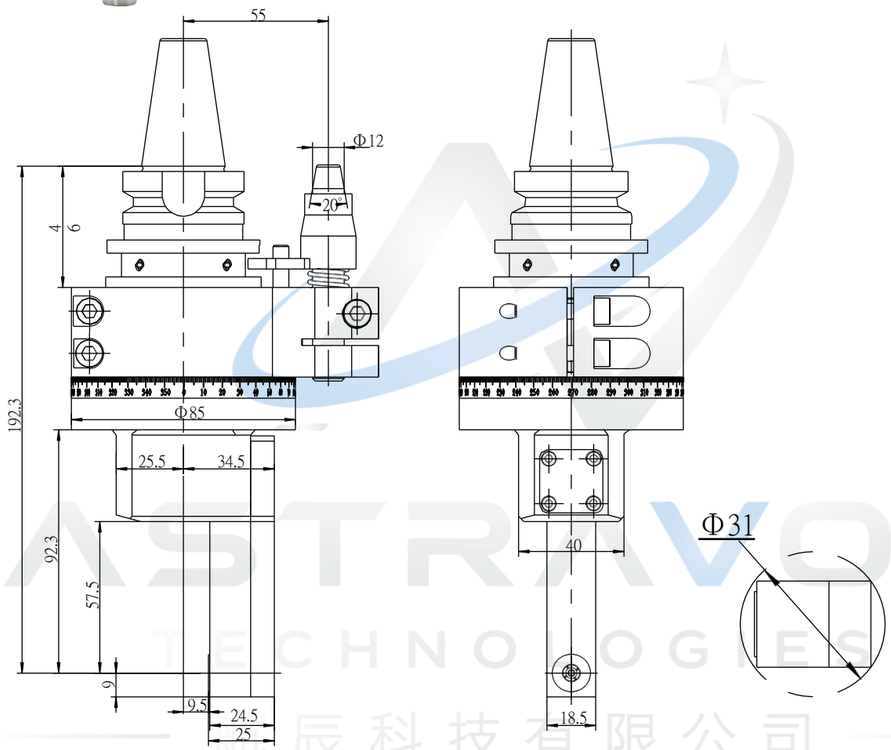

型號 Model	輸出 Output	最大功率 Max power	最高轉速 Max speed	最大扭矩 Max torque	轉速比 Ratio	轉向 Direction	重量 Weight
AG90-BT30-D4-57	特殊筒夾	1KW	5000RPM	9.6NW	1:2	CCW-CW	2.8Kg

AG90-BT30-D4 系列

主軸介面 Interface：BT、NT、CAT、DAT、HSK

SK30/40/50	CAT30/40/50	BT30/40/50
KM63/80/100	ISO30/40/50	HSK63/80/100



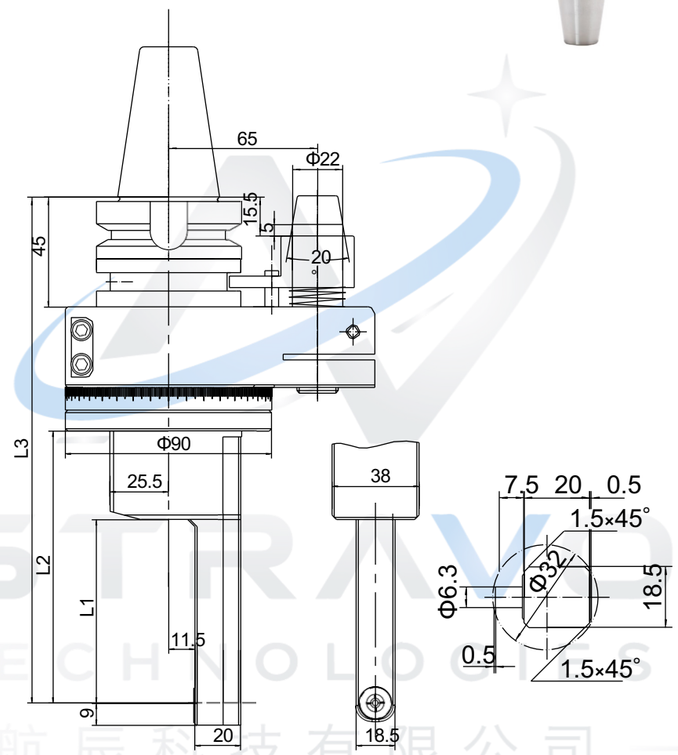

型號 Model	輸出 Output	L1	L2	L3	最大功率 Max power	最高轉速 Max Speed	最大扭矩 Max torque	轉速比 Ratio	轉向 Direction	重量 Weight
AG90-BT30-D4-57-32	特殊筒夾	57.5	93	192.5	1KW	5000RPM	9.6NW	1:2	CCW-CW	2.6Kg
AG90-BT30-D4-80-32	特殊筒夾	80	118	217	1KW	5000RPM	9.6NW	1:2	CCW-CW	2.8Kg

AG90-BT30-B6M 系列

主軸介面 Interface：BT、NT、CAT、DAT、HSK

SK30/40/50	CAT30/40/50	BT30/40/50
KM63/80/100	ISO30/40/50	HSK63/80/100



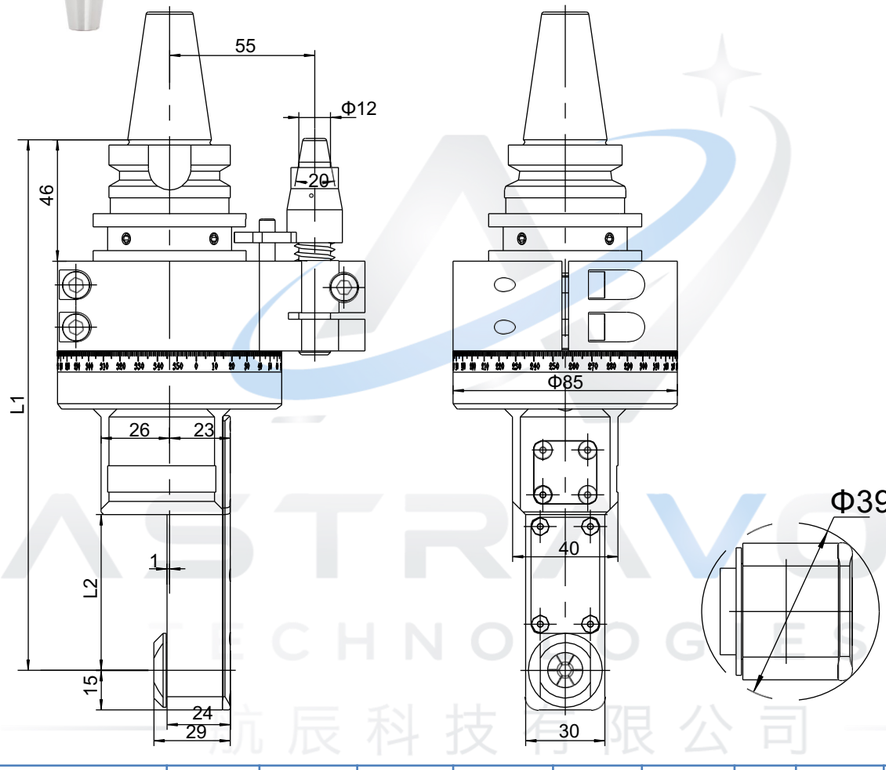

型號 Model	輸出 Output	L1	L2	最大功率 Max power	最高轉速 Max speed	最大扭矩 Max torque	轉速比 Ratiot	轉向 Direction	重量 Weight
AG90-BT30-B6M-59	特殊筒夾	200.5	59	1.5KW	5000RPM	25NW	1:1.21	CCW-CW	2.5Kg
AG90-BT30-B6M-80	特殊筒夾	224.5	82.5	1.5KW	5000RPM	25NW	1:1.21	CW-CW	4.2Kg

AG90-BT30-ER8 系列

主軸介面 Interface：BT、NT、CAT、DAT、HSK

SK30/40/50	CAT30/40/50	BT30/40/50
KM63/80/100	ISO30/40/50	HSK63/80/100

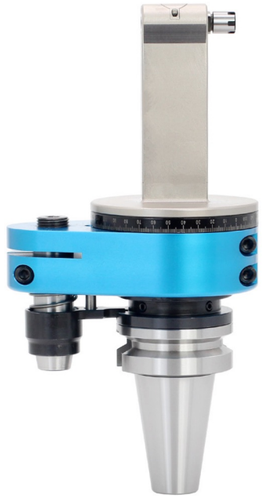

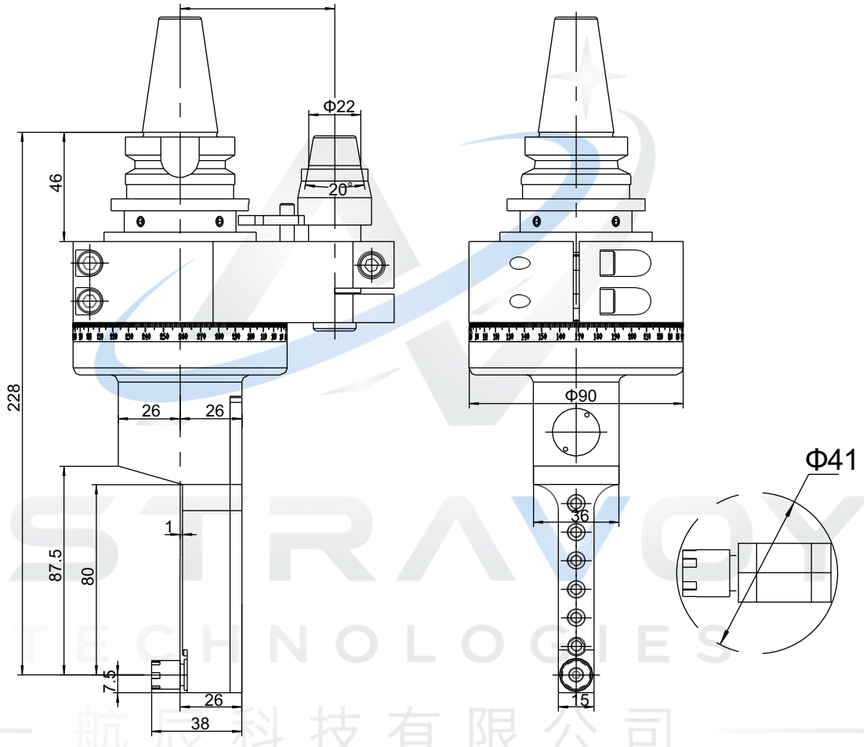

型號 Model	輸出 Output	最大功率 Max power	最高轉速 Max speed	最大扭矩 Max torque	轉速比 Ratio	轉向 Direction	重量 Weight
AG90-BT30-ER8-80-7.5	ER8	1KW	5000RPM	5.6NW	1:2	CW-CW	2.4Kg

ASTRAVOY TECHNOLOGIES 航辰科技有限公司 Astravoy Technologies Co., Ltd.

AG90-BT30-ER8 系列

主軸介面 Interface：BT、NT、CAT、DAT、HSK

SK30/40/50	CAT30/40/50	BT30/40/50
KM63/80/100	ISO30/40/50	HSK63/80/100



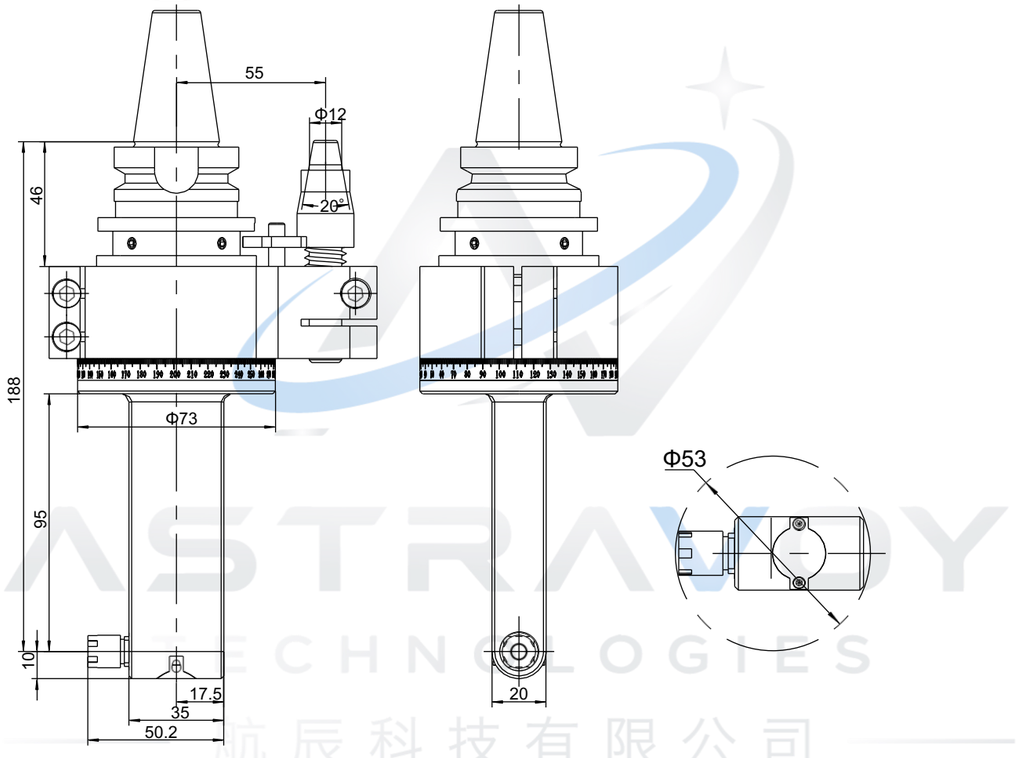

型號 Model	輸出 Output	最大功率 Max power	最高轉速 Max speed	最大扭矩 Max torque	轉速比 Ratio	轉向 Direction	重量 Weight
AG90-BT30-ER8-95	ER8	1KW	5000RPM	6NW	1:1	CCW-CW	2.6Kg

AG90-BT30-ER11 系列

主軸介面 Interface：BT、NT、CAT、DAT、HSK

SK30/40/50	CAT30/40/50	BT30/40/50
KM63/80/100	ISO30/40/50	HSK63/80/100

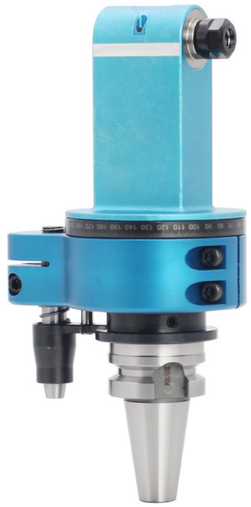

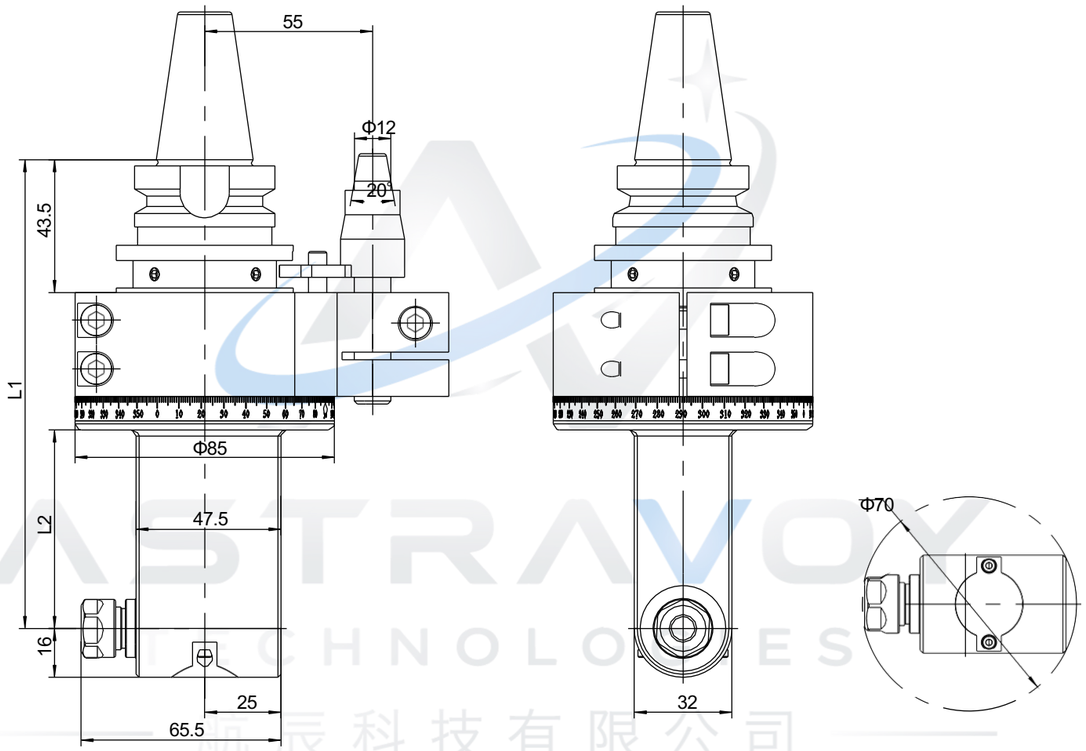

型號 Model	輸出 Output	L1	L2	最大功率 Max power	最高轉速 Max speed	最大扭矩 Max torque	轉速比 Ratio	轉向 Direction	重量 Weight
AG90-BT30-ER11-65	ER11	153.5	65	1.5KW	6500RPM	12NW	1:1	CCW-CW	2.1Kg
AG90-BT30-ER11-80	ER11	168.5	80	1.5KW	5000RPM	12NW	1:1	CCW-CW	2.2Kg

ASTRAVOY TECHNOLOGIES 航辰科技有限公司 Astravoy Technologies Co., Ltd.

AG90-BT30-ER16 系列



主軸介面 Interface：BT、NT、CAT、DAT、HSK

SK30/40/50	CAT30/40/50	BT30/40/50
KM63/80/100	ISO30/40/50	HSK63/80/100

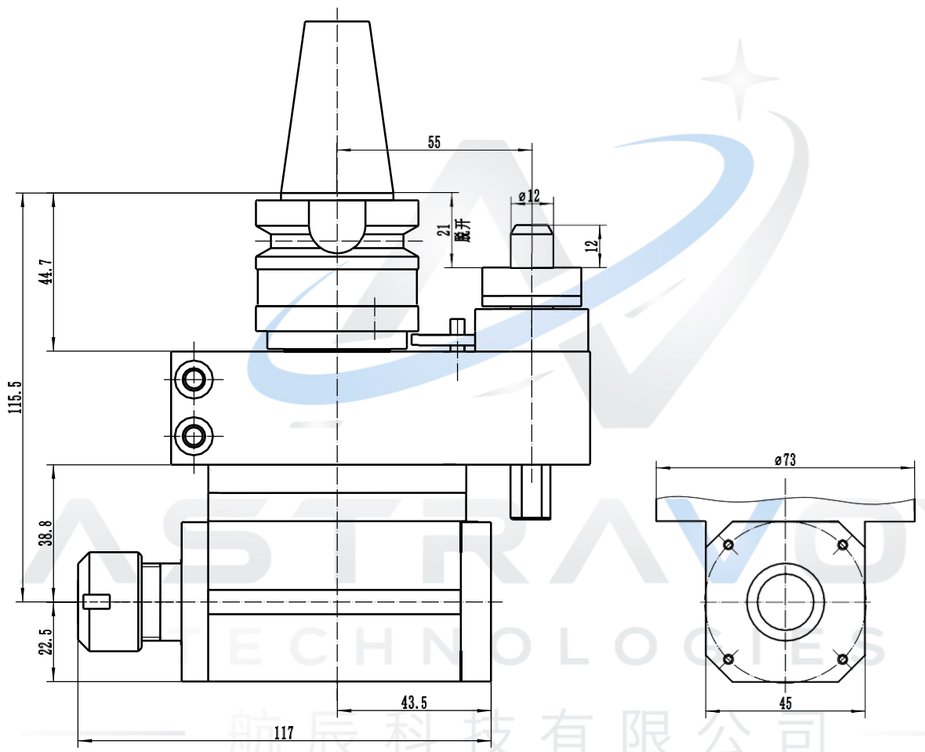

型號 Model	輸出 Output	最大功率 Max power	最高轉速 Max speed	最大扭矩 Max torque	轉速比 Ratio	轉向 Direction	重量 Weight
AG90-BT30-ER16-38	ER16	1.5KW	5000RPM	12NW	1:1	CCW-CW	2.4Kg

AG90-BT30-ER16V 系列

主軸介面 Interface：BT、NT、CAT、DAT、HSK

SK30/40/50	CAT30/40/50	BT30/40/50
KM63/80/100	ISO30/40/50	HSK63/80/100



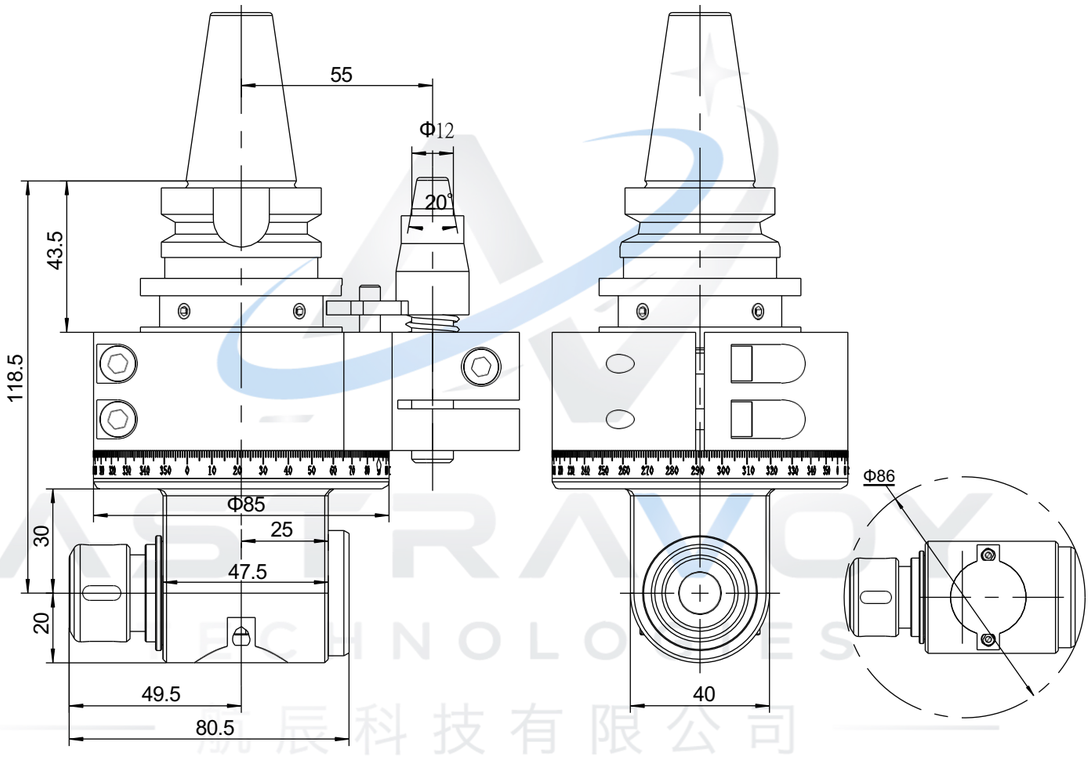

型號 Model	輸出 Output	最大功率 Max power	最高轉速 Max speed	最大扭矩 Max torque	轉速比 Ratio	轉向 Direction	重量 Weight
AG90-BT30-ER16V-30	ER16	1.5KW	8000RPM	12NW	1:1	CCW-CW	2.1Kg

ASTRAVOY TECHNOLOGIES 航辰科技有限公司 Astravoy Technologies Co., Ltd.

AG90-BT30-ER16V 系列

主軸介面 Interface：BT、NT、CAT、DAT、HSK

SK30/40/50	CAT30/40/50	BT30/40/50
KM63/80/100	ISO30/40/50	HSK63/80/100



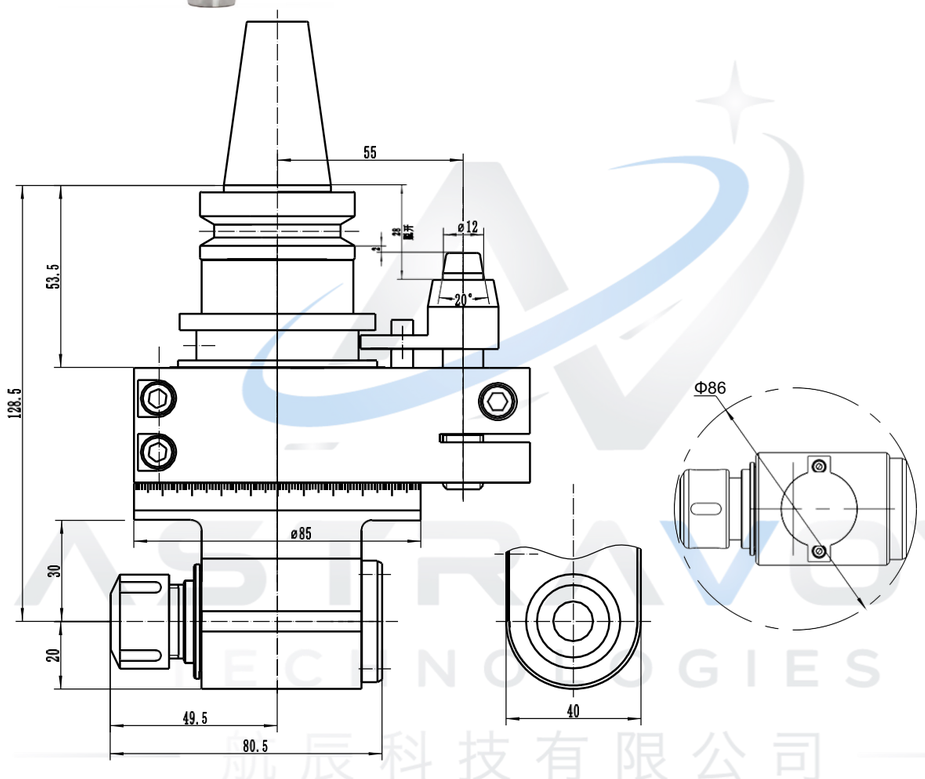

型號 Model	輸出 Output	最大功率 Max power	最高轉速 Max speed	最大扭矩 Max torque	轉速比 Ratio	轉向 Direction	重量 Weight
AG90-BT30-ER16V-30A	ER16	1.5KW	8000RPM	12NW	1:1	CCW-CW	2Kg

AG90-BT30-ER20 系列

主軸介面 Interface：BT、NT、CAT、DAT、HSK

SK30/40/50	CAT30/40/50	BT30/40/50
KM63/80/100	ISO30/40/50	HSK63/80/100



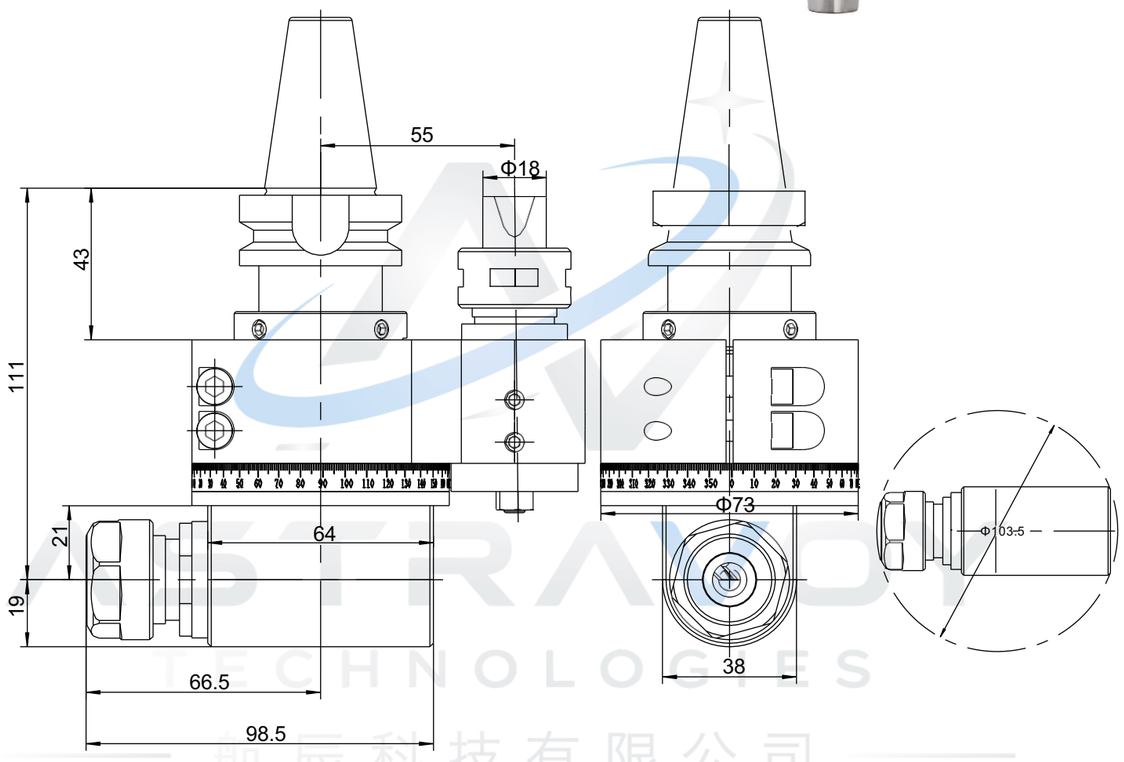

型號 Model	輸出 Output	最大功率 Max power	最高轉速 Max speed	最大扭矩 Max torque	轉速比 Ratio	轉向 Direction	重量 Weight
AG90-BT30-ER20-21	**ER20**	**2KW**	**5000RPM**	**16NW**	**1:1**	**CW-CW**	**2.1Kg**

AG90-BT30-ER25 系列

主軸介面 Interface：BT、NT、CAT、DAT、HSK

SK30/40/50	CAT30/40/50	BT30/40/50
KM63/80/100	ISO30/40/50	HSK63/80/100



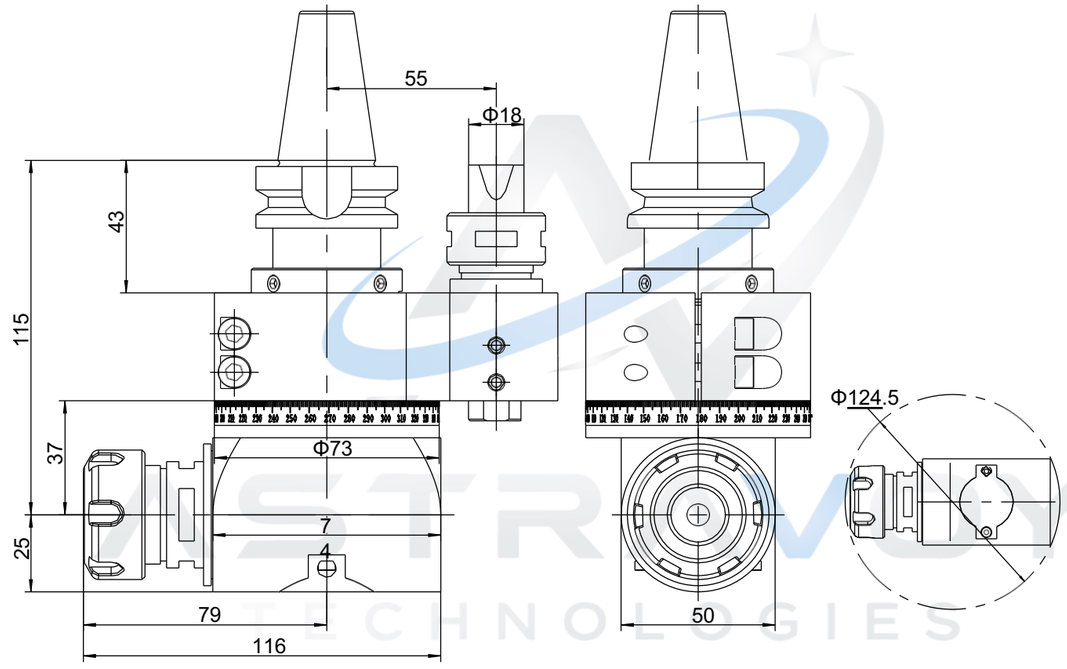

型號 Model	輸出 Output	最大功率 Max power	最高轉速 Max speed	最大扭矩 Max torque	轉速比 Ratio	轉向 Direction	重量 Weight
AG90-BT30-ER25-37	**ER25**	**3KW**	**5000RPM**	**32NW**	**1:1**	**CW-CW**	**2.4Kg**

AG90-BT30-ER11X2 系列

主軸介面 Interface：BT、NT、CAT、DAT、HSK

SK30/40/50	CAT30/40/50	BT30/40/50
KM63/80/100	ISO30/40/50	HSK63/80/100



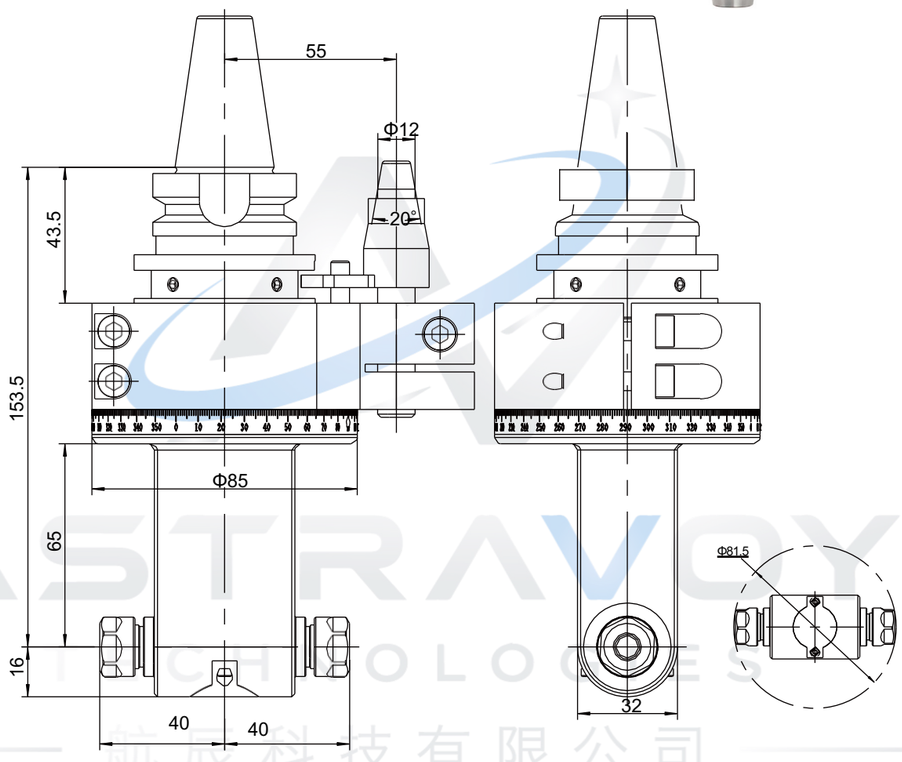

型號 Model	輸出 Output	最大功率 Max power	最高轉速 Max speed	最大扭矩 Max torque	轉速比 Ratio	轉向 Direction	重量 Weight
AG90-BT30-ER11X2-65	ER11X2	1.5KW	5000RPM	12NW	1:1	L-R/L	2.4Kg

AG90-BT30-ER20X2 系列



主軸介面 Interface：BT、NT、CAT、DAT、HSK

SK30/40/50	CAT30/40/50	BT30/40/50
KM63/80/100	ISO30/40/50	HSK63/80/100

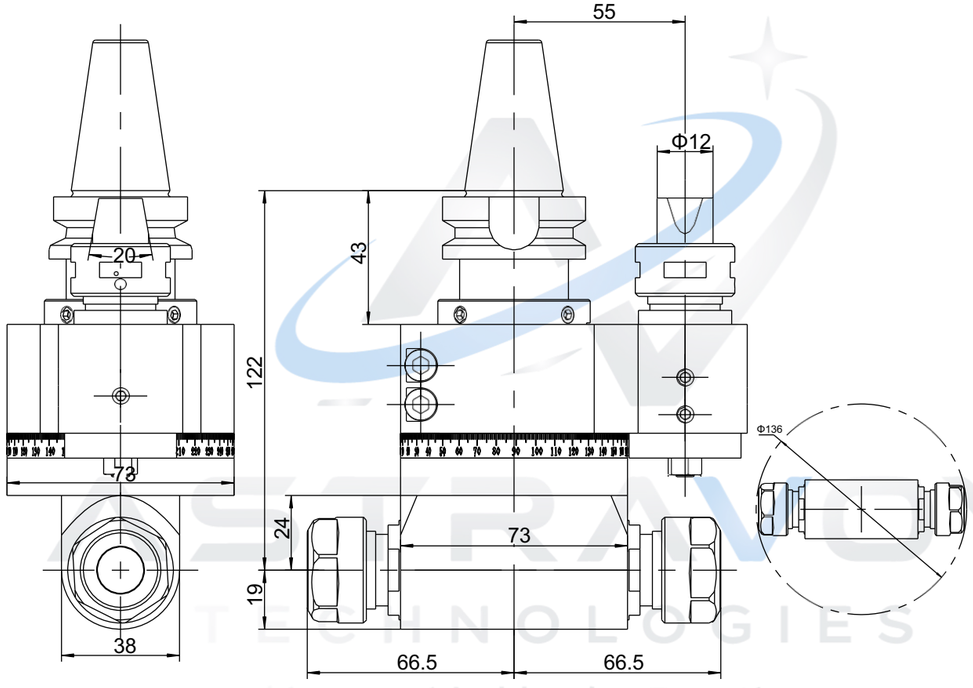

型號 Model	輸出 Output	最大功率 Max power	最高轉速 Max speed	最大扭矩 Max torque	轉速比 Ratio	轉向 Direction	重量 Weight
AG90-BT30-ER20X2-24	ER20X2	2KW	5000RPM	16NW	1:1	L-R/L	2.6Kg

AG90-BT30-ER25X2 系列

主軸介面 Interface：BT、NT、CAT、DAT、HSK

SK30/40/50	CAT30/40/50	BT30/40/50
KM63/80/100	ISO30/40/50	HSK63/80/100



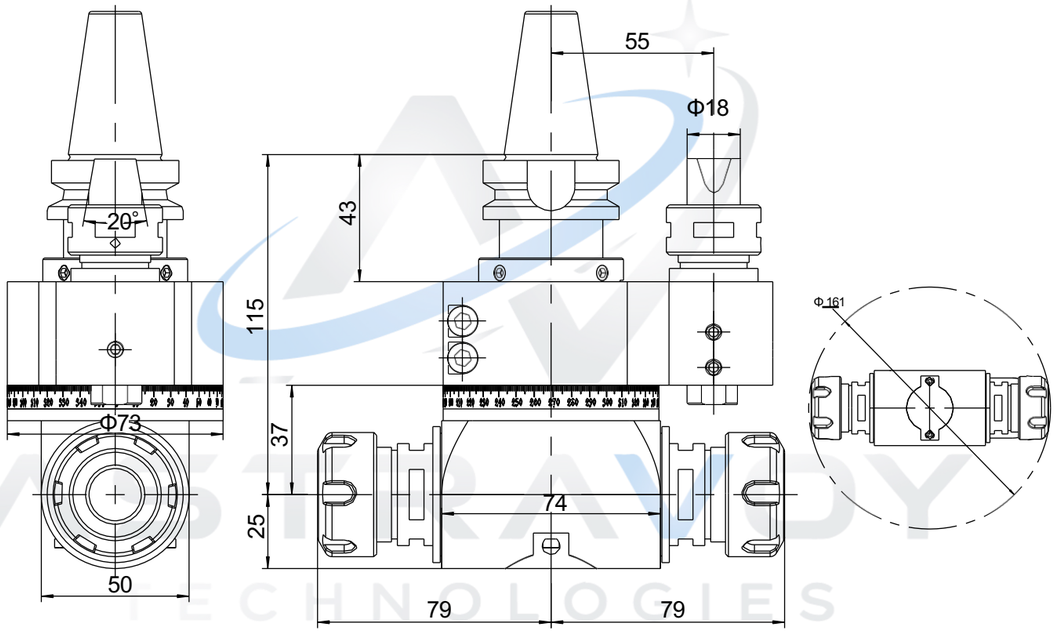

型號 Model	輸出 Output	最大功率 Max power	最高轉速 Max speed	最大扭矩 Max torque	轉速比 Ratio	轉向 Direction	重量 Weight
AG90-BT30-ER25X2-37	ER25X2	3KW	5000RPM	32NW	1:1	L-R/L	2.7Kg

LU-BT30-ER11 系列

主軸介面 Interface：BT、NT、CAT、DAT、HSK

SK30/40/50	CAT30/40/50	BT30/40/50
KM63/80/100	ISO30/40/50	HSK63/80/100



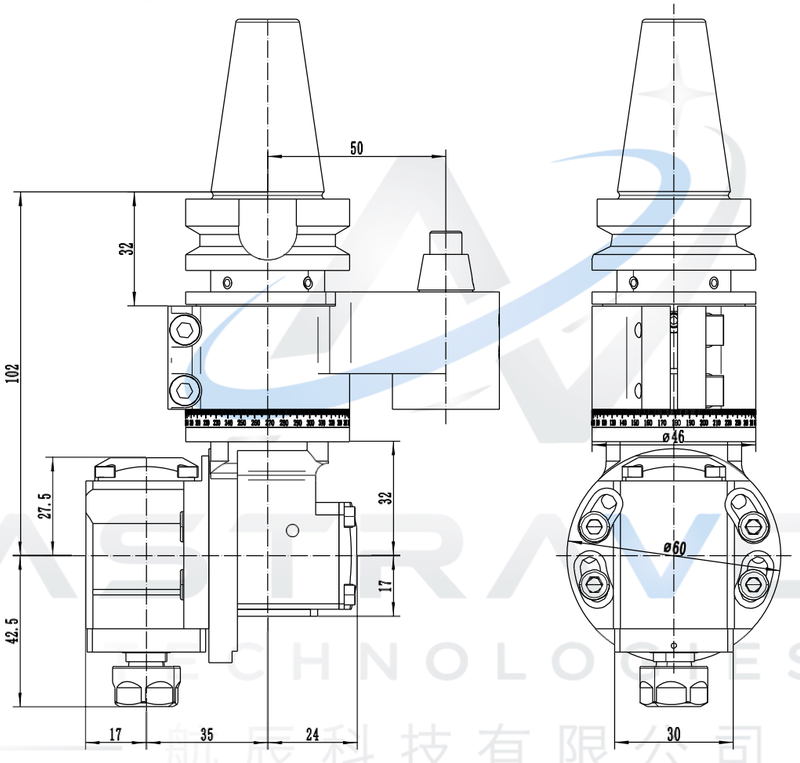

型號 Model	輸出 Output	最大功率 Max power	最高轉速 Max speed	最大扭矩 Max torque	轉速比 Ratio	轉向 Direction	重量 Weight
BT30-LU-ER11	ER11	1.5KW	5000RPM	12NW	1.5:1	CW-CW	1.7Kg

LU-BT30-ER16 系列

主軸介面 Interface：BT、NT、CAT、DAT、HSK

SK30/40/50	CAT30/40/50	BT30/40/50
KM63/80/100	ISO30/40/50	HSK63/80/100



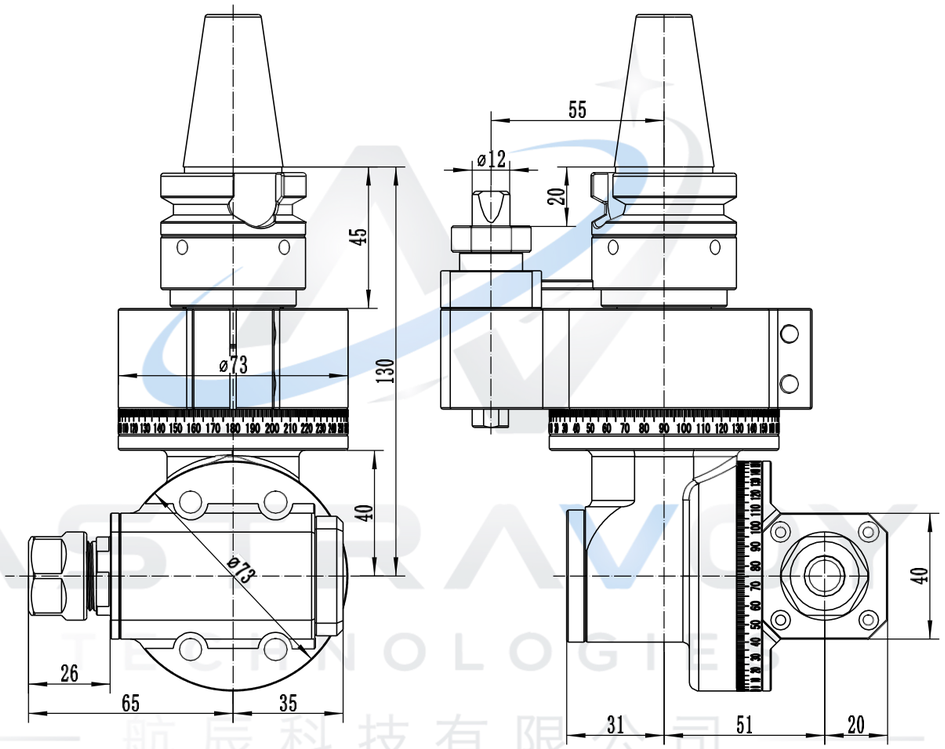

型號 Model	輸出 Output	最大功率 Max power	最高轉速 Max speed	最大扭矩 Max torque	轉速比 Ratio	轉向 Direction	重量 Weight
LU-BT30-ER16	ER16	1.5KW	5000RPM	12NW	1:1	CCW-CW	2.7Kg

AG90-D3 系列

主軸介面 Interface：BT、NT、CAT、DAT、HSK

SK30/40/50	CAT30/40/50	BT30/40/50
KM63/80/100	ISO30/40/50	HSK63/80/100



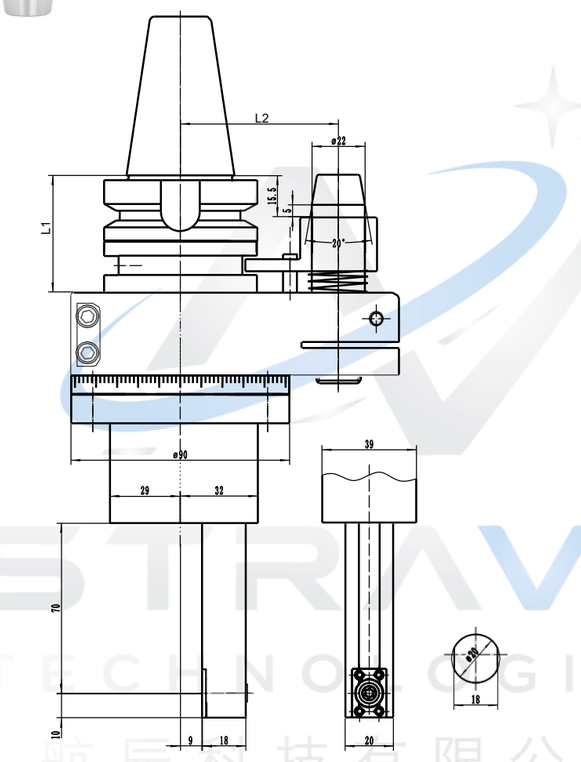

型號 Model	輸出 Output	L1	L2	最大功率 Max power	最高轉速 Max speed	最大扭矩 Max torque	轉速比 Ratio	轉向 Direction	重量 BT40	重量 BT50
AG90-D3-70	特殊筒夾	41/48	65/80	1KW	5000RPM	6NW	1:1.6	CW-CW		

AG90-B4 系列

主軸介面 Interface：BT、NT、CAT、DAT、HSK

SK30/40/50	CAT30/40/50	BT30/40/50
KM63/80/100	ISO30/40/50	HSK63/80/100



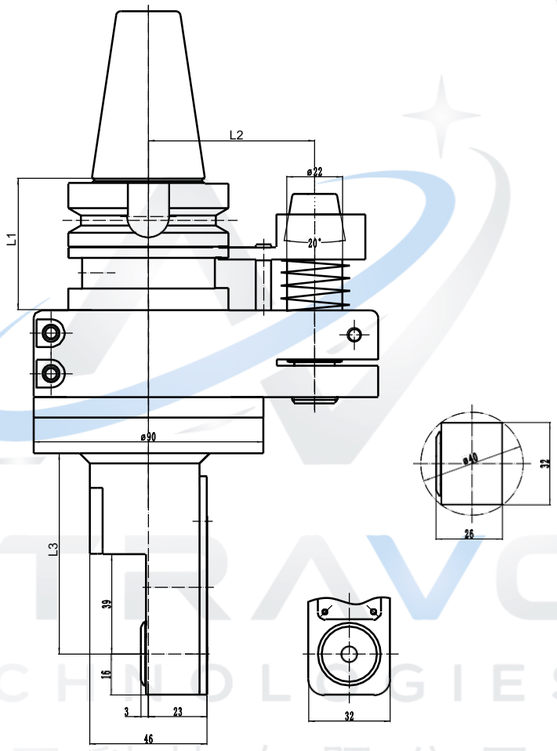

型號 Model	輸出 Output	L1	L2	L3	最大功率 Max power	最高轉速 Max speed	最大扭矩 Max torque	轉速比 Ratio	轉向 Direction	BT40 重量	BT50 重量
AG90-B4-39	特殊筒夾	41/48	65/80	39	1KW	5000RPM	9.6NW	24:29	CCW-CW	4.7Kg	7.3Kg

AG90-D4 系列

主軸介面 Interface：BT、NT、CAT、DAT、HSK

SK30/40/50	CAT30/40/50	BT30/40/50
KM63/80/100	ISO30/40/50	HSK63/80/100



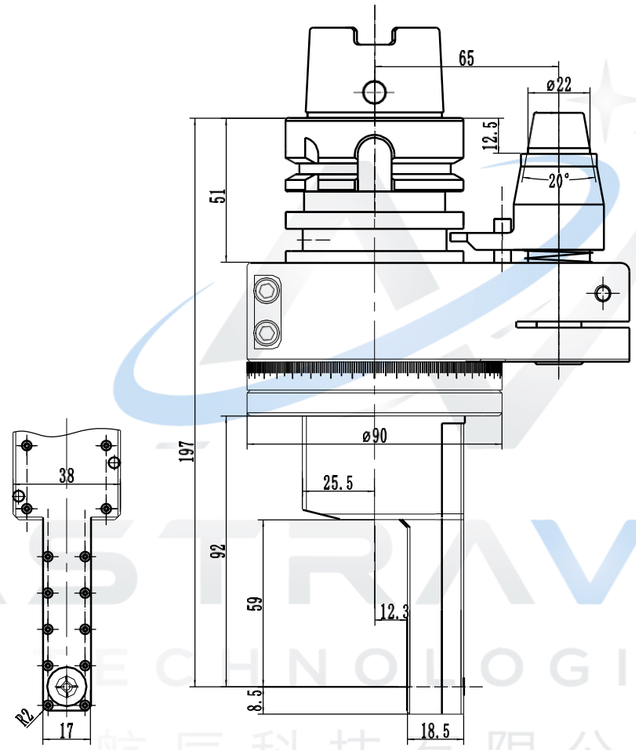

型號 Model	輸出 Output	最大功率 Max power	最高轉速 Max speed	最大扭矩 Max torque	轉速比 Ratio	轉向 Direction	重量 Weight
AG90-HSK63A-D4-59	特殊筒夾	1KW	5000RPM	9.6NW	1:2	CCW-CW	4.2Kg

主軸介面 Interface：BT、NT、CAT、DAT、HSK

SK30/40/50	CAT30/40/50	BT30/40/50
KM63/80/100	ISO30/40/50	HSK63/80/100



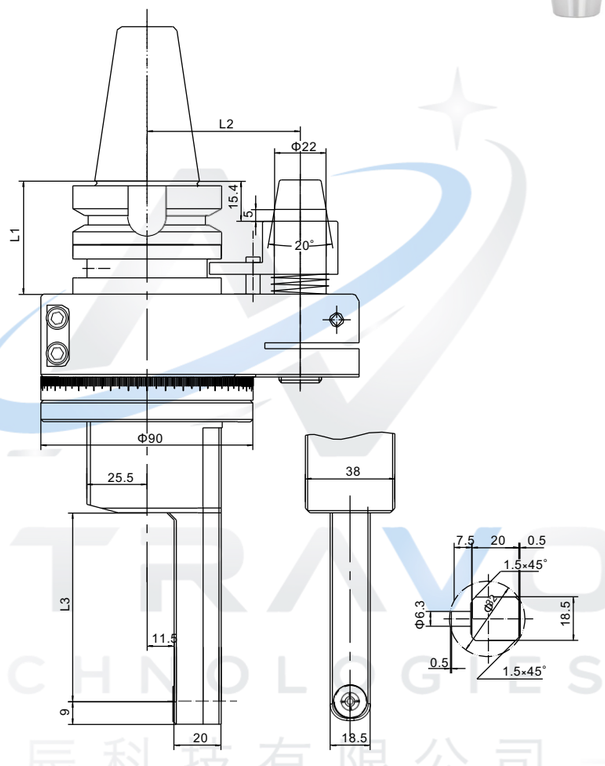

型號 Model	輸出 Output	L1	L2	L3	最大功率 Max power	最高轉速 Max speed	最大扭矩 Max torque	轉速比 Ratio	轉向 Direction	BT40 重量	BT50 重量
AG90-D4-57-32	特殊筒夾	41/48	65/80	57	1KW	5000RPM	9.6NW	1:2	CCW-CW	4.5Kg	7KG
AG90-D4-80-32	特殊筒夾	41/48	65/80	80	1KW	5000RPM	9.6NW	1:2	CCW-CW	4.6Kg	7.1Kg

主軸介面 Interface：BT、NT、CAT、DAT、HSK

SK30/40/50	CAT30/40/50	BT30/40/50
KM63/80/100	ISO30/40/50	HSK63/80/100



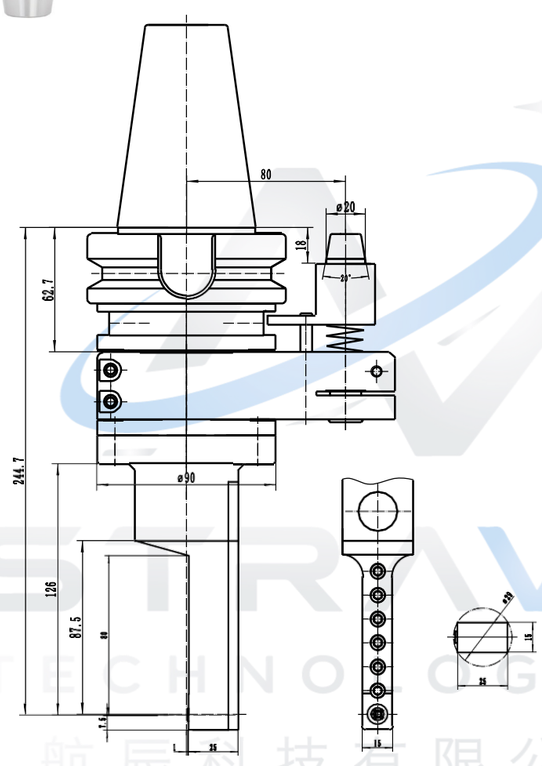

型號 Model	輸出 Output	L1	L2	最大功率 Max power	最高轉速 Max speed	最大扭矩 Max torque	轉速比 Ratio	轉向 Direction	BT40 重量	BT50 重量
AG90-D4-80-7.5	特殊筒夾	41/48	65/80	1KW	5000RPM	5.6NW	1:2	CCW-CW	4.6Kg	7.1Kg

主軸介面 Interface：BT、NT、CAT、DAT、HSK

SK30/40/50	CAT30/40/50	BT30/40/50
KM63/80/100	ISO30/40/50	HSK63/80/100



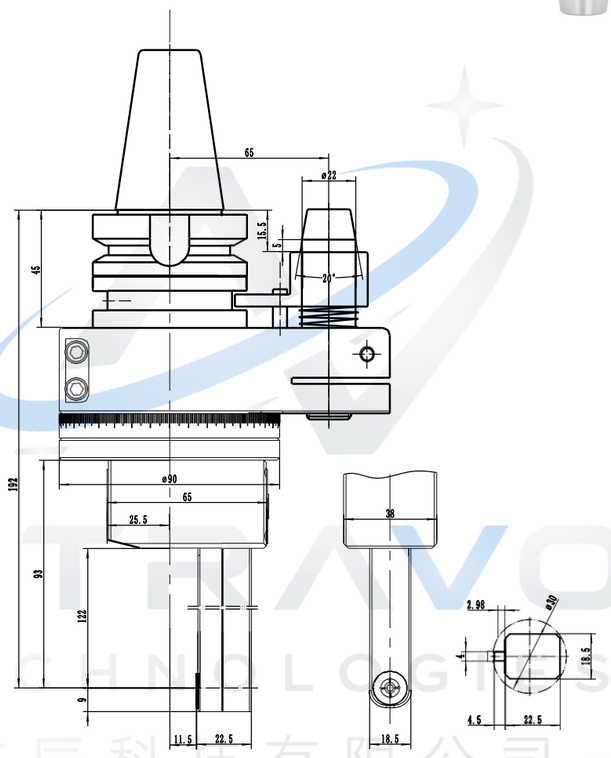

型號 Model	輸出 Output	L1	L2	最大功率 Max power	最高轉速 Max speed	最大扭矩 Max torque	轉速比 Ratio	轉向 Direction	BT40 重量	BT50 重量
AG90-D4-122-30	特殊筒夾	41/48	65/80	1KW	5000RPM	9.6NW	1:2	CW-CW	4.8Kg	7.3Kg

ASTRAVOY TECHNOLOGIES 航辰科技有限公司 Astravoy Technologies Co., Ltd.
AG90-D4 系列

主軸介面 Interface：BT、NT、CAT、DAT、HSK

SK30/40/50	CAT30/40/50	BT30/40/50
KM63/80/100	ISO30/40/50	HSK63/80/100

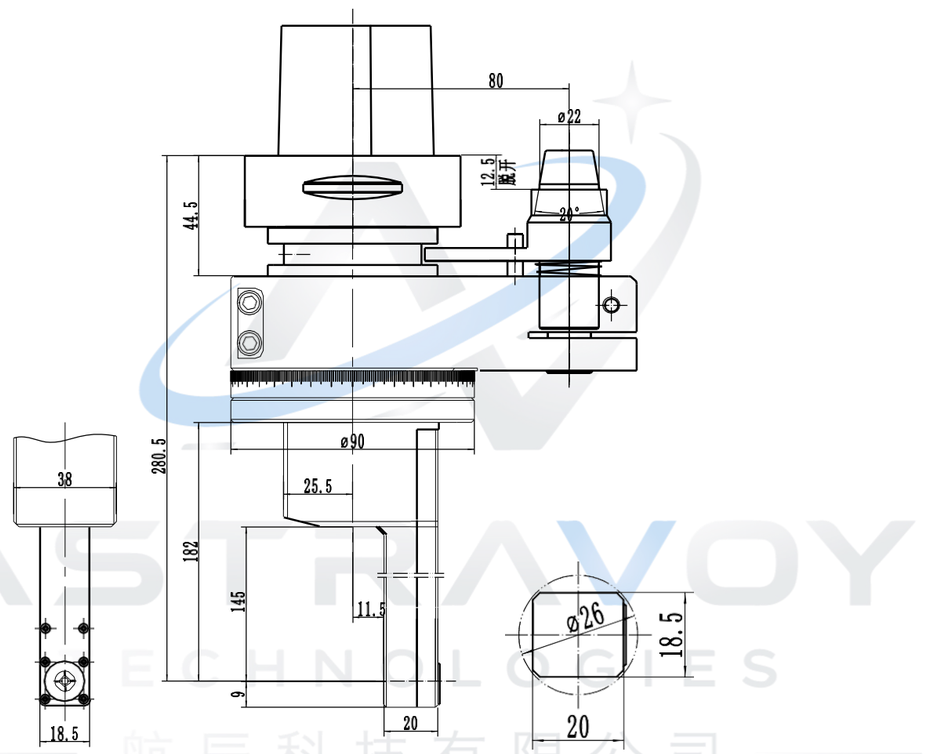

型號 Model	輸出 Output	最大功率 Max power	最高轉速 Max speed	最大扭矩 Max torque	轉速比 Ratio	轉向 Direction	重量 Weight
AG90-Capto-C8-D4-145	特殊筒夾	1KW	5000RPM	9.6NW	1:2	CCW-CW	4.8Kg

AG90-B6 系列

主軸介面 Interface：BT、NT、CAT、DAT、HSK

		
SK30/40/50	CAT30/40/50	BT30/40/50
	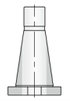	
KM63/80/100	ISO30/40/50	HSK63/80/100



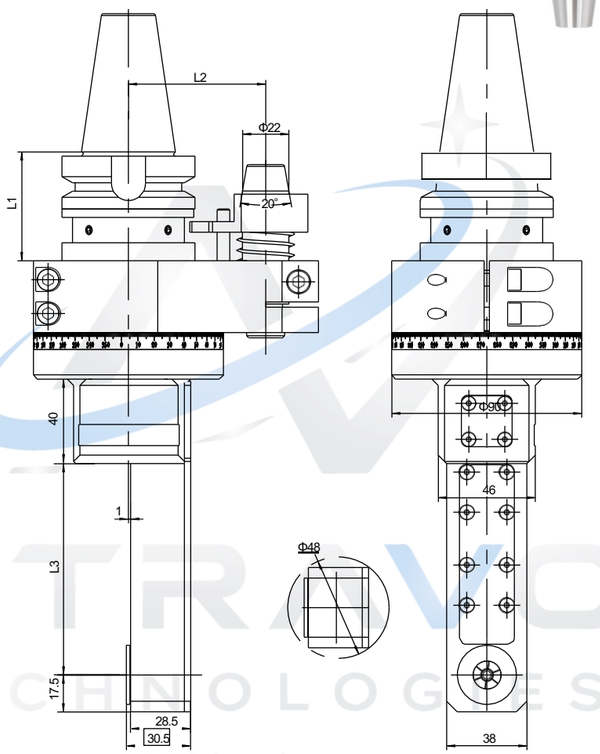

型號 Model	輸出 Output	夾持範圍 Range	L1	L2	L3	最大功率 Max power	最高轉速 Max speed	最大扭矩 Max torque	轉速比 Ratio	轉向 Direction	BT40 重量	BT50 重量
AG90-B6-70	特殊筒夾	3/6	41/48	65/80	70	1KW	5000RPM	10NW	1:1	CCW-CW	4.8Kg	7.2Kg
AG90-B6-71	特殊筒夾	3/6	41/48	65/80	71	1KW	5000RPM	10NW	1:1	CCW-CW	4.8Kg	7.2Kg
AG90-B6-100	特殊筒夾	3/6	41/48	65/80	100	1KW	5000RPM	10NW	1:1	CW-CW	5.2Kg	8.5Kg
AG90-B6-129	特殊筒夾	3/6	41/48	65/80	129	1KW	5000RPM	10NW	1:1	CCW-CW	5.4Kg	8.6Kg
AG90-B6-186	特殊筒夾	3/6	41/48	65/80	186	1KW	5000RPM	10NW	1:1	CCW-CW	5.9Kg	9.3Kg
AG90-B6-T208	特殊筒夾	3/6	41/48	65/80	208	1KW	5000RPM	10NW	1:1	CCW-CW	5.7Kg	9.5Kg
AG90-B6-216	特殊筒夾	3/6	41/48	65/80	216	1KW	5000RPM	10NW	1:1	CW-CW	5.8Kg	9.6Kg

AG90-B6K 系列



主軸介面 Interface：BT、NT、CAT、DAT、HSK

		
SK30/40/50	CAT30/40/50	BT30/40/50
		
KM63/80/100	ISO30/40/50	HSK63/80/100

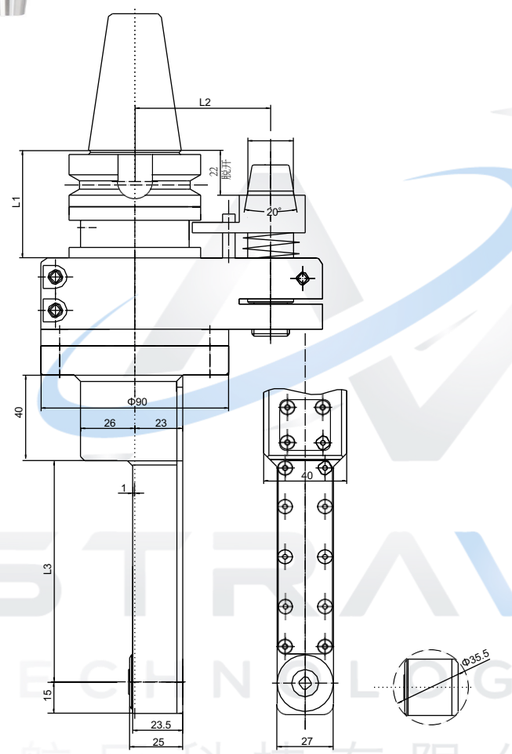

型號 Model	輸出 Output	夾持範圍 Range	L1	L2	L3	最大功率 Max power	最高轉速 Max speed	最大扭矩 Max torque	轉速比 Ratio	轉向 Direction	BT40重量	BT50重量
AG90-B6K-58	特殊筒夾	3/6	41/48	65/80	58	1KW	5000RPM	25NW	1:1.21	CCW-CW	4.7Kg	8.2Kg
AG90-B6K-105	特殊筒夾	3/6	41/48	65/80	105	1KW	5000RPM	25NW	1:1.21	CW-CW	5Kg	8.5Kg
AG90-B6K-132	特殊筒夾	3/6	41/48	65/80	132	1KW	5000RPM	25NW	1:1.21	CW-CW	5.5Kg	9Kg

AG90-B6K 系列

主軸介面 Interface：BT、NT、CAT、DAT、HSK

SK30/40/50	CAT30/40/50	BT30/40/50
KM63/80/100	ISO30/40/50	HSK63/80/100



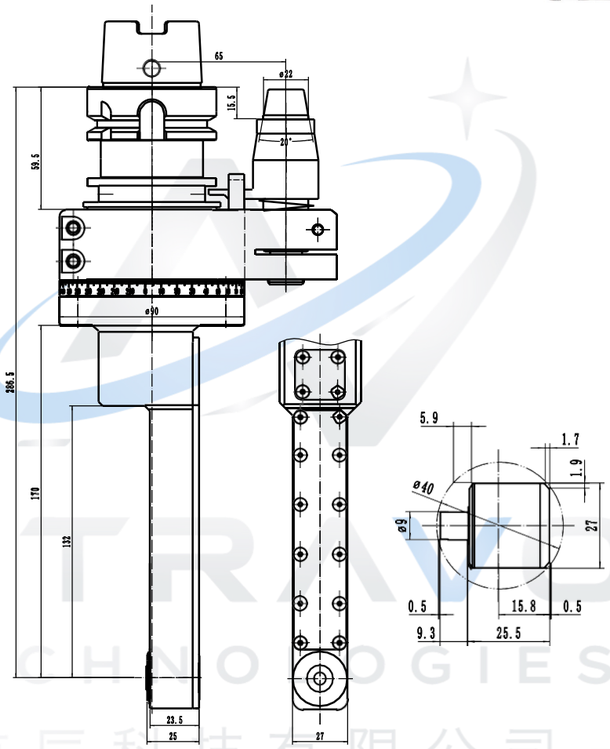

型號 Model	輸出 Output	夾持範圍 Range	最大功率 Max power	最高轉速 Max speed	最大扭矩 Max torque	轉速比 Ratio	轉向 Direction	重量 Weight
AG90-HSK63A-B6K-132	特殊筒夾	3/6	1.5KW	5000RPM	25NW	1:1.21	CW-CW	8.6Kg

AG90-B6M 系列

主軸介面 Interface：BT、NT、CAT、DAT、HSK

SK30/40/50	CAT30/40/50	BT30/40/50
KM63/80/100	ISO30/40/50	HSK63/80/100



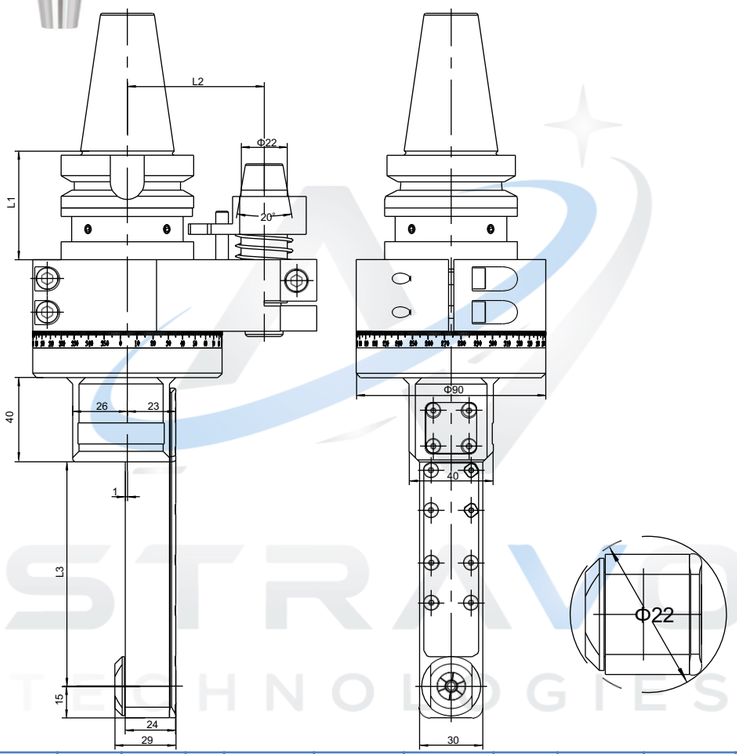

型號 Model	輸出 Output	夾持範圍 Range	L1	L2	L3	最大功率 Max power	最高轉速 Max speed	最大扭矩 Max torque	轉速比 Ratio	轉向 Direction	BT40 重量	BT50 重量
AG90-B6M-58	特殊筒夾	3/6	41/48	65/80	58	1.5KW	5000RPM	25NW	1:1.21	CW-CW	4.7Kg	8.1Kg
AG90-B6M-59	特殊筒夾	3/6	41/48	65/80	59	1KW	5000RPM	9.6NW	1:1.21	CW-CW	4.7Kg	8.1Kg
AG90-B6M-80	特殊筒夾	3/6	41/48	65/80	80	1.5KW	5000RPM	25NW	1:1.21	CW-CW	4.9Kg	8.3Kg
AG90-B6M-105	特殊筒夾	3/6	41/48	65/80	105	1.5KW	5000RPM	25NW	1:1.21	CCW-CW	5Kg	8.5Kg
AG90-B6M-129	特殊筒夾	3/6	41/48	65/80	129	1.5KW	5000RPM	25NW	1:1.21	CW-CW	5.1Kg	8.5Kg

AG90-V16 系列

主軸介面 Interface：BT、NT、CAT、DAT、HSK

		
SK30/40/50	CAT30/40/50	BT30/40/50
	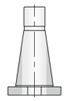	
KM63/80/100	ISO30/40/50	HSK63/80/100



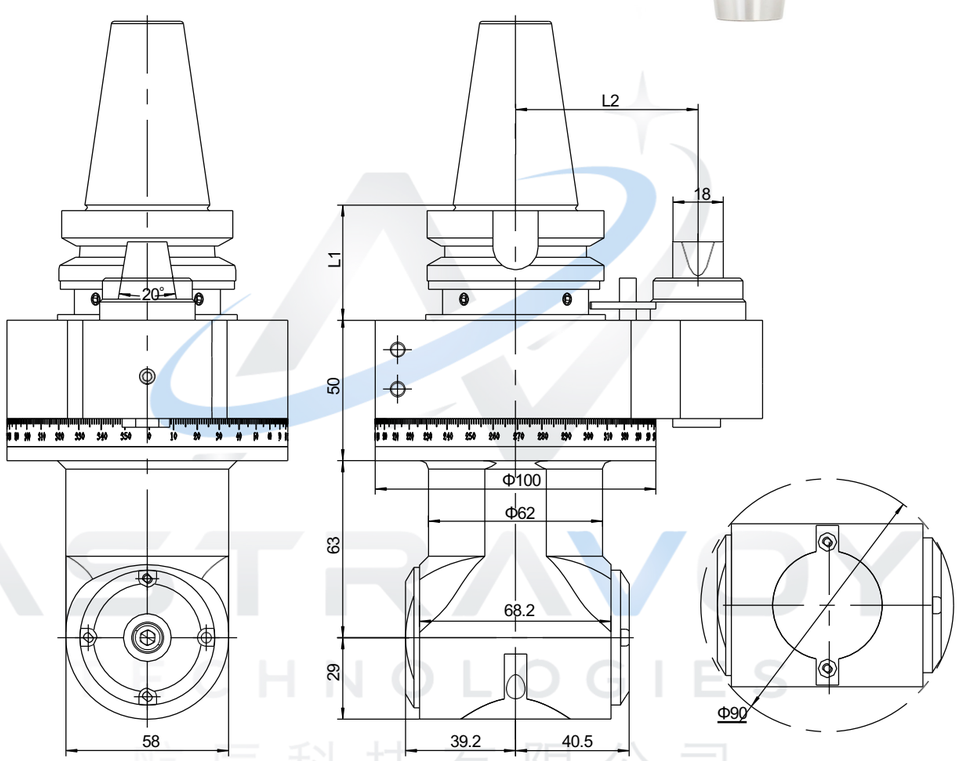

型號 Model	輸出 Output	L1	L2	L3	最大功率 Max power	最高轉速 Max speed	最大扭矩 Max torque	轉速比 Ratio	轉向 Direction	重量 Weight
AG90-BT40-V16-63	16V特殊筒夾	41	65	154.5	3KW	5000RPM	32NW	1:1	CCW-CW	5.7Kg
AG90-BT50-V16-63	16V特殊筒夾	52	80	165.5	3KW	5000RPM	32NW	1:1	CCW-CW	8.5Kg

AG90-V20 系列

主軸介面 Interface：BT、NT、CAT、DAT、HSK

		
SK30/40/50	CAT30/40/50	BT30/40/50
		
KM63/80/100	ISO30/40/50	HSK63/80/100

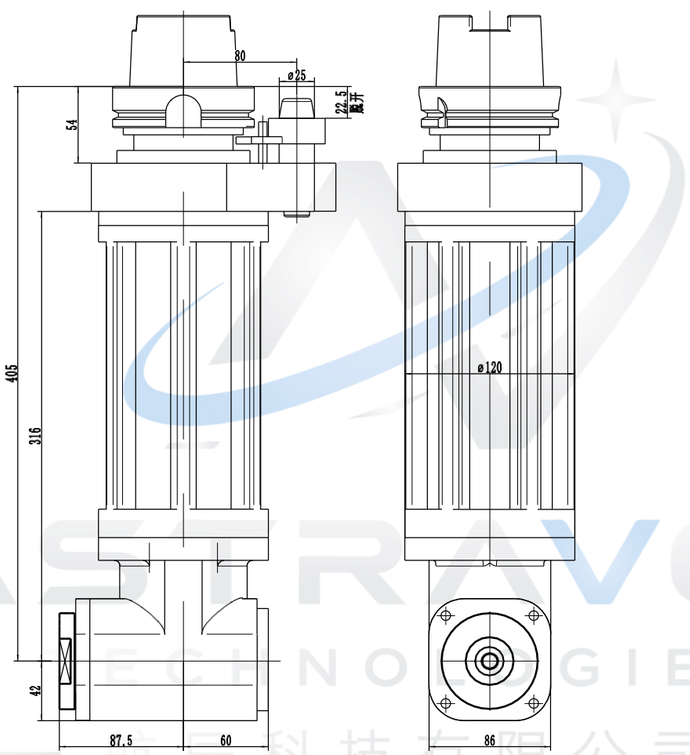

型號 Model	輸出 Output	最大功率 Max power	最高轉速 Max speed	最大扭矩 Max torque	轉速比 Ratio	轉向 Direction	重量 Weight
AG90-HSK100A-20V-300	20V特殊筒夾	6KW	5000RPM	75NW	1:1	CCW-CW	27.4Kg

AG90-SDC08 系列

主軸介面 Interface：BT、NT、CAT、DAT、HSK

SK30/40/50	CAT30/40/50	BT30/40/50
KM63/80/100	ISO30/40/50	HSK63/80/100



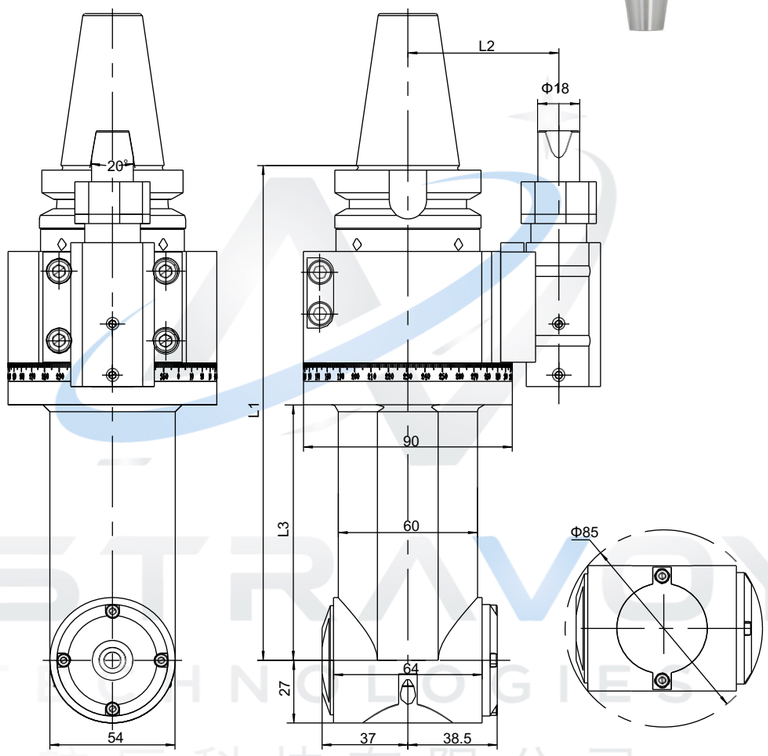

型號 Model	輸出 Output	L1	L2	L3	最大功率 Max power	最高轉速 Max speed	最大扭矩 Max torque	轉速比 Ratio	轉向 Direction	BT40重量	BT50重量
AG90-SDC08-110	SDC08	213	65/80	110	1.5KW	5000RPM	12NW	1:1	CW-CW	6.2Kg	8.9Kg
AG90-SDC08-170	SDC08	273	65/80	170	1.5KW	5000RPM	12NW	1:1	CW-CW	7.2Kg	10Kg
AG90-SDC08-200	SDC08	303	65/80	200	1.5KW	5000RPM	12NW	1:1	CW-CW	7.7Kg	10.5Kg

ASTRAVOY TECHNOLOGIES 航辰科技有限公司 Astravoy Technologies Co., Ltd.

AG90-SDC08 系列



主軸介面 Interface：BT、NT、CAT、DAT、HSK

SK30/40/50	CAT30/40/50	BT30/40/50
KM63/80/100	ISO30/40/50	HSK63/80/100

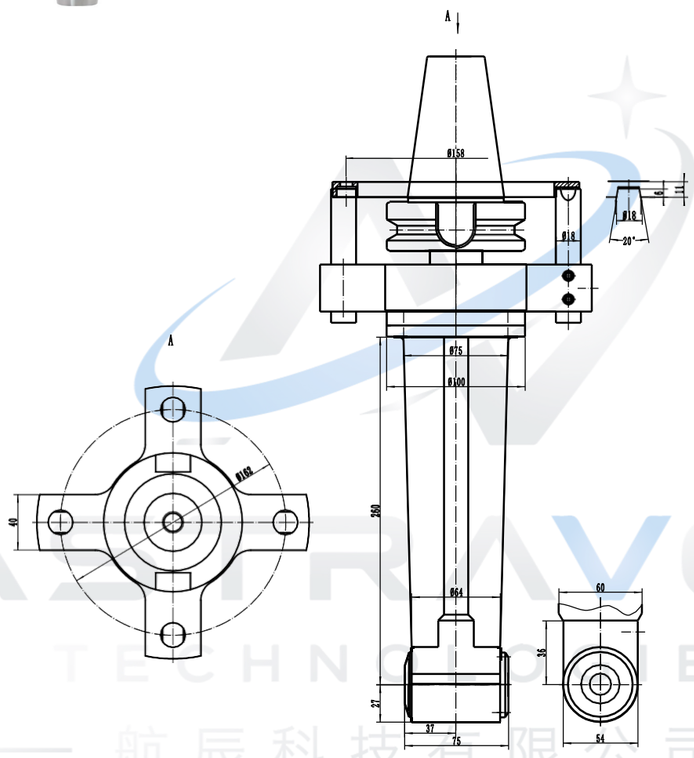

型號 Model	輸出 Output	最大功率 Max power	最高轉速 Max speed	最大扭矩 Max torque	轉速比 Ratio	轉向 Direction	重量 Weight
AG90-BT50-SDC08-260	**SDC08**	**1.5KW**	**5000RPM**	**12NW**	**1:1**	**CCW-CW**	**15.3Kg**

AG90-10PF 系列

主軸介面 Interface：BT、NT、CAT、DAT、HSK

		
SK30/40/50	CAT30/40/50	BT30/40/50
	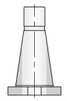	
KM63/80/100	ISO30/40/50	HSK63/80/100

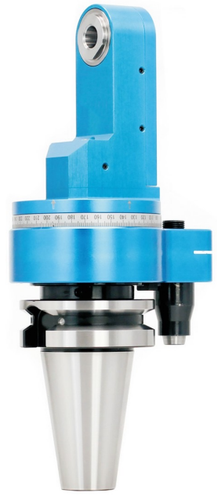

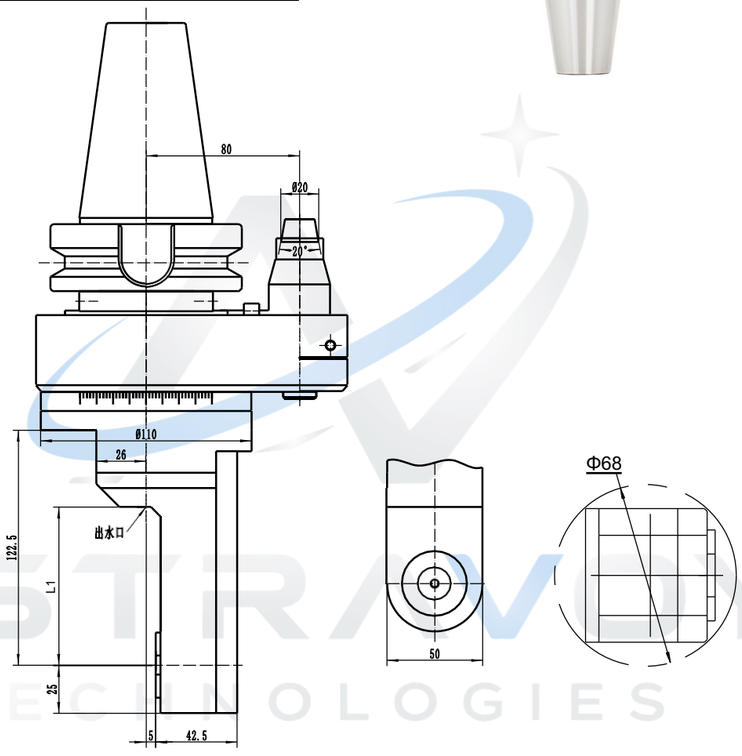

型號 Model	輸出 Output	L1	最大功率 Max power	最高轉速 Max speed	最大扭矩 Max torque	轉速比 Ratio	轉向 Direction	重量 Weight
AG90-BT50-10PF-55	特殊筒夾	55	1.5KW	5000RPM	18NW	1:1	CCW-CW	8.5Kg
AG90-BT50-10PF-80	特殊筒夾	78	1.5KW	5000RPM	18NW	1:1	CW-CW	8.7Kg
AG90-BT50-10PF-180	特殊筒夾	180	1.5KW	5000RPM	18NW	1:1	CW-CW	9.7Kg

AG90-ER8 系列

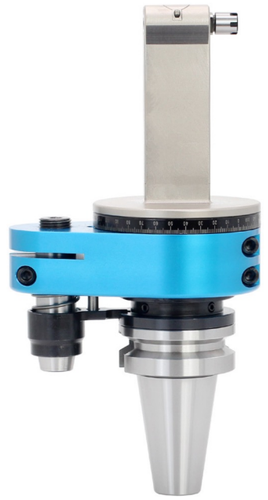

主軸介面 Interface：BT、NT、CAT、DAT、HSK

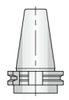		
SK30/40/50	CAT30/40/50	BT30/40/50
		
KM63/80/100	ISO30/40/50	HSK63/80/100

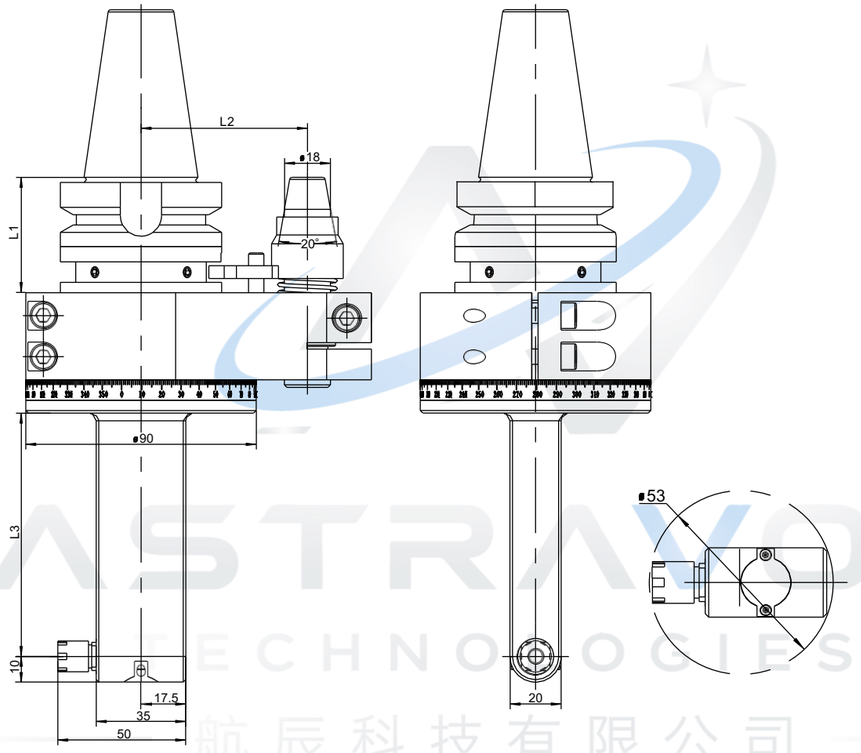

型號 Model	輸出 Output	L1	L2	L3	最大功率 Max power	最高轉速 Max speed	最大扭矩 Max torque	轉速比 Ratio	轉向 Direction	BT40 重量	BT50 重量
AG90-ER8-80	ER8	41/48	65/80	80	1KW	5000RPM	5.6NW	1:2	CW-CW	3.8Kg	6.5Kg
AG90-ER8-95	ER8	41/48	65/80	95	1KW	8000RPM	6NW	1:2	CW-CW	3.9Kg	6.6Kg

AG90-ER8 系列

主軸介面 Interface：BT、NT、CAT、DAT、HSK

SK30/40/50	CAT30/40/50	BT30/40/50
KM63/80/100	ISO30/40/50	HSK63/80/100

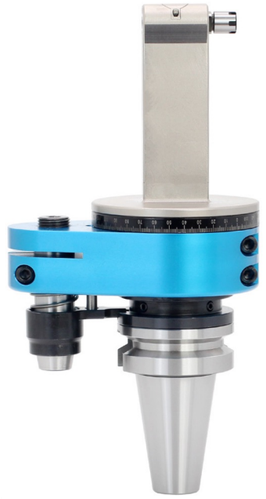

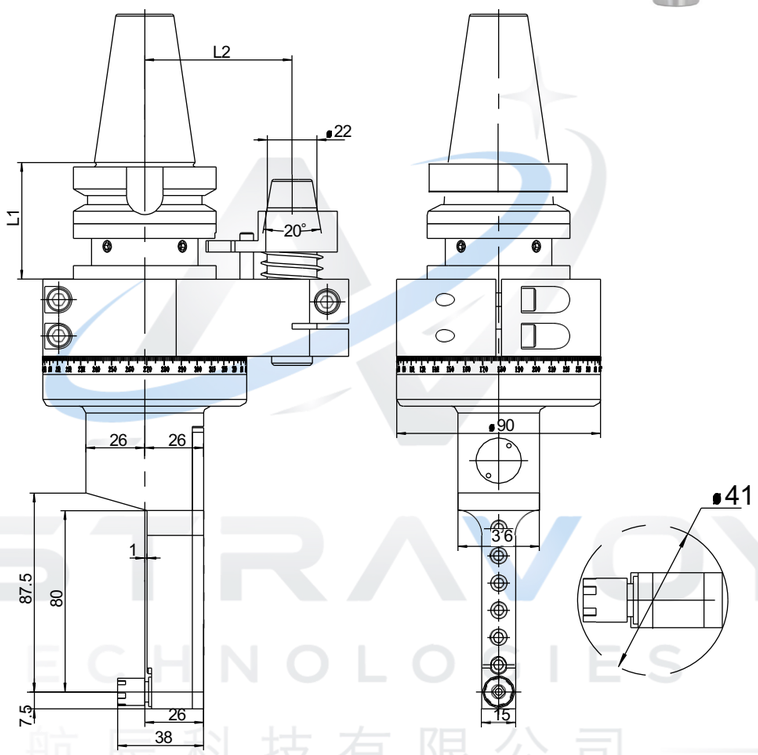

型號 Model	輸出 Output	L1	L2	最大功率 Max power	最高轉速 Max speed	最大扭矩 Max torque	轉速比 Ratio	轉向 Direction	BT40 重量	BT50 重量
AG90-ER8-80-7.5	ER8	41/48	65/80	1KW	5000RPM	5.6NW	1:2	CW-CW	3.8Kg	8.7Kg

AG90-ER11 系列

主軸介面 Interface：BT、NT、CAT、DAT、HSK

SK30/40/50	CAT30/40/50	BT30/40/50
KM63/80/100	ISO30/40/50	HSK63/80/100

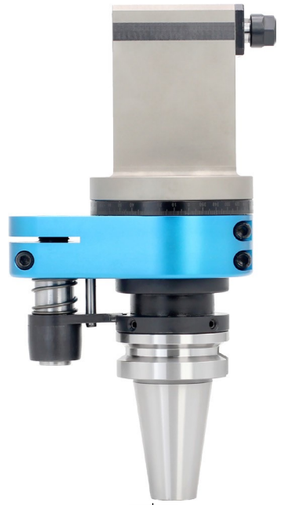

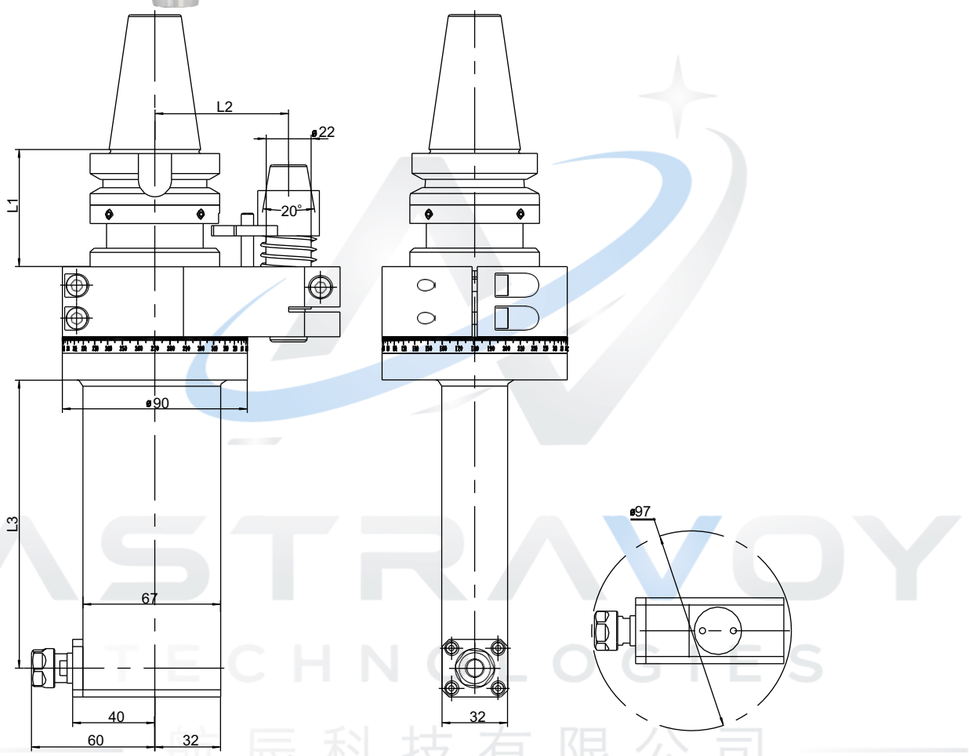

型號 Model	輸出 Output	L1	L2	L3	最大功率 Max power	最高轉速 Max speed	最大扭矩 Max torque	轉速比 Ratio	轉向 Direction	BT40 重量	BT50 重量
AG90-ER11-80	ER11	41/48	65/80	80	1KW	5000RPM	6NW	1:1	CCW-CW	5.3Kg	8.8Kg
AG90-ER11-140	ER11	41/48	65/80	140	1KW	5000RPM	6NW	1:1	CCW-CW	6.3Kg	9.3Kg
AG90-ER11-200	ER11	41/48	65/80	200	1KW	5000RPM	6NW	1:1	CCW-CW	8Kg	10.7Kg

主軸介面 Interface：BT、NT、CAT、DAT、HSK

SK30/40/50	CAT30/40/50	BT30/40/50
KM63/80/100	ISO30/40/50	HSK63/80/100

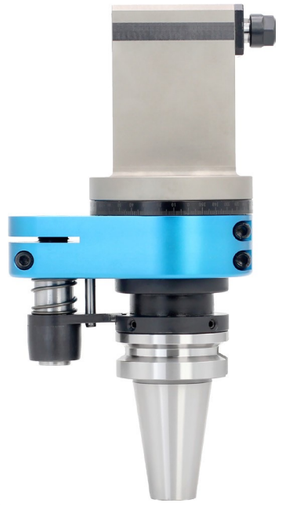

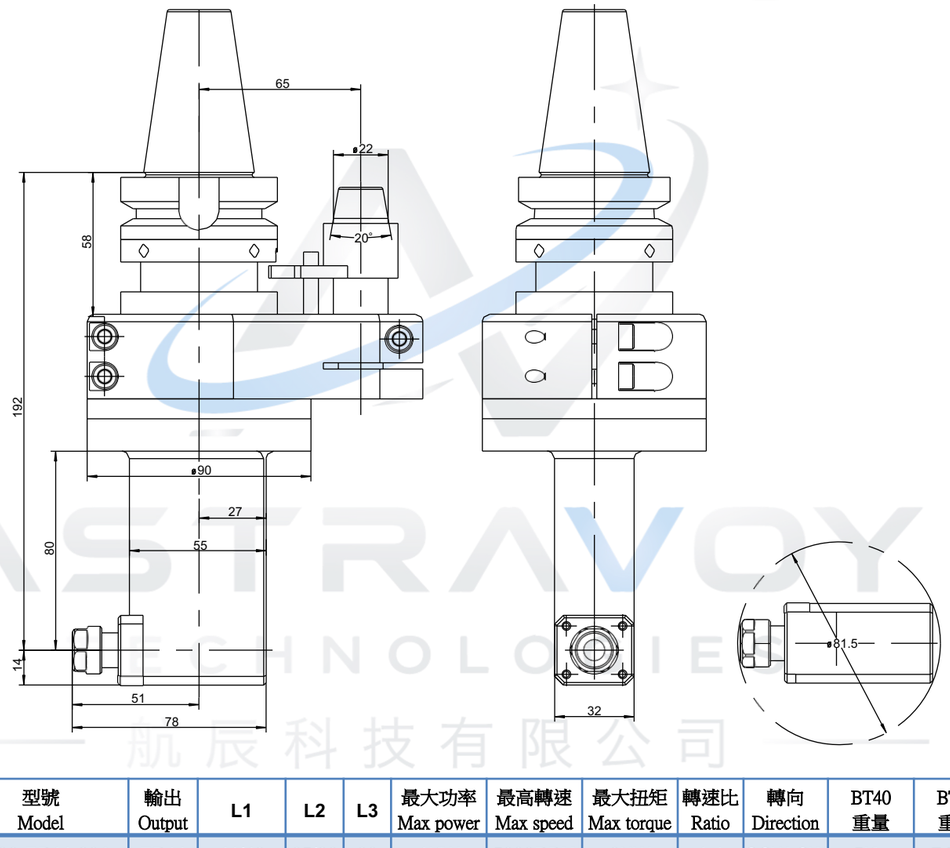

型號 Model	輸出 Output	L1	L2	L3	最大功率 Max power	最高轉速 Max speed	最大扭矩 Max torque	轉速比 Ratio	轉向 Direction	BT40 重量	BT50 重量
AG90-ER11-80A	ER11	41/48	65/80	80	1KW	5000RPM	6NW	1:1	CCW-CW	5Kg	7.7Kg

ASTRAVOY TECHNOLOGIES 航辰科技有限公司 Astravoy Technologies Co., Ltd.
AG90-ER11 系列

主軸介面 Interface：BT、NT、CAT、DAT、HSK

SK30/40/50	CAT30/40/50	BT30/40/50
KM63/80/100	ISO30/40/50	HSK63/80/100



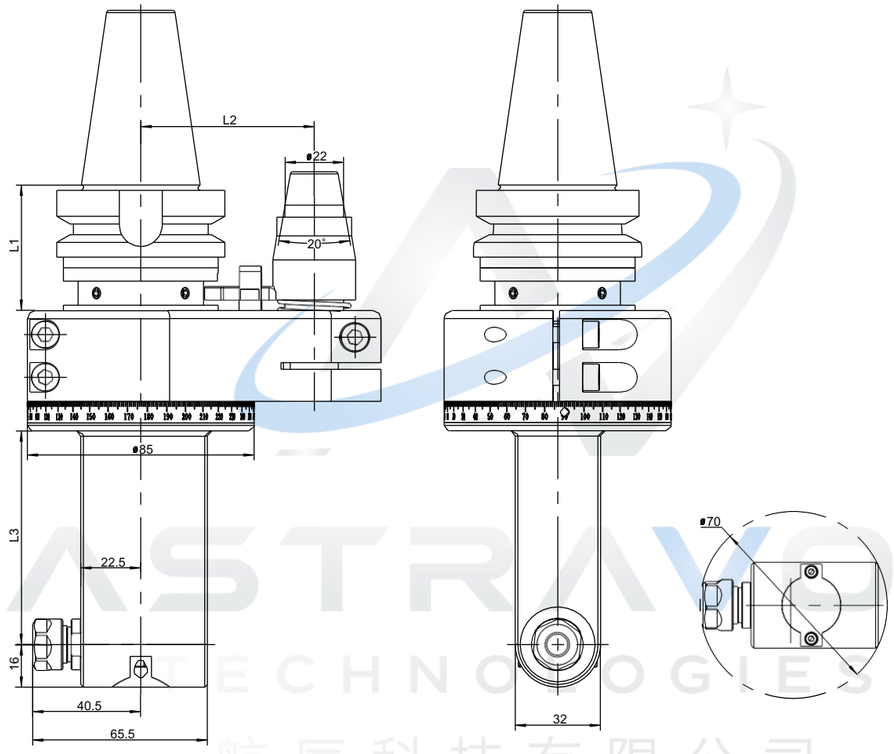

型號 Model	輸出 Output	L1	L2	L3	最大功率 Max power	最高轉速 Max speed	最大扭矩 Max torque	轉速比 Ratio	轉向 Direction	BT40 重量	BT50 重量
AG90-ER11-80-70	ER11	41/48	65/80	80	1.5KW	5000RPM	12NW	1:1	CCW-CW	4.2Kg	6.9Kg
AG90-ER11-140-70	ER11	41/48	65/80	140	1.5KW	5000RPM	12NW	1:1	CCW-CW	6.3Kg	9Kg
AG90-ER11-200-70	ER11	41/48	65/80	200	1.5KW	5000RPM	12NW	1:1	CCW-CW	7.3Kg	10Kg

主軸介面 Interface：BT、NT、CAT、DAT、HSK

SK30/40/50	CAT30/40/50	BT30/40/50
KM63/80/100	ISO30/40/50	HSK63/80/100



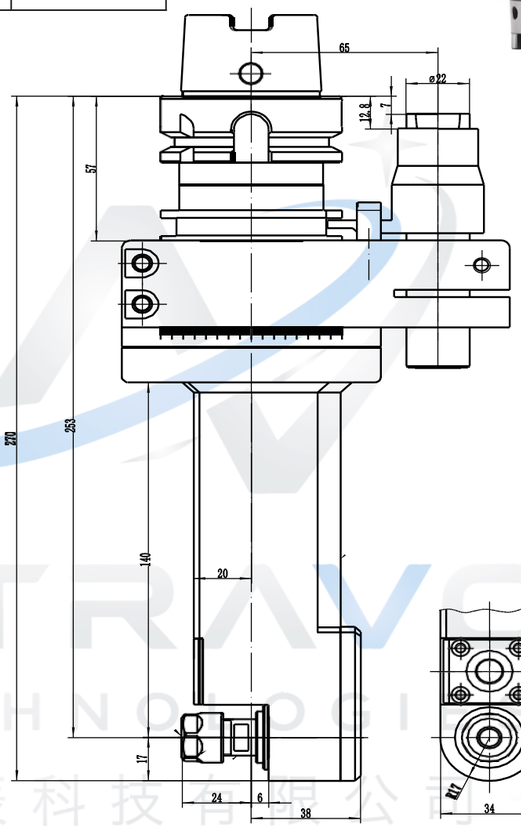

型號 Model	輸出 Output	最大功率 Max power	最高轉速 Max speed	最大扭矩 Max torque	轉速比 Ratio	轉向 Direction	重量 Weight
AG90-HSK63A-ER11-253-24	ER11	1KW	5000RPM	6NW	1:1	CW-CW	6.5Kg

ASTRAVOY TECHNOLOGIES 航辰科技有限公司 Astravoy Technologies Co., Ltd.
AG90-ER11 系列

主軸介面 Interface：BT、NT、CAT、DAT、HSK

SK30/40/50	CAT30/40/50	BT30/40/50
KM63/80/100	ISO30/40/50	HSK63/80/100



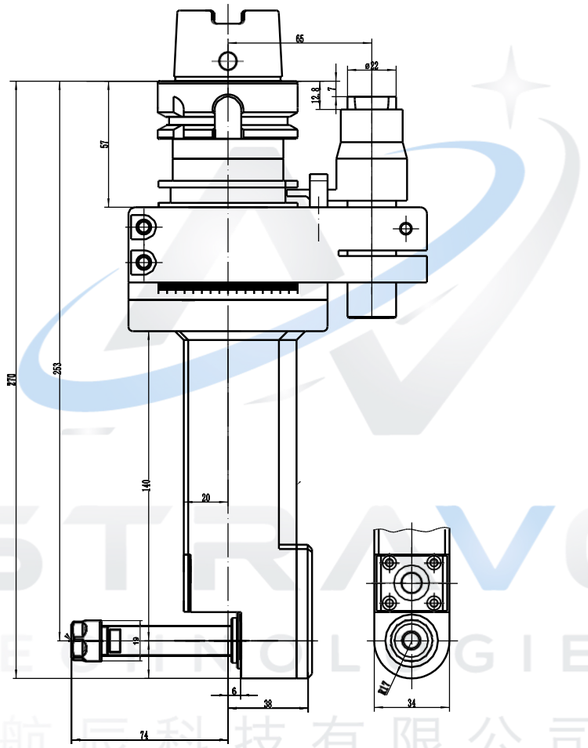

型號 Model	輸出 Output	最大功率 Max power	最高轉速 Max speed	最大扭矩 Max torque	轉速比 Ratio	轉向 Direction	重量 Weight
AG90-HSK63A-ER11-253-74	ER11	1KW	5000RPM	6NW	1:1	CW-CW	6.6Kg

AG90-ER11 系列

主軸介面 Interface：BT、NT、CAT、DAT、HSK

		
SK30/40/50	CAT30/40/50	BT30/40/50
	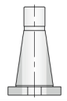	
KM63/80/100	ISO30/40/50	HSK63/80/100

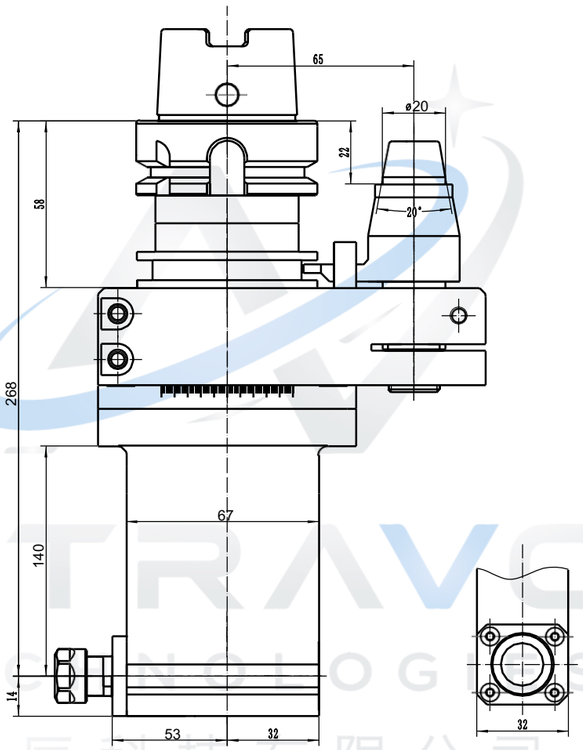

型號 Model	輸出 Output	最大功率 Max power	最高轉速 Max speed	最大扭矩 Max torque	轉速比 Ratio	轉向 Direction	重量 Weight
AG90-HSK63A-ER11-268	ER11	1KW	5000RPM	6NW	1:1	CCW-CW	6.3Kg

AG90-ER16 系列



主軸介面 Interface：BT、NT、CAT、DAT、HSK

		
SK30/40/50	CAT30/40/50	BT30/40/50
		
KM63/80/100	ISO30/40/50	HSK63/80/100

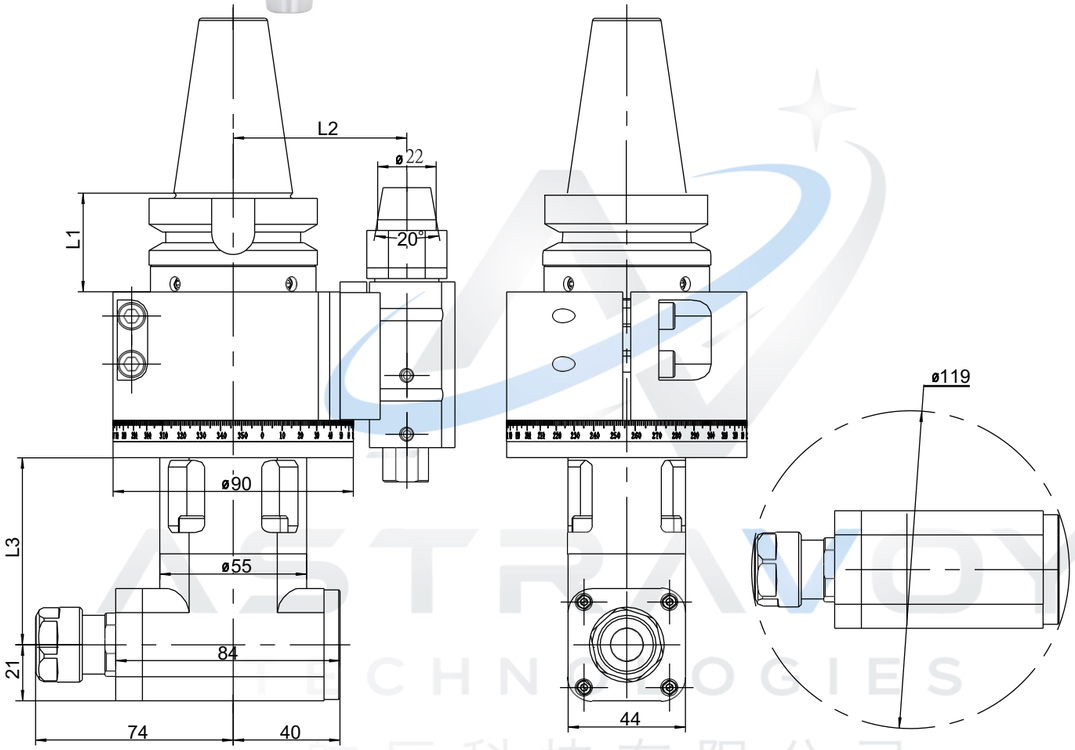

型號 Model	輸出 Output	L1	L2	L3	最大功率 Max power	最高轉速 Max speed	最大扭矩 Max torque	轉速比 Ratio	轉向 Direction	BT40 重量	BT50 重量
AG90-ER16-70	ER16	41/48	65/80	70	4KW	5000RPM	40NW	1:1	CCW-CW	5.3Kg	8.2Kg
AG90-ER16-120	ER16	41/48	65/80	120	1.5KW	5000RPM	12NW	1:1	CCW-CW	6.3Kg	9.4Kg
AG90-ER16-180	ER16	41/48	65/80	180	1.5KW	5000RPM	12NW	1:1	CCW-CW	7.3Kg	10Kg
AG90-ER16-350	ER16	41/48	65/80	350	1.5KW	5000RPM	12NW	1:1	CCW-CW	11.3Kg	13Kg

主軸介面 Interface：BT、NT、CAT、DAT、HSK

SK30/40/50	CAT30/40/50	BT30/40/50
KM63/80/100	ISO30/40/50	HSK63/80/100



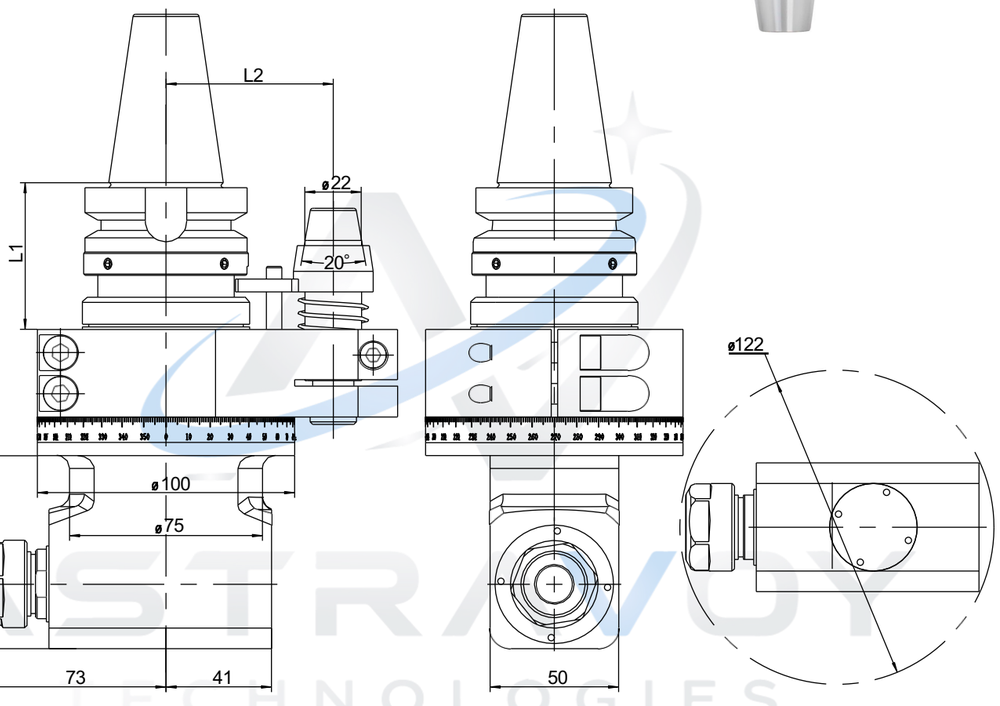

型號 Model	輸出 Output	L1	L2	L3	最大功率 Max power	最高轉速 Max speed	最大扭矩 Max torque	轉速比 Ratio	轉向 Direction	BT40 重量	BT50 重量
AG90-ER20-50	ER20	41/48	65/80	50	2KW	5000RPM	18NW	1:1	CCW-CW	5.7Kg	8.5Kg
AG90-ER20-85	ER20	41/48	65/80	85	2KW	5000RPM	18NW	1:1	CCW-CW	6.6Kg	9.6Kg
AG90-ER20-120	ER20	41/48	65/80	120	2KW	5000RPM	18NW	1:1	CCW-CW	7.4Kg	10Kg
AG90-ER20-150	ER20	41/48	65/80	150	6.5KW	5000RPM	18NW	1:1	CCW-CW	7.9Kg	10.6Kg
AG90-ER20-170	ER20	41/48	65/80	170	2KW	5000RPM	18NW	1:1	CCW-CW	8.3Kg	11Kg
AG90-ER20-200	ER20	41/48	65/80	200	2KW	5000RPM	18NW	1:1	CCW-CW	9.8Kg	12.5Kg
AG90-ER20-250	ER20	41/48	65/80	250	2KW	5000RPM	16NW	1:1	CCW-CW	11.6Kg	14.3Kg

ASTRAVOY TECHNOLOGIES 航辰科技有限公司 Astravoy Technologies Co., Ltd.
AG90-ER20 系列



主軸介面 Interface：BT、NT、CAT、DAT、HSK

SK30/40/50	CAT30/40/50	BT30/40/50
KM63/80/100	ISO30/40/50	HSK63/80/100

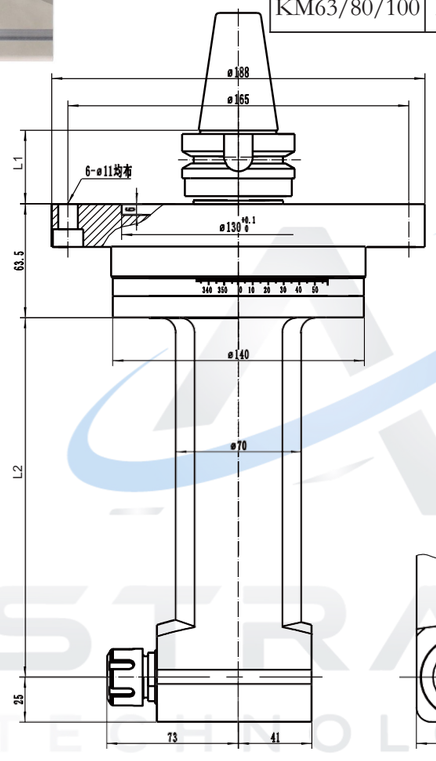

型號 Model	輸出 Output	L1	L2	最大功率 Max power	最高轉速 Max speed	最大扭矩 Max torque	轉速比 Ratio	轉向 Direction	BT40 重量	BT50 重量
AG90-ER20-200	ER20	41/48	200	2KW	5000RPM	16NW	1:1	CCW-CW	10Kg	12.7Kg
AG90-ER20-250	ER20	41/48	250	2KW	5000RPM	16NW	1:1	CCW-CW	11.8Kg	14.5Kg
AG90-ER20-300	ER20	41/48	300	2KW	5000RPM	16NW	1:1	CCW-CW	13.6Kg	16.3Kg
AG90-ER20-350	ER20	41/48	350	2KW	5000RPM	16NW	1:1	CCW-CW	15.4Kg	18.1Kg

主軸介面 Interface：BT、NT、CAT、DAT、HSK

SK30/40/50	CAT30/40/50	BT30/40/50
KM63/80/100	ISO30/40/50	HSK63/80/100



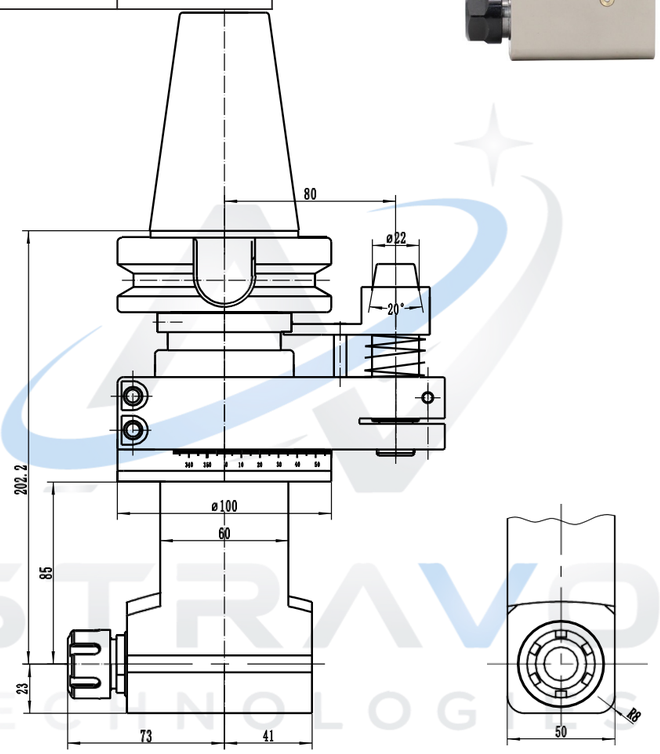

型號 Model	輸出 Output	最大功率 Max power	最高轉速 Max speed	最大扭矩 Max torque	轉速比 Ratio	轉向 Direction	重量 Weight
AG90-BT50-ER20-85-23	ER20	2KW	5000RPM	16NW	1:1	CCW-CW	9.6Kg

ASTRAVOY TECHNOLOGIES 航辰科技有限公司 Astravoy Technologies Co., Ltd.
AG90-ER20 系列

主軸介面 Interface：BT、NT、CAT、DAT、HSK

SK30/40/50	CAT30/40/50	BT30/40/50
KM63/80/100	ISO30/40/50	HSK63/80/100

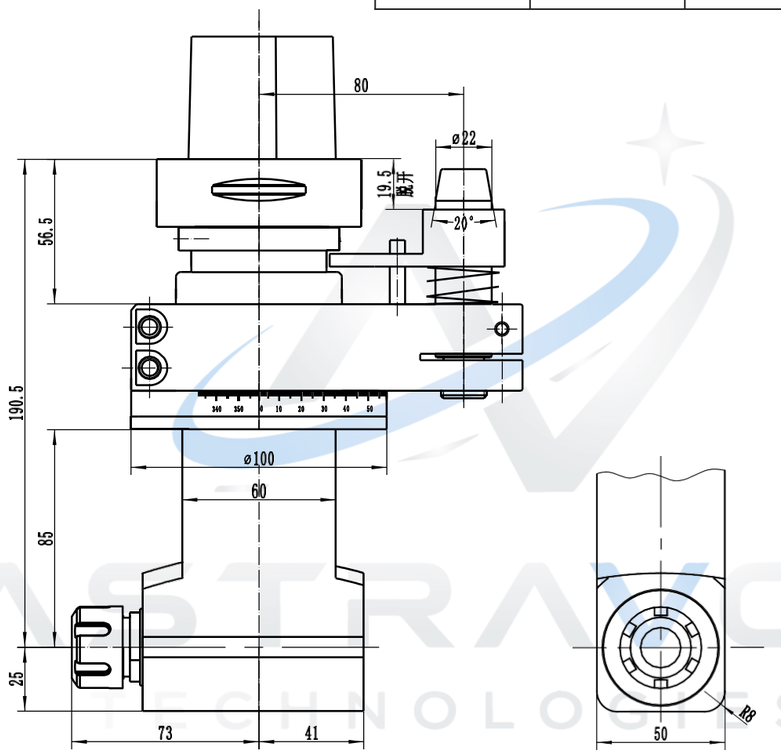

型號 Model	輸出 Output	最大功率 Max power	最高轉速 Max speed	最大扭矩 Max torque	轉速比 Ratio	轉向 Direction	重量 Weight
Capto-C8-ER20-85	ER20	2KW	5000RPM	16NW	1:1	CCW-CW	6.5Kg

AG90-ER20-H 系列

主軸介面 Interface：BT、NT、CAT、DAT、HSK

SK30/40/50	CAT30/40/50	BT30/40/50
KM63/80/100	ISO30/40/50	HSK63/80/100



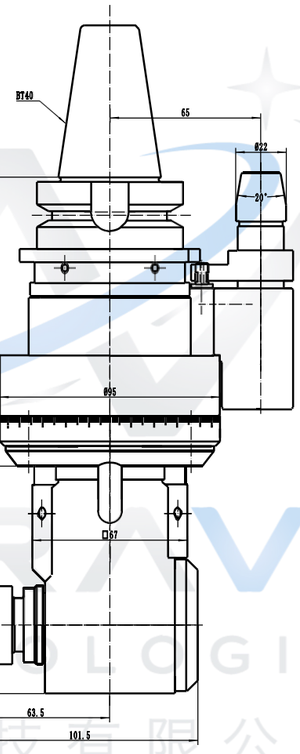

型號 Model	輸出 Output	最大功率 Max power	最高轉速 Max speed	最大扭矩 Max torque	轉速比 Ratio	轉向 Direction	重量 Weight
AG90-BT40-ER20-68H	ER20	2KW	5000RPM	16NW	1:1	CCW-CW	7.4Kg

AG90-ER25 鑄鐵系列

主軸介面 Interface：BT、NT、CAT、DAT、HSK

SK30/40/50	CAT30/40/50	BT30/40/50
KM63/80/100	ISO30/40/50	HSK63/80/100



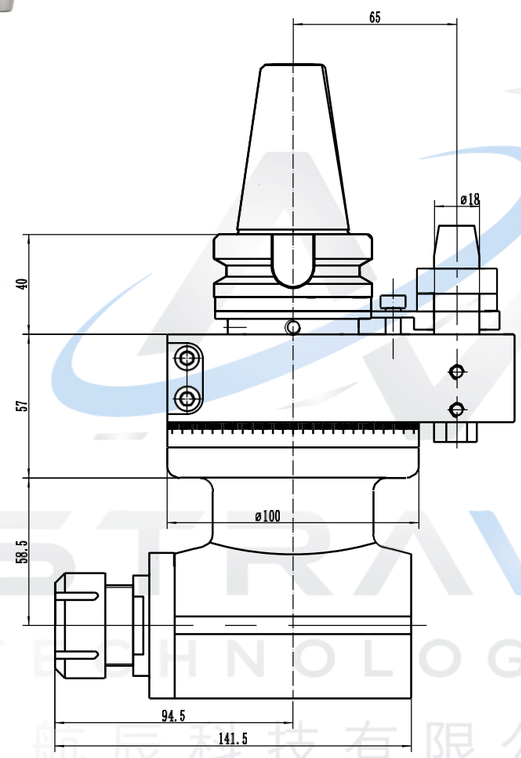

型號 Model	輸出 Output	最大功率 Max power	最高轉速 Max speed	最大扭矩 Max torque	轉速比 Ratio	轉向 Direction	BT40 重量	BT50 重量
AG90-ER25-58 鑄鐵	ER25	3KW	5000RPM	32NW	1:1	CCW-CW	6.7Kg	9.6Kg

主軸介面 Interface：BT、NT、CAT、DAT、HSK

SK30/40/50	CAT30/40/50	BT30/40/50
KM63/80/100	ISO30/40/50	HSK63/80/100



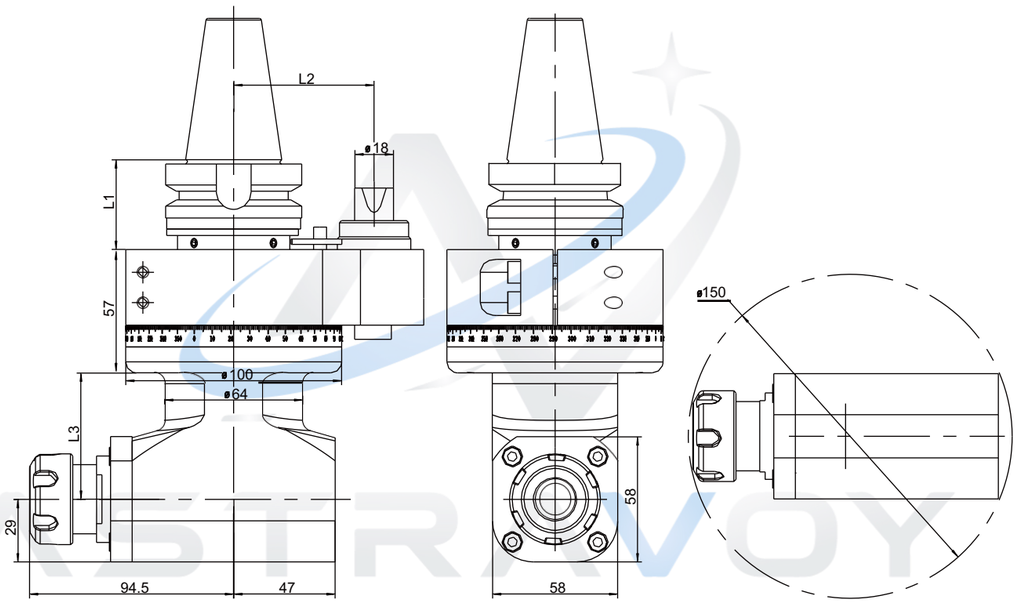

型號 Model	輸出 Output	L1	L2	L3	最大功率 Max power	最高轉速 Max speed	最大扭矩 Max torque	轉速比 Ratio	轉向 Direction	BT40 重量	BT50 重量
AG90-ER25-58	ER25	41/48	65/80	58	3KW	5000RPM	32NW	1:1	CCW-CW	6.4Kg	9.7Kg
AG90-ER25-120	ER25	41/48	65/80	120	3KW	5000RPM	32NW	1:1	CCW-CW	8.2Kg	11.3Kg
AG90-ER25-170	ER25	41/48	65/80	170	3KW	5000RPM	32NW	1:1	CCW-CW	9.7Kg	12.4Kg
AG90-ER25-200	ER25	41/48	65/80	200	3KW	5000RPM	32NW	1:1	CCW-CW	10.8Kg	13.6Kg
AG90-ER25-250	ER25	41/48	65/80	250	3KW	5000RPM	32NW	1:1	CCW-CW	11.9Kg	14.8Kg
AG90-ER25-300	ER25	41/48	65/80	300	3KW	5000RPM	32NW	1:1	CCW-CW	12.7Kg	15.4Kg
AG90-ER25-350	ER25	41/48	65/80	350	3KW	5000RPM	32NW	1:1	CCW-CW	18.3Kg	21Kg

ASTRAVOY TECHNOLOGIES 航辰科技有限公司 Astravoy Technologies Co., Ltd.
AG90-ER25 系列



主軸介面 Interface：BT、NT、CAT、DAT、HSK

SK30/40/50	CAT30/40/50	BT30/40/50
KM63/80/100	ISO30/40/50	HSK63/80/100

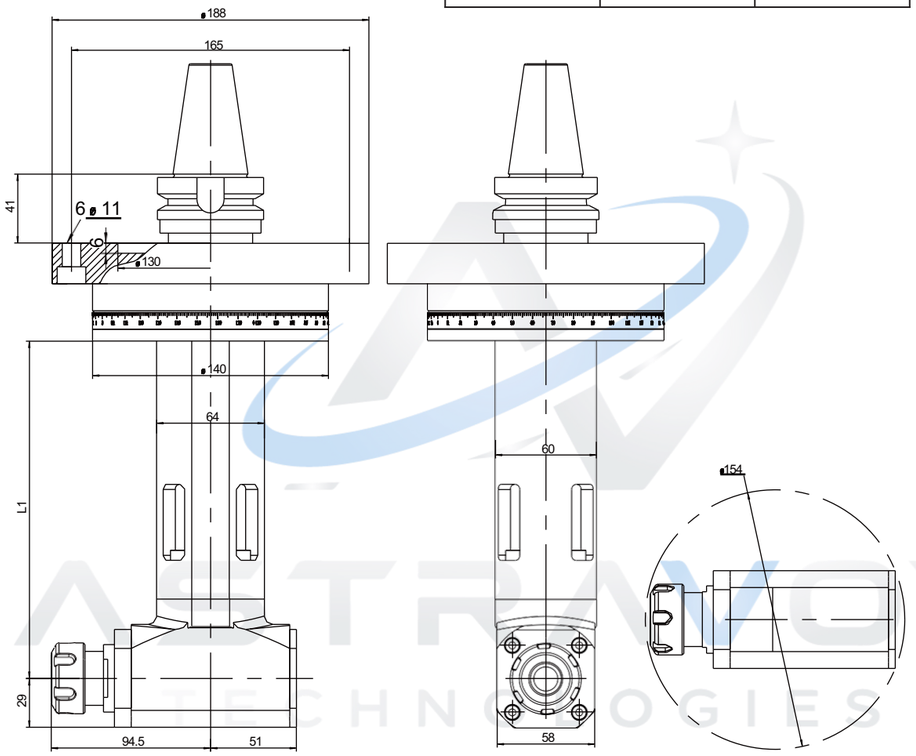

型號 Model	輸出 Output	L1	最大功率 Max power	最高轉速 Max speed	最大扭矩 Max torque	轉速比 Ratio	轉向 Direction	重量 Weight
AG90-BT50-ER25-300	ER25	300	3KW	5000RPM	32NW	1:1	CCW-CW	19.2Kg
AG90-BT50-ER25-350	ER25	350	3KW	5000RPM	32NW	1:1	CCW-CW	24.8Kg
AG90-BT50-ER25-400	ER25	400	3KW	5000RPM	35NW	1:1	CCW-CW	30.4Kg
AG90-BT50-ER25-450	ER25	450	3KW	5000RPM	32NW	1:1	CCW-CW	36Kg
AG90-BT50-ER25-500	ER25	500	3KW	5000RPM	32NW	1:1	CCW-CW	41.6Kg

主軸介面 Interface：BT、NT、CAT、DAT、HSK

SK30/40/50	CAT30/40/50	BT30/40/50
KM63/80/100	ISO30/40/50	HSK63/80/100



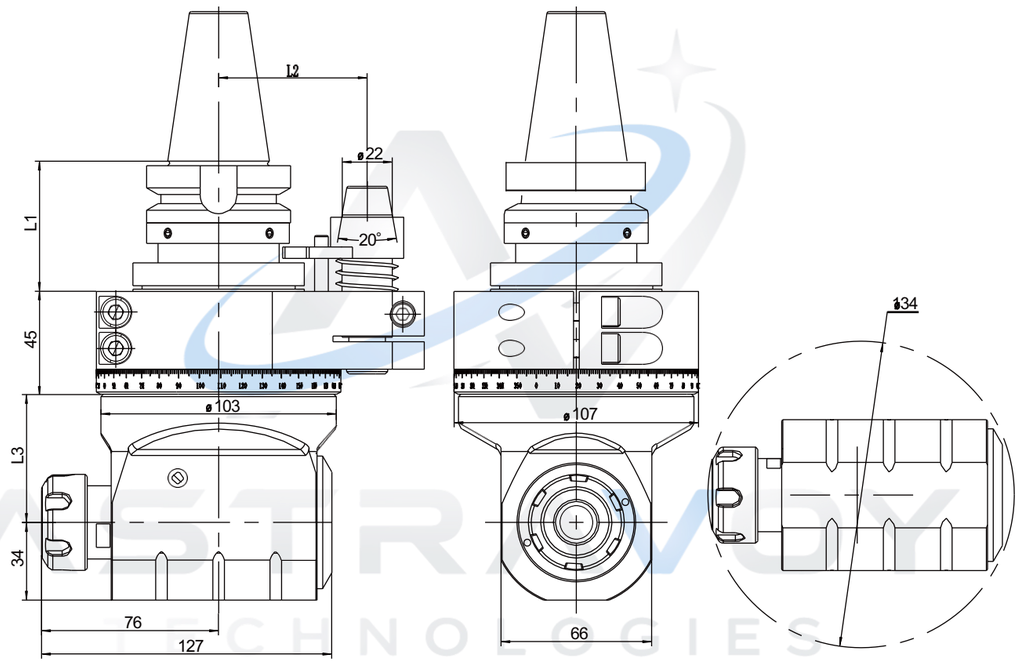

型號 Model	輸出 Output	L1	L2	L3	最大功率 Max power	最高轉速 Max speed	最大扭矩 Max torque	轉速比 Ratio	轉向 Direction	BT40 重量	BT50 重量
AG90-ER25-56	ER25	41/48	65/80	56	4KW	5000RPM	40NW	1:1	CCW-CW	6.2Kg	9Kg
AG90-ER25-78	ER25	41/48	65/80	78	4KW	5000RPM	40NW	1:1	CW-CCW	6.5Kg	9.2Kg

ASTRAVOY TECHNOLOGIES 航辰科技有限公司 Astravoy Technologies Co., Ltd.
AG90-ER25 系列

主軸介面 Interface：BT、NT、CAT、DAT、HSK

SK30/40/50	CAT30/40/50	BT30/40/50
KM63/80/100	ISO30/40/50	HSK63/80/100



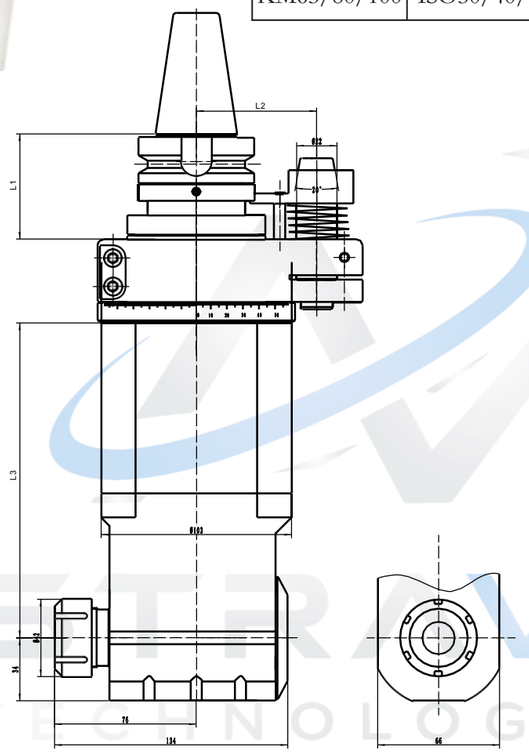

型號 Model	輸出 Output	L1	L2	L3	最大功率 Max power	最高轉速 Max speed	最大扭矩 Max torque	轉速比 Ratio	轉向 Direction	BT40 重量	BT50 重量
AG90-ER25-160	ER25	41/48	65/80	160	3KW	5000RPM	32NW	1:1	CCW-CW	8.1Kg	10.8Kg
AG90-ER25-170	ER25	41/48	65/80	170	3KW	5000RPM	32NW	1:1	CCW-CW	8.1Kg	10.8Kg
AG90-ER25-203	ER25	41/48	65/80	203	3KW	5000RPM	32NW	1:1	CCW-CW	9Kg	11.4Kg
AG90-ER25-220	ER25	41/48	65/80	220	3KW	5000RPM	32NW	1:1	CCW-CW	9.5Kg	11.9Kg

主軸介面 Interface：BT、NT、CAT、DAT、HSK

SK30/40/50	CAT30/40/50	BT30/40/50
KM63/80/100	ISO30/40/50	HSK63/80/100



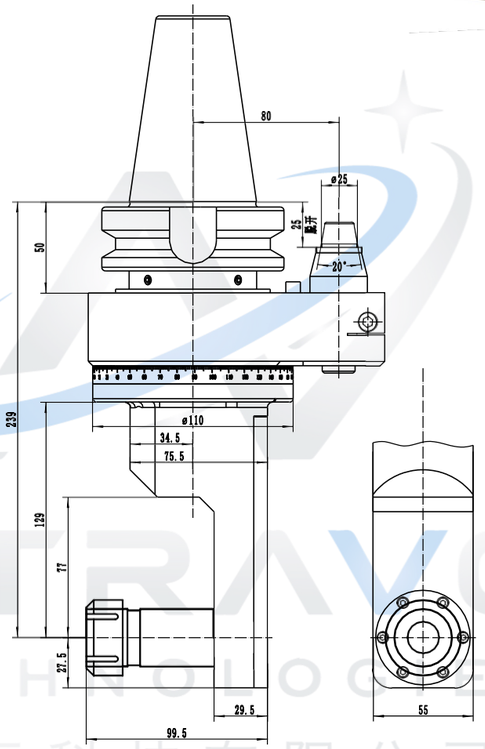

型號 Model	輸出 Output	最大功率 Max power	最高轉速 Max speed	最大扭矩 Max torque	轉速比 Ratio	轉向 Direction	重量 Weight
AG90-BT50-ER25-77	ER25	3KW	5000RPM	32NW	1:1	CW-CW	11.1Kg

ASTRAVOY TECHNOLOGIES 航辰科技有限公司 Astravoy Technologies Co., Ltd.
AG90-ER25 系列

主軸介面 Interface：BT、NT、CAT、DAT、HSK

SK30/40/50	CAT30/40/50	BT30/40/50
KM63/80/100	ISO30/40/50	HSK63/80/100



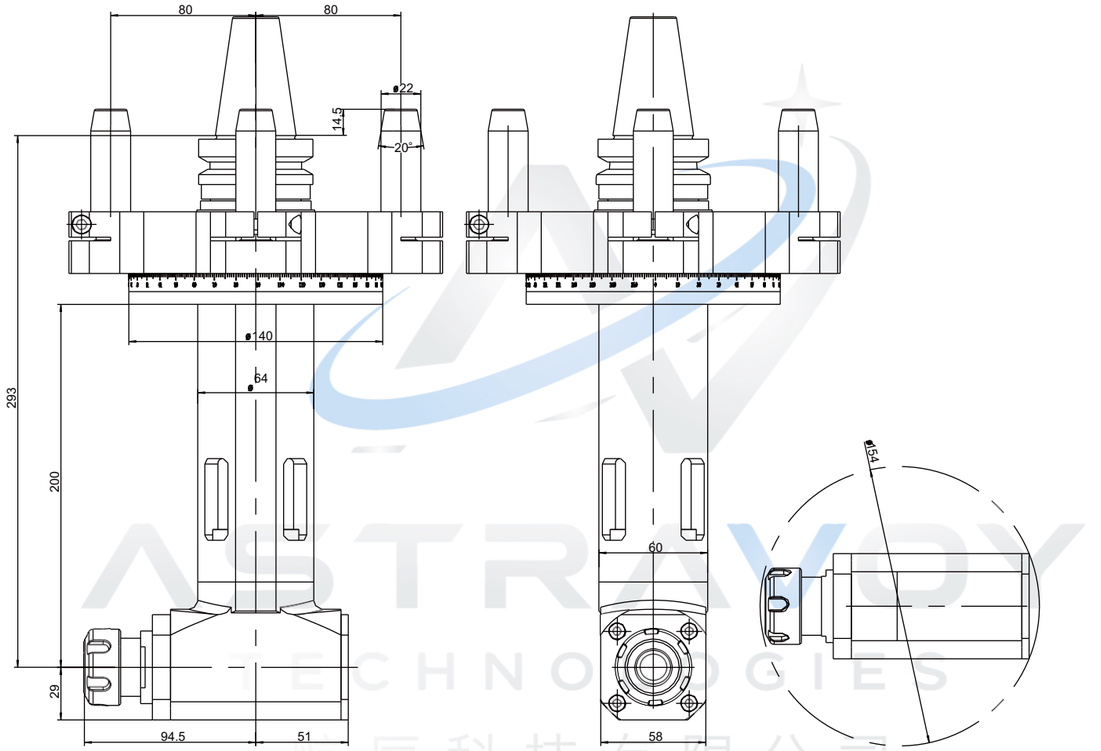

型號 Model	輸出 Output	最大功率 Max power	最高轉速 Max speed	最大扭矩 Max torque	轉速比 Ratio	轉向 Direction	重量 Weight
AG90-BT40-ER25-200 四支柱	ER25	3KW	5000RPM	32NW	1:1	CCW-CW	14Kg

主軸介面 Interface：BT、NT、CAT、DAT、HSK

SK30/40/50	CAT30/40/50	BT30/40/50
KM63/80/100	ISO30/40/50	HSK63/80/100



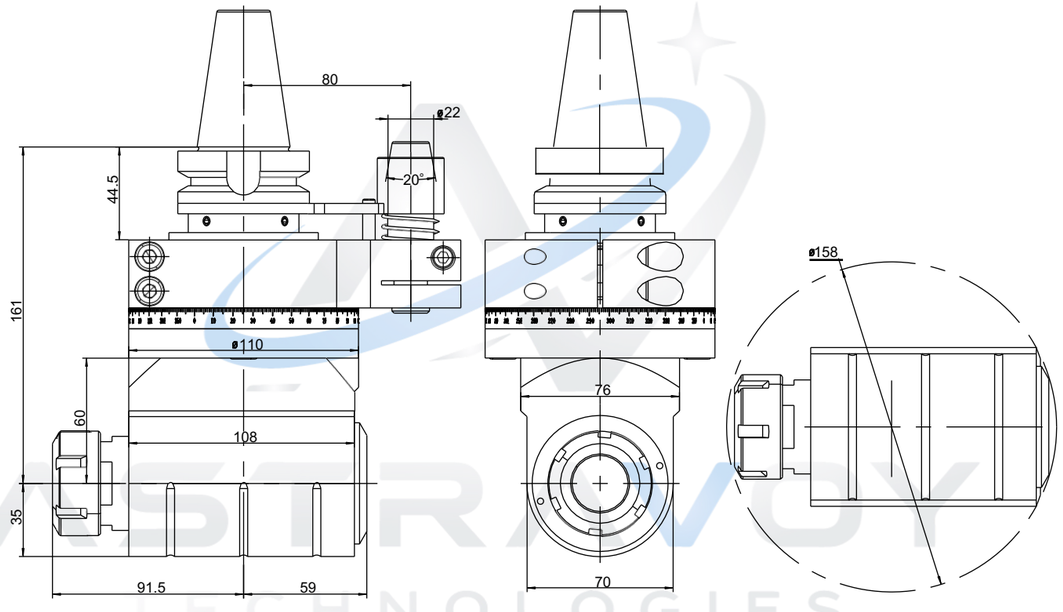

型號 Model	輸出 Output	最大功率 Max power	最高轉速 Max speed	最大扭矩 Max torque	轉速比 Ratio	轉向 Direction	BT40 重量	BT50 重量
AG90-ER32-60	ER32	4KW	5000RPM	40NW	1:1	CCW-CW	7Kg	9.7Kg

ASTRAVOY TECHNOLOGIES 航辰科技有限公司 Astravoy Technologies Co., Ltd.
AG90-ER32 系列

主軸介面 Interface：BT、NT、CAT、DAT、HSK

SK30/40/50	CAT30/40/50	BT30/40/50
KM63/80/100	ISO30/40/50	HSK63/80/100



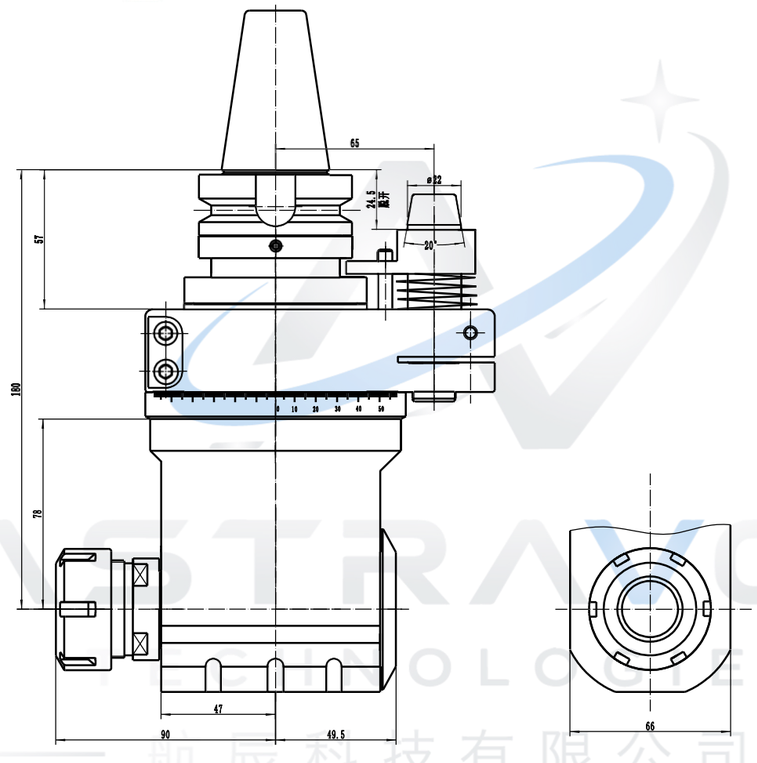

型號 Model	輸出 Output	最大功率 Max power	最高轉速 Max speed	最大扭矩 Max torque	轉速比 Ratio	轉向 Direction	BT40 重量	BT50 重量
AG90-ER32-78	ER32	3KW	5000RPM	32NW	1:1	CCW-CW	6.8Kg	9.5Kg

主軸介面 Interface：BT、NT、CAT、DAT、HSK

SK30/40/50	CAT30/40/50	BT30/40/50
KM63/80/100	ISO30/40/50	HSK63/80/100



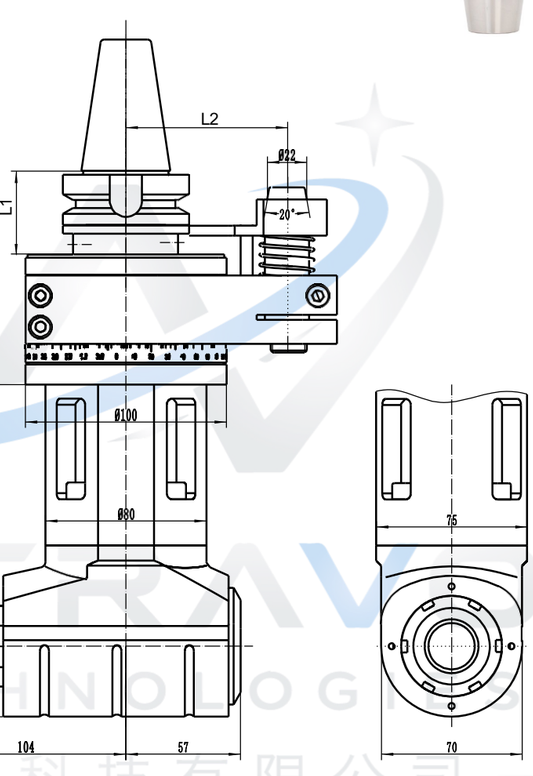

型號 Model	輸出 Output	L1	L2	L3	最大功率 Max power	最高轉速 Max speed	最大扭矩 Max torque	轉速比 Ratio	轉向 Direction	BT40 重量	BT50 重量
AG90-ER32-130	ER32	41/48	80/110	130	4KW	5000RPM	40NW	1:1	CCW-CW	10.7Kg	13.8Kg
AG90-ER32-138	ER32	41/48	80/110	138	4KW	5000RPM	40NW	1:1	CCW-CW	11.3Kg	14Kg
AG90-ER32-200	ER32	41/48	80/110	200	4KW	5000RPM	40NW	1:1	CCW-CW	13Kg	16Kg
AG90-ER32-220	ER32	41/48	80/110	220	4KW	5000RPM	60NW	1:1	CCW-CW	13.5Kg	16.5Kg

ASTRAVOY TECHNOLOGIES 航辰科技有限公司 Astravoy Technologies Co., Ltd.
AG90-ER32 系列



主軸介面 Interface：BT、NT、CAT、DAT、HSK

SK30/40/50	CAT30/40/50	BT30/40/50
KM63/80/100	ISO30/40/50	HSK63/80/100

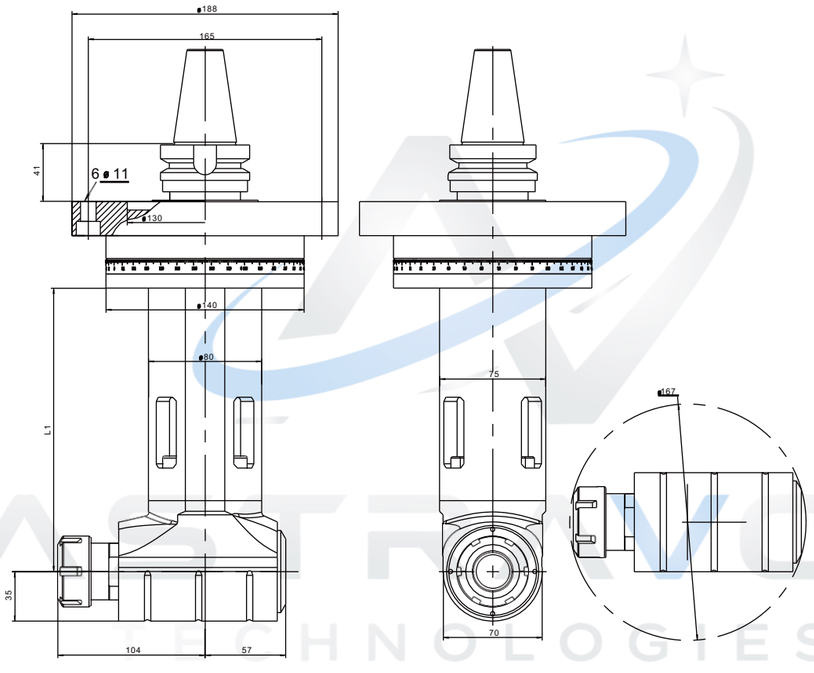

型號 Model	輸出 Output	L1	最大功率 Max power	最高轉速 Max speed	最大扭矩 Max torque	轉速比 Ratio	轉向 Direction	BT40 重量	BT50 重量
AG90-ER32-200	ER32	200	4KW	5000RPM	40NW	1:1	CCW-CW	21.5Kg	24.2Kg
AG90-ER32-250	ER32	250	4KW	5000RPM	40NW	1:1	CCW-CW	26.5Kg	29.2Kg
AG90-ER32-300	ER32	300	4KW	5000RPM	40NW	1:1	CCW-CW	31.5Kg	34.2Kg
AG90-ER32-350	ER32	350	4KW	5000RPM	40NW	1:1	CCW-CW	36.5Kg	39.2Kg
AG90-ER32-400	ER32	400	4KW	5000RPM	40NW	1:1	CCW-CW	41.5Kg	44.2Kg
AG90-ER32-450	ER32	450	4KW	5000RPM	40NW	1:1	CCW-CW	46.5Kg	49.2Kg
AG90-ER32-500	ER32	500	4KW	5000RPM	40NW	1:1	CCW-CW	51.5Kg	54.2Kg
AG90-ER32-550	ER32	550	4KW	5000RPM	40NW	1:1	CCW-CW	56.5Kg	59.2Kg
AG90-ER32-600	ER32	600	4KW	5000RPM	40NW	1:1	CCW-CW	61.5Kg	64.2Kg

AG90-ER32 鑄鐵系列

主軸介面 Interface：BT、NT、CAT、DAT、HSK

SK30/40/50	CAT30/40/50	BT30/40/50
KM63/80/100	ISO30/40/50	HSK63/80/100



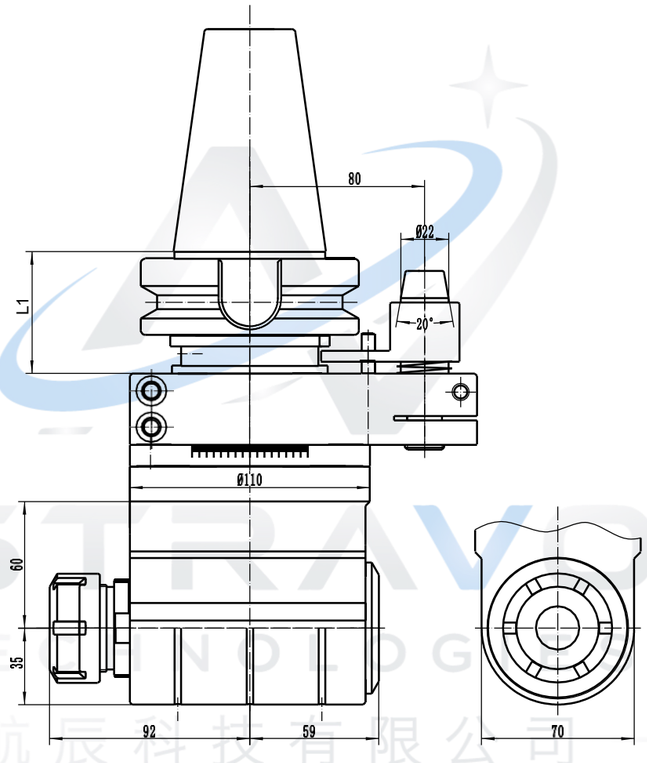

型號 Model	輸出 Output	L1	最大功率 Max power	最高轉速 Max speed	最大扭矩 Max torque	轉速比 Ratio	轉向 Direction	重量 Weight
AG90-BT40-ER32-60 鑄鐵	ER32	41	4KW	5000RPM	40NW	1:1	CCW-CW	9Kg
AG90-BT50-ER32-60 鑄鐵	ER32	48	4KW	5000RPM	40NW	1:1	CCW-CW	12Kg

AG90-ER32 系列

主軸介面 Interface：BT、NT、CAT、DAT、HSK

SK30/40/50	CAT30/40/50	BT30/40/50
KM63/80/100	ISO30/40/50	HSK63/80/100



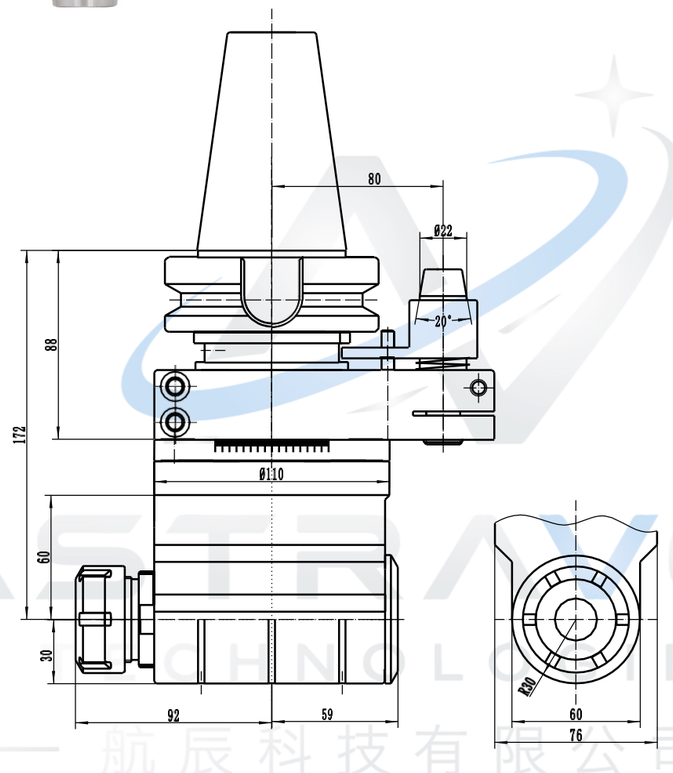

型號 Model	輸出 Output	最大功率 Max power	最高轉速 Max speed	最大扭矩 Max torque	轉速比 Ratio	轉向 Direction	重量 Weight
AG90-BT50-ER32-60-R30	ER32	4KW	5000RPM	40NW	1:1	CCW-CW	9.5Kg

AG90-ER32-M 系列

主軸介面 Interface：BT、NT、CAT、DAT、HSK

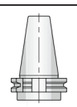	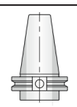	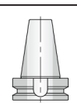
SK30/40/50	CAT30/40/50	BT30/40/50
	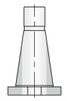	
KM63/80/100	ISO30/40/50	HSK63/80/100



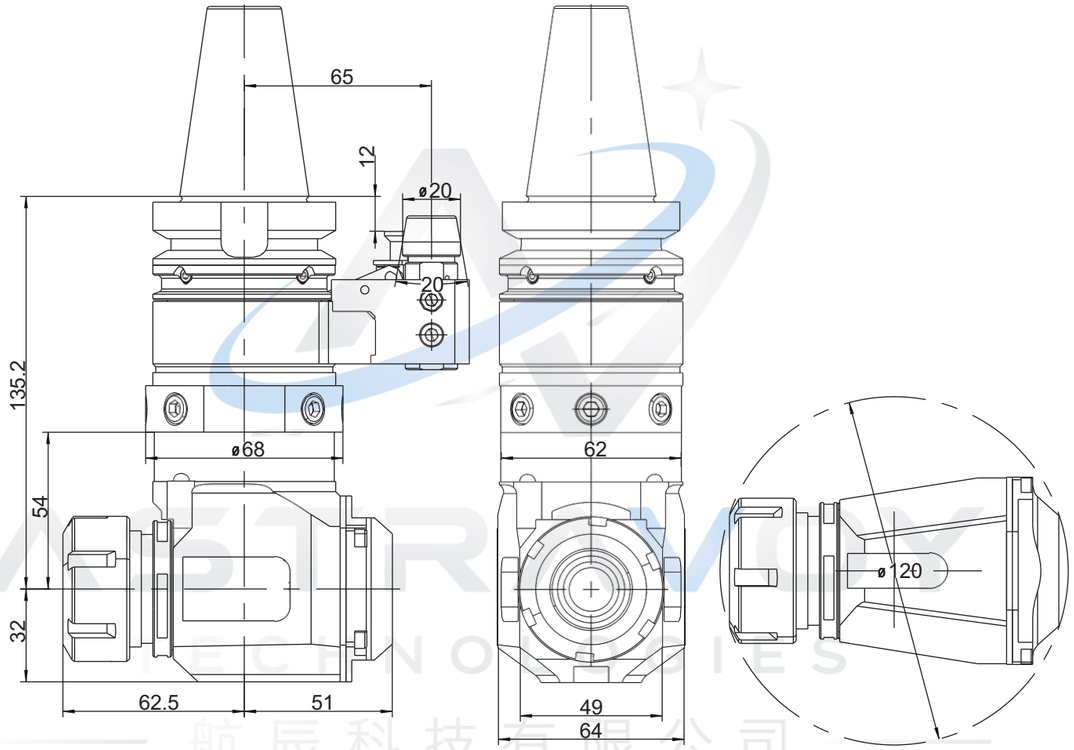

型號 Model	輸出 Output	最大功率 Max power	最高轉速 Max speed	最大扭矩 Max torque	轉速比 Ratio	轉向 Direction	重量 Weight
AG90-BT40-ER32-54M	**ER32**	**4KW**	**5000RPM**	**40NW**	**1:1**	**CCW-CW**	**4.9Kg**

ASTRAVOY TECHNOLOGIES 航辰科技有限公司 Astravoy Technologies Co., Ltd.

AG90-ER32-M 系列

主軸介面 Interface：BT、NT、CAT、DAT、HSK

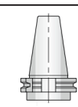		
SK30/40/50	CAT30/40/50	BT30/40/50
	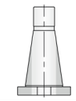	
KM63/80/100	ISO30/40/50	HSK63/80/100



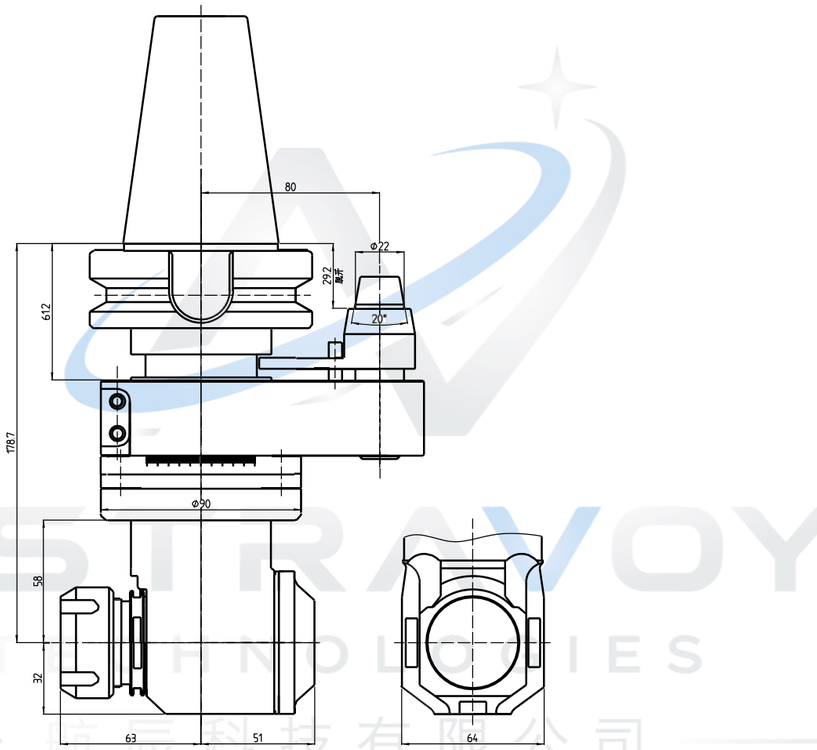

型號 Model	輸出 Output	最大功率 Max power	最高轉速 Max speed	最大扭矩 Max torque	轉速比 Ratio	轉向 Direction	重量 Weight
AG90-BT50-ER32-58M	**ER32**	**4KW**	**5000RPM**	**40NW**	**1:1**	**CCW-CW**	**7.4Kg**

AG90-ER32-M 系列

主軸介面 Interface：BT、NT、CAT、DAT、HSK

SK30/40/50	CAT30/40/50	BT30/40/50
KM63/80/100	ISO30/40/50	HSK63/80/100



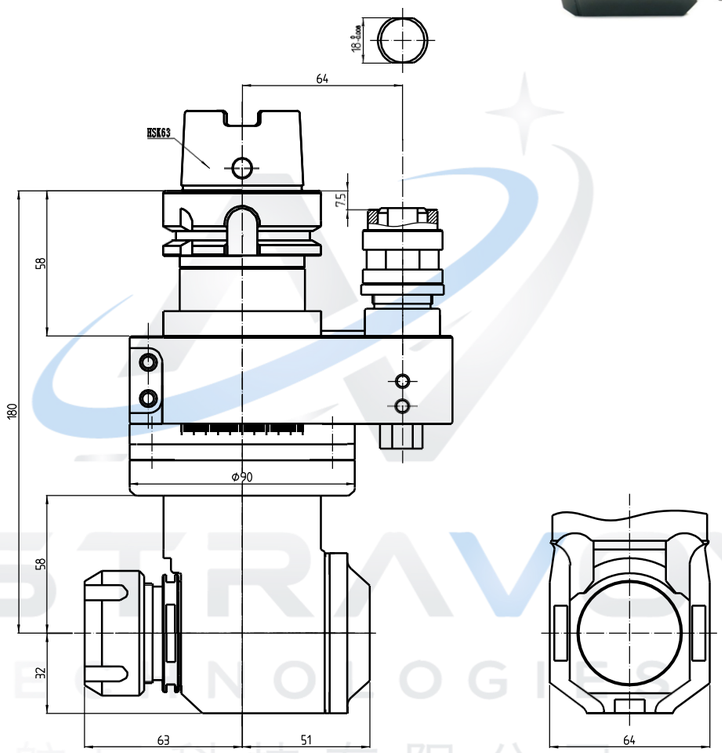

型號 Model	輸出 Output	最大功率 Max power	最高轉速 Max speed	最大扭矩 Max torque	轉速比 Ratio	轉向 Direction	重量 Weight
AG90-HSK63A-ER32-58M	ER32	4KW	5000RPM	40NW	1.2:1	CCW-CW	4.8Kg

ASTRAVOY TECHNOLOGIES 航辰科技有限公司 Astravoy Technologies Co., Ltd.

AG90-ER32-M 系列

主軸介面 Interface：BT、NT、CAT、DAT、HSK

SK30/40/50	CAT30/40/50	BT30/40/50
KM63/80/100	ISO30/40/50	HSK63/80/100



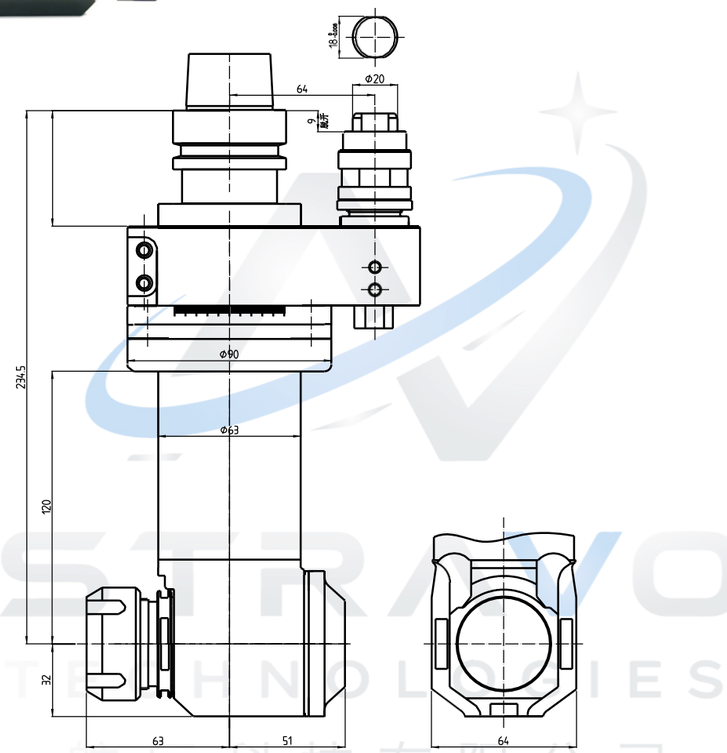

型號 Model	輸出 Output	最大功率 Max power	最高轉速 Max speed	最大扭矩 Max torque	轉速比 Ratio	轉向 Direction	重量 Weight
AG90-HSK50E-ER32-120M	ER32	4KW	5000RPM	40NW	1.21:1	CCW-CW	5.3Kg

主軸介面 Interface：BT、NT、CAT、DAT、HSK

SK30/40/50	CAT30/40/50	BT30/40/50
KM63/80/100	ISO30/40/50	HSK63/80/100



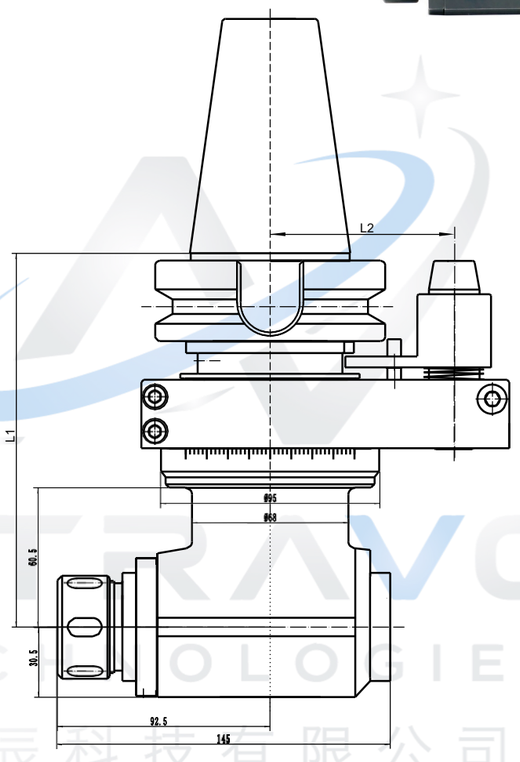

型號 Model	輸出 Output	L1	L2	最大功率 Max power	最高轉速 Max speed	最大扭矩 Max torque	轉速比 Ratio	轉向 Direction	重量 Weight
AG90-BT40-ER32-60H	ER32	151	80	4KW	5000RPM	40NW	1:1	CCW-CW	7Kg
AG90-BT50-ER32-60H	ER32	193	80	4KW	5000RPM	40NW	1:1	CCW-CW	9.6Kg

ASTRAVOY TECHNOLOGIES 航辰科技有限公司 Astravoy Technologies Co., Ltd.
AG90-ER32-H 系列

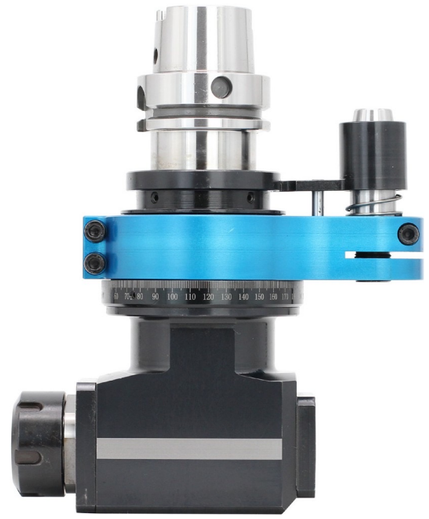

主軸介面 Interface：BT、NT、CAT、DAT、HSK

SK30/40/50	CAT30/40/50	BT30/40/50
KM63/80/100	ISO30/40/50	HSK63/80/100

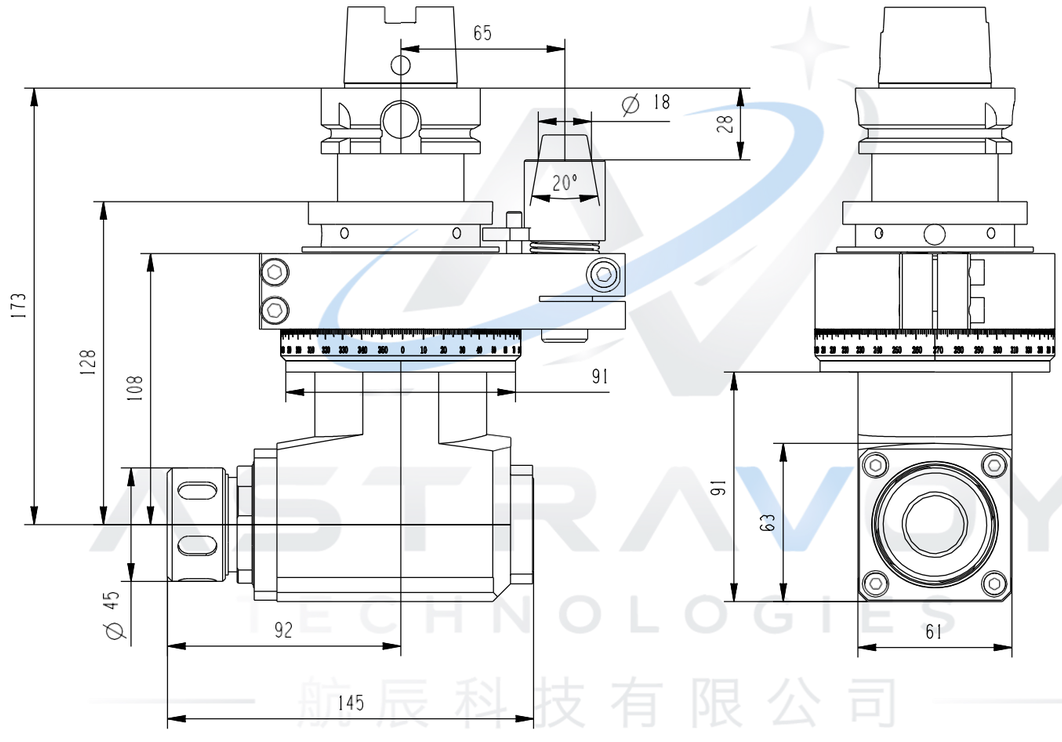

型號 Model	輸出 Output	最大功率 Max power	最高轉速 Max speed	最大扭矩 Max torque	轉速比 Ratio	轉向 Direction	重量 Weight
AG90-HSK63A-ER32-60H	ER32	4KW	5000RPM	40NW	1:1	CCW-CW	7.1Kg

主軸介面 Interface：BT、NT、CAT、DAT、HSK

SK30/40/50	CAT30/40/50	BT30/40/50
KM63/80/100	ISO30/40/50	HSK63/80/100



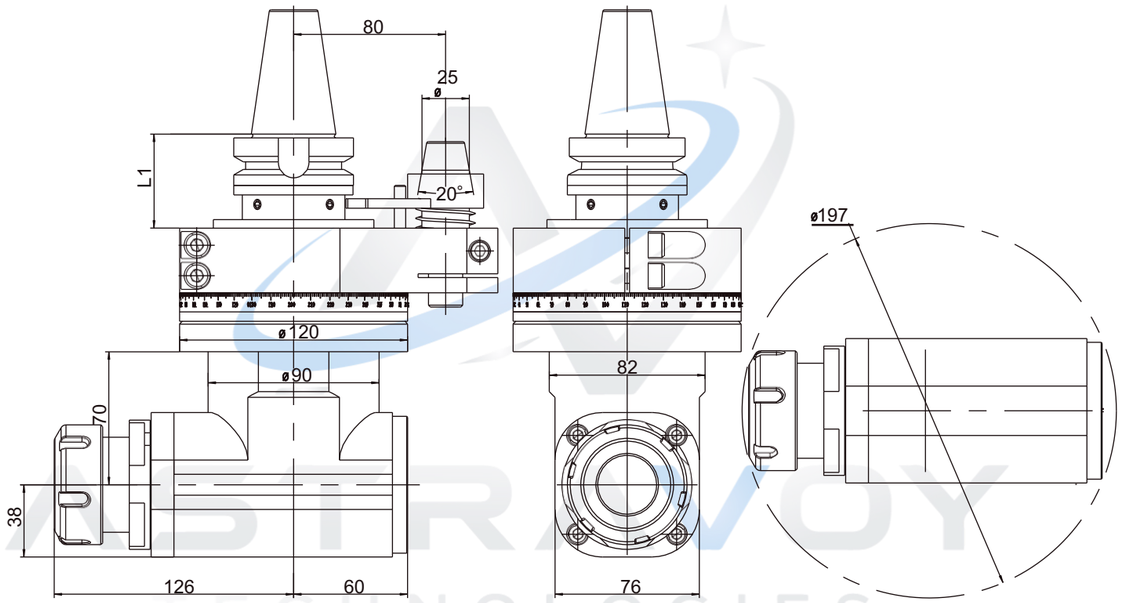

型號 Model	輸出 Output	L1	最大功率 Max power	最高轉速 Max speed	最大扭矩 Max torque	轉速比 Ratio	轉向 Direction	重量 Weight
AG90-BT40-ER40-70	ER40	49.5	6KW	5000RPM	75NW	1:1	CW-CCW	9Kg
AG90-BT50-ER40-70	ER40	60.5	6KW	5000RPM	75NW	1:1	CW-CCW	12.4Kg

ASTRAVOY TECHNOLOGIES 航辰科技有限公司 Astravoy Technologies Co., Ltd.
AG90-ER40 系列

主軸介面 Interface：BT、NT、CAT、DAT、HSK

SK30/40/50	CAT30/40/50	BT30/40/50
KM63/80/100	ISO30/40/50	HSK63/80/100

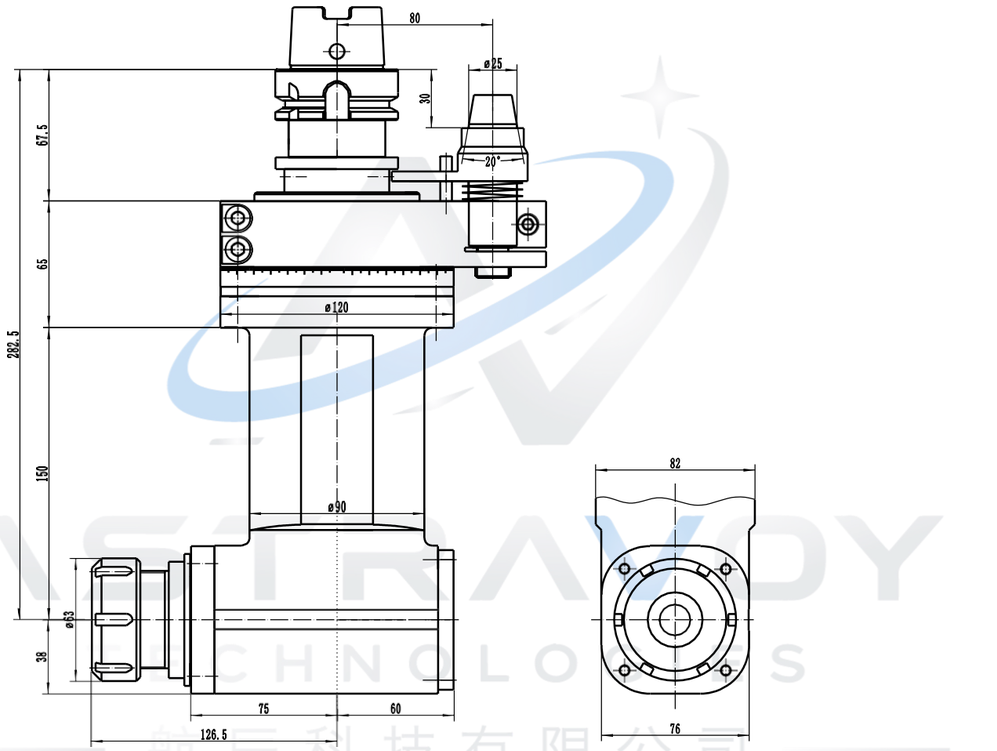

型號 Model	輸出 Output	最大功率 Max power	最高轉速 Max speed	最大扭矩 Max torque	轉速比 Ratio	轉向 Direction	重量 Weight
AG90-HSK63A-ER40-150	ER40	6KW	5000RPM	75NW	1:1	CCW-CW	

主軸介面 Interface：BT、NT、CAT、DAT、HSK

SK30/40/50	CAT30/40/50	BT30/40/50
KM63/80/100	ISO30/40/50	HSK63/80/100



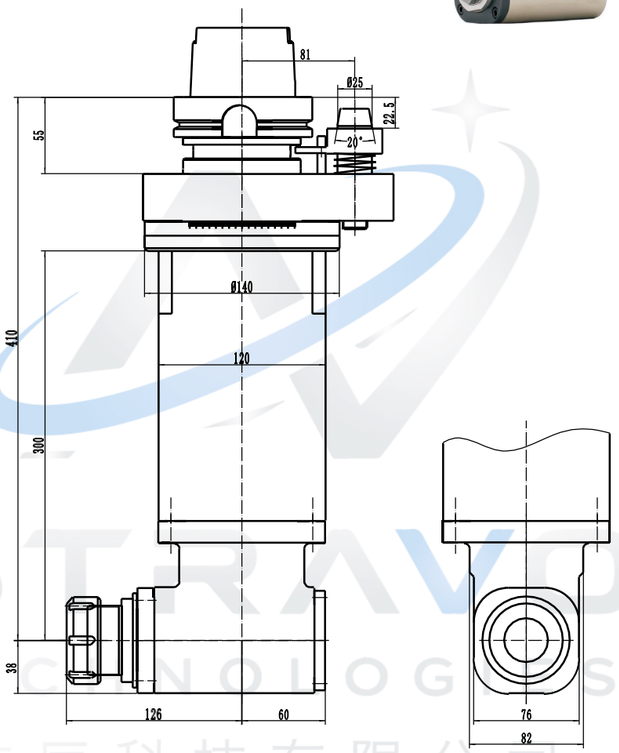

型號 Model	輸出 Output	最大功率 Max power	最高轉速 Max speed	最大扭矩 Max torque	轉速比 Ratio	轉向 Direction	重量 Weight
AG90-HSK100A-ER40-300	ER40	6KW	5000RPM	75NW	1:1	CW-CCW	27.2Kg

ASTRAVOY TECHNOLOGIES 航辰科技有限公司 Astravoy Technologies Co., Ltd.
AG90-ER40 系列

主軸介面 Interface：BT、NT、CAT、DAT、HSK

SK30/40/50	CAT30/40/50	BT30/40/50
KM63/80/100	ISO30/40/50	HSK63/80/100



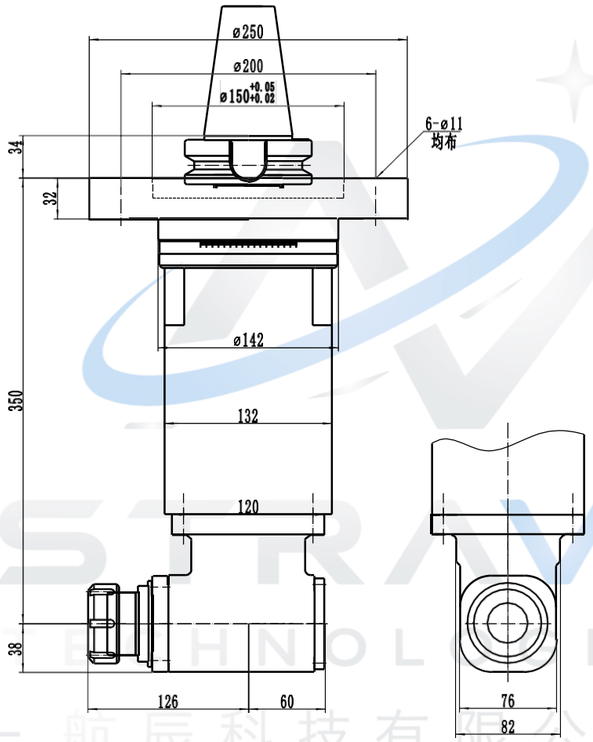

型號 Model	輸出 Output	最大功率 Max power	最高轉速 Max speed	最大扭矩 Max torque	轉速比 Ratio	轉向 Direction	重量 Weight
AG90-BT50-ER40-350	ER40	6KW	5000RPM	75NW	1:1	CW-CCW	

AG90-V 系列

ANGLE HEAD

直角型角度頭



ASTRAVOY TECHNOLOGIES 航辰科技有限公司 Astravoy Technologies Co., Ltd.



主軸介面 Interface：BT、NT、CAT、DAT、HSK

		
SK30/40/50	CAT30/40/50	BT30/40/50
		
KM63/80/100	ISO30/40/50	HSK63/80/100

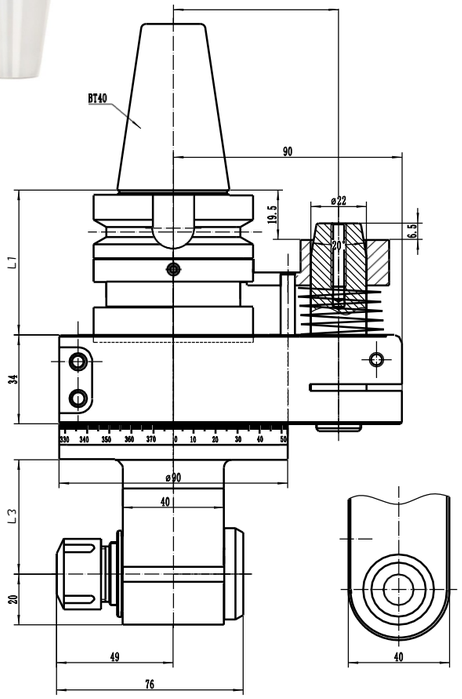

型號 Model	輸出 Output	L1	L2	L3	最大功率 Max power	最高轉速 Max speed	最大扭矩 Max torque	轉速比 Ratio	轉向 Direction	BT40重量	BT50重量
AG90-ER16V-30	ER16	41/48	65/80	30	1.5KW	8000RPM	12NW	1:1	CCW-CW	4.1Kg	6.8Kg
AG90-ER16V-45	ER16	41/48	65/80	45	1.5KW	8000RPM	12NW	1:1	CCW-CW	4.2Kg	8.5Kg
AG90-ER16V-120	ER16	41/48	65/80	111.5	1.5KW	8000RPM	12NW	1:1	CCW-CW	4.9Kg	8.7Kg
AG90-ER16V-150	ER16	41/48	65/80	150	1.5KW	8000RPM	12NW	1:1	CCW-CW	5.3Kg	8.8Kg
AG90-ER16V-160	ER16	41/48	65/80	160	1.5KW	8000RPM	12NW	1:1	CCW-CW	5.3Kg	8.1Kg
AG90-ER16V-180	ER16	41/48	65/80	180	1.5KW	8000RPM	12NW	1:1	CCW-CW	5.7Kg	8.4Kg
AG90-ER16V-200	ER16	41/48	65/80	200	1.5KW	8000RPM	12NW	1:1	CCW-CW	5.9Kg	9.6Kg
AG90-ER16V-300	ER16	41/48	65/80	300	1.5KW	8000RPM	12NW	1:1	CCW-CW	7.7Kg	10.4Kg

主軸介面 Interface：BT、NT、CAT、DAT、HSK

SK30/40/50	CAT30/40/50	BT30/40/50
KM63/80/100	ISO30/40/50	HSK63/80/100



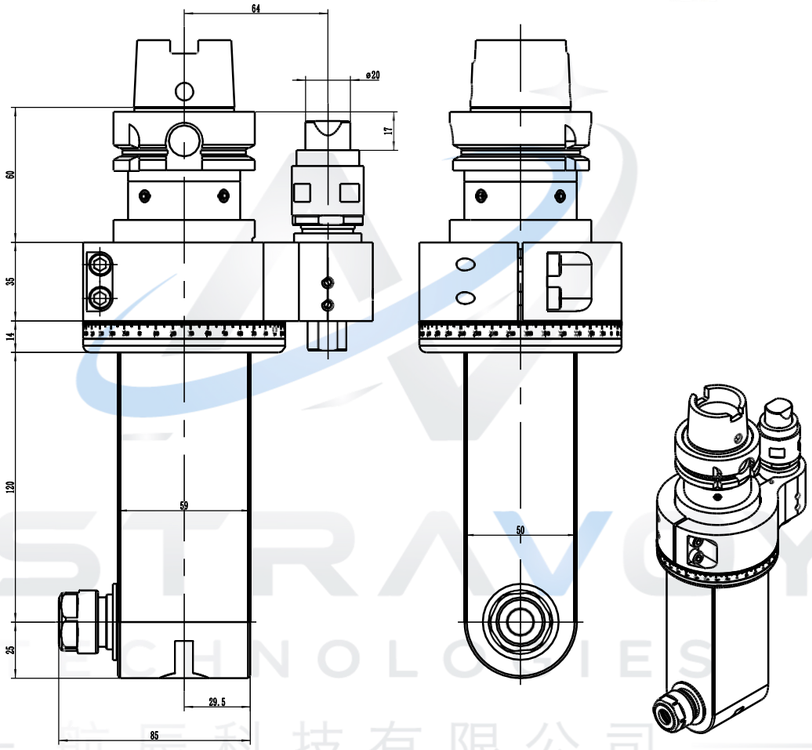

型號 Model	輸出 Output	最大功率 Max power	最高轉速 Max speed	最大扭矩 Max torque	轉速比 Ratio	轉向 Direction	重量 Weight
AG90-HSK63A-ER16V-120A	ER16	2KW	5000RPM	18NW	1:1	CCW-CW	6Kg

ASTRAVOY TECHNOLOGIES 航辰科技有限公司 Astravoy Technologies Co., Ltd.
AG90-ER16V 系列

主軸介面 Interface：BT、NT、CAT、DAT、HSK

SK30/40/50	CAT30/40/50	BT30/40/50
KM63/80/100	ISO30/40/50	HSK63/80/100



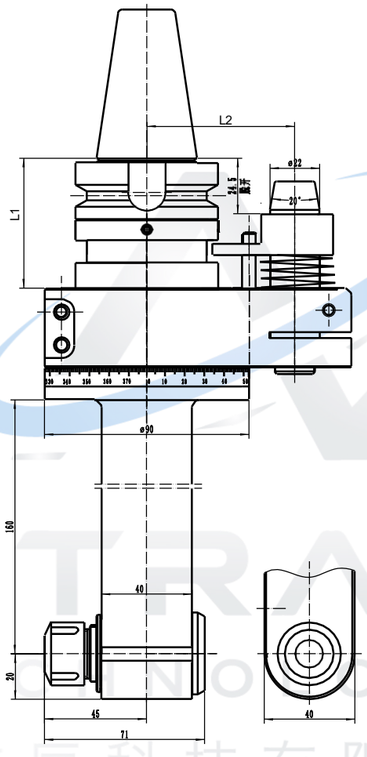

型號 Model	輸出 Output	L1	L2	最大功率 Max power	最高轉速 Max speed	最大扭矩 Max torque	轉速比 Ratio	轉向 Direction	BT40 重量	BT50 重量
AG90-ER16V-160-71	ER16	41/48	65/80	1.5KW	5000RPM	12NW	1:1	CCW-CW	6.3Kg	8.9Kg

主軸介面 Interface：BT、NT、CAT、DAT、HSK

SK30/40/50	CAT30/40/50	BT30/40/50
KM63/80/100	ISO30/40/50	HSK63/80/100



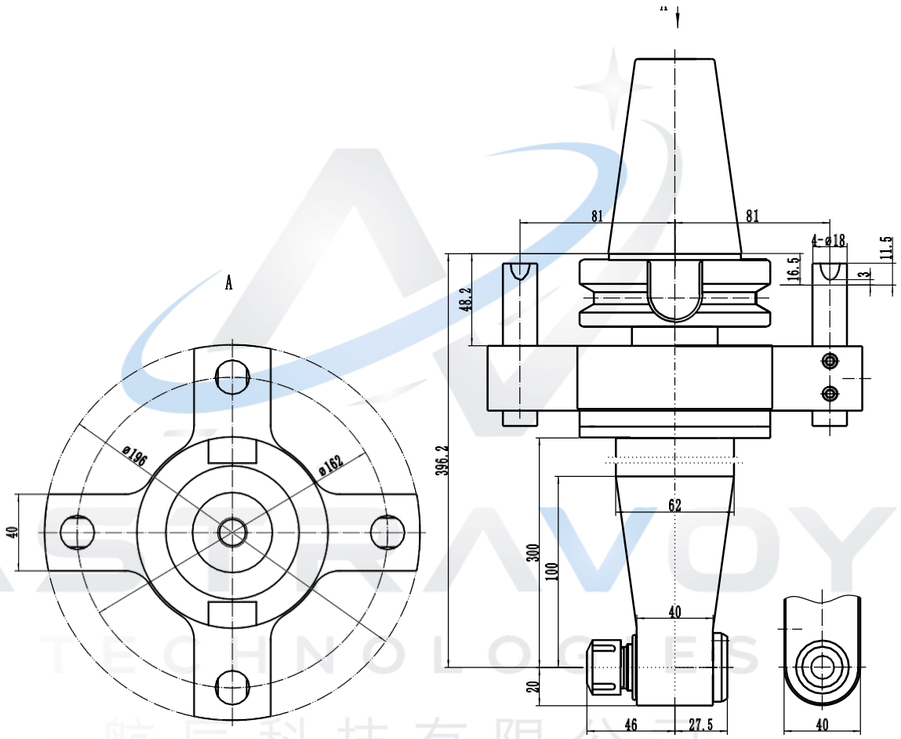

型號 Model	輸出 Output	最大功率 Max power	最高轉速 Max speed	最大扭矩 Max torque	轉速比 Ratio	轉向 Direction	重量 Weight
AG90-BT50-ER16V-300	ER16	1.5KW	5000RPM	12NW	1:1	CCW-CW	7.4Kg

ASTRAVOY TECHNOLOGIES 航辰科技有限公司 Astravoy Technologies Co., Ltd.
AG90-ER16V 系列

主軸介面 Interface：BT、NT、CAT、DAT、HSK

SK30/40/50	CAT30/40/50	BT30/40/50
KM63/80/100	ISO30/40/50	HSK63/80/100



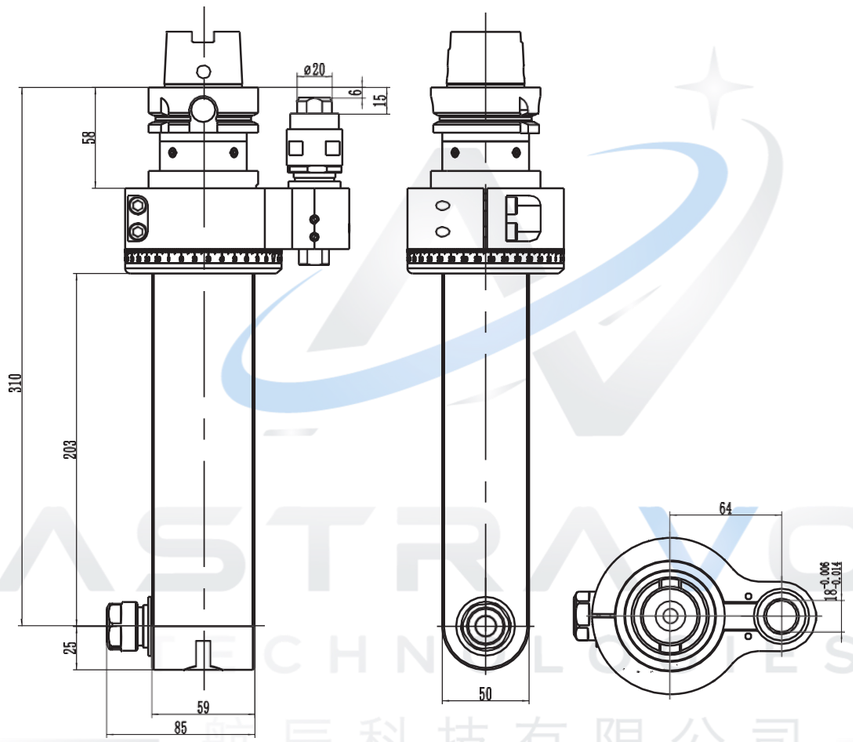

型號 Model	輸出 Output	最大功率 Max power	最高轉速 Max speed	最大扭矩 Max torque	轉速比 Ratio	轉向 Direction	重量 Weight
AG90-HSK63A-ER16V-310	ER16	1.5KW	5000RPM	12NW	1:1	CCW-CW	5.5Kg

主軸介面 Interface：BT、NT、CAT、DAT、HSK

SK30/40/50	CAT30/40/50	BT30/40/50
KM63/80/100	ISO30/40/50	HSK63/80/100



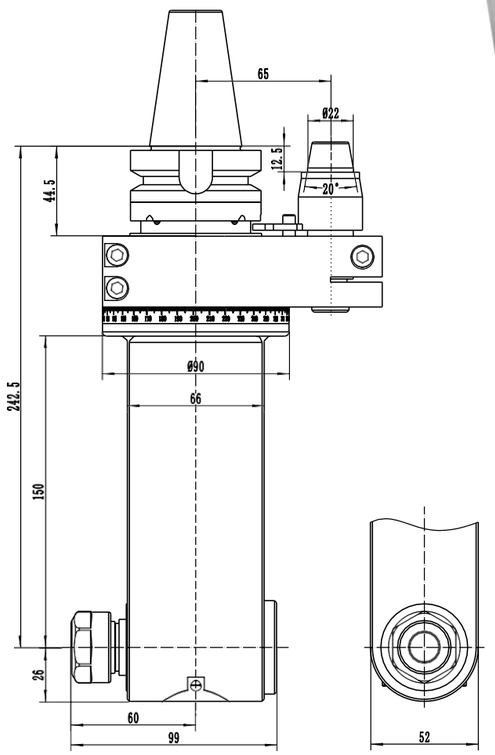

型號 Model	輸出 Output	最大功率 Max power	最高轉速 Max speed	最大扭矩 Max torque	轉速比 Ratio	轉向 Direction	重量 Weight
AG90-BT40-ER20V-150	ER20	2KW	5000RPM	18NW	1:1	CCW-CW	7Kg

ASTRAVOY TECHNOLOGIES 航辰科技有限公司 Astravoy Technologies Co., Ltd.

AG90-F 系列

ANGLE HEAD

直角型角度頭



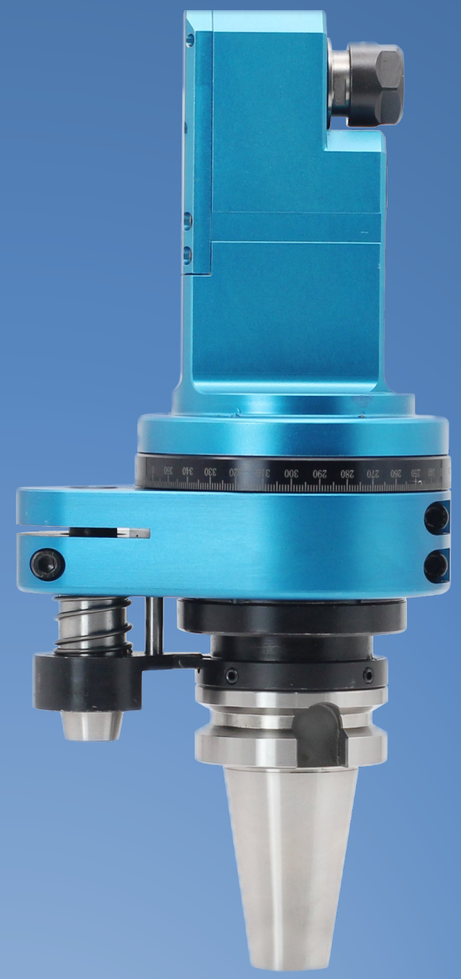

AG90-ER11F 系列

主軸介面 Interface：BT、NT、CAT、DAT、HSK

SK30/40/50	CAT30/40/50	BT30/40/50
KM63/80/100	ISO30/40/50	HSK63/80/100



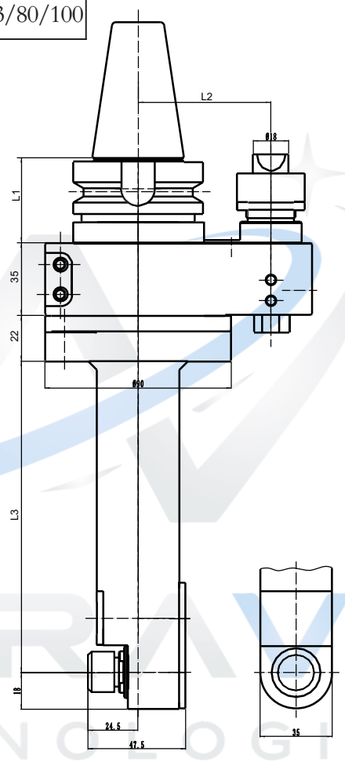

型號 Model	輸出 Output	L1	L2	L3	最大功率 Max power	最高轉速 Max speed	最大扭矩 Max torque	轉速比 Ratio	轉向 Direction	BT40 重量	BT50 重量
AG90-ER11F-80	ER11	41/48	65/80	80	1KW	5000RPM	6NW	1:1	CW-CW	5Kg	7.8Kg
AG90-ER11F-100	ER11	41/48	65/80	100	1KW	5000RPM	6NW	1:1	CW-CW	5.4Kg	8Kg
AG90-ER11F-140	ER11	41/48	65/80	140	1KW	5000RPM	6NW	1:1	CW-CW	5.8Kg	8.6Kg
AG90-ER11F-150	ER11	41/48	65/80	150	1KW	5000RPM	6NW	1:1	CW-CW	5.9Kg	8.7Kg
AG90-ER11F-186	ER11	41/48	65/80	186	1KW	5000RPM	6NW	1:1	CW-CW	6.3Kg	9Kg
AG90-ER11F-200	ER11	41/48	65/80	200	1KW	5000RPM	6NW	1:1	CW-CW	6.5Kg	9.2Kg

AG90-ER16F 系列



主軸介面 Interface：BT、NT、CAT、DAT、HSK

SK30/40/50	CAT30/40/50	BT30/40/50
KM63/80/100	ISO30/40/50	HSK63/80/100

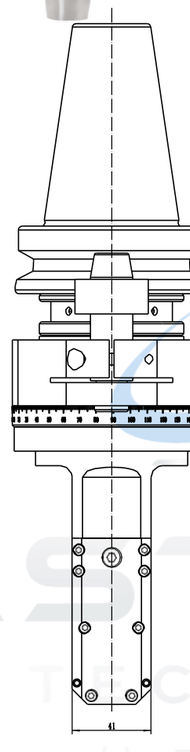

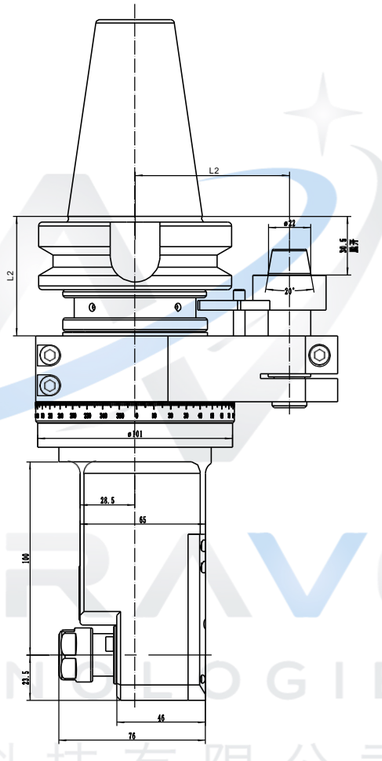

型號 Model	輸出 Output	L1	L2	最大功率 Max power	最高轉速 Max speed	最大扭矩 Max torque	轉速比 Ratio	轉向 Direction	BT40重量	BT50重量
AG90-ER16F-100	ER16	41/48	65/80	1.5KW	5000RPM	12NW	1:1	CW-CW	5.4Kg	8Kg

AG90-ER16F 系列

主軸介面 Interface：BT、NT、CAT、DAT、HSK

SK30/40/50	CAT30/40/50	BT30/40/50
KM63/80/100	ISO30/40/50	HSK63/80/100



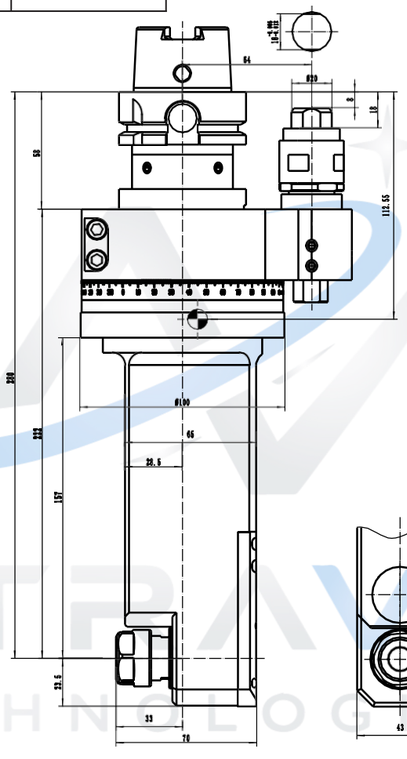

型號 Model	輸出 Output	最大功率 Max power	最高轉速 Max speed	最大扭矩 Max torque	轉速比 Ratio	轉向 Direction	重量 Weight
AG90-HSK63A-ER16F-157	ER16	1.5KW	5000RPM	12NW	1:1	CW-CW	5.1Kg

AG90-ER20F 系列



主軸介面 Interface：BT、NT、CAT、DAT、HSK

SK30/40/50	CAT30/40/50	BT30/40/50
KM63/80/100	ISO30/40/50	HSK63/80/100

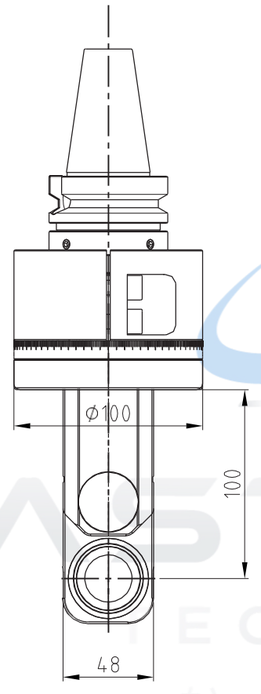

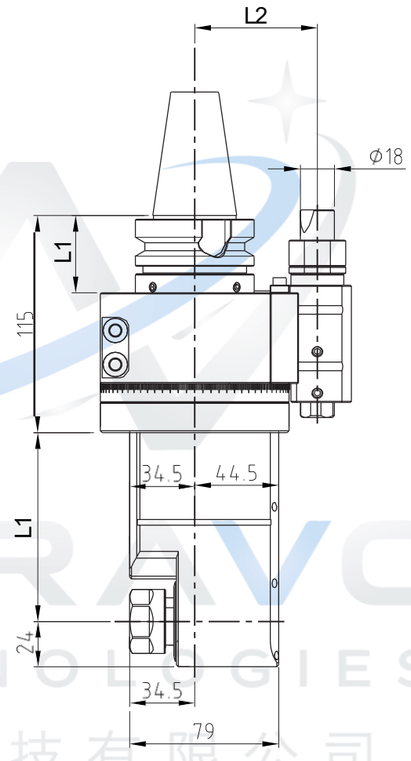

型號 Model	輸出 Output	L1	L2	L3	最大功率 Max power	最高轉速 Max speed	最大扭矩 Max torque	轉速比 Ratio	轉向 Direction	BT40 重量	BT50 重量
AG90-ER20F-100	**ER20**	**41/48**	**65/80**	**100**	**2KW**	**5000RPM**	**16NW**	**1:1**	**CW-CW**	**7.1Kg**	**10Kg**
AG90-ER20F-150	**ER20**	**41/48**	**65/80**	**150**	**2KW**	**5000RPM**	**16NW**	**1:1**	**CW-CW**		

主軸介面 Interface：BT、NT、CAT、DAT、HSK

SK30/40/50	CAT30/40/50	BT30/40/50
KM63/80/100	ISO30/40/50	HSK63/80/100

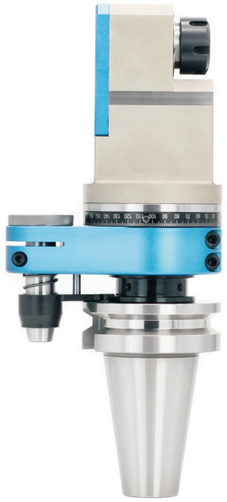

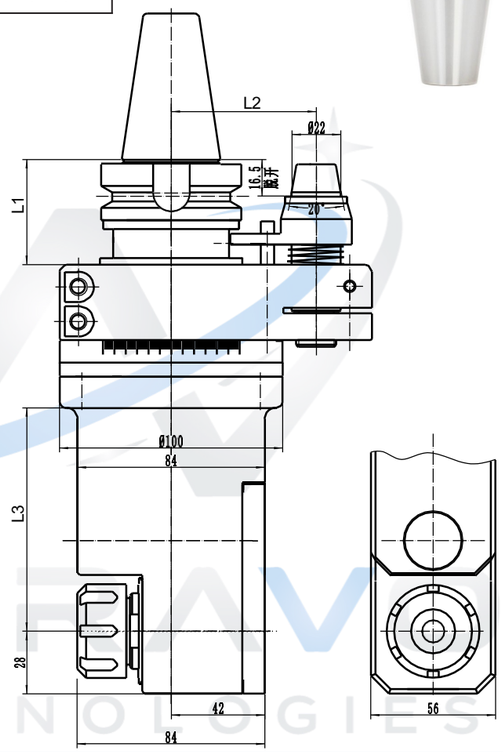

型號 Model	輸出 Output	L1	L2	L3	最大功率 Max power	最高轉速 Max speed	最大扭矩 Max torque	轉速比 Ratio	轉向 Direction	BT40 重量	BT50 重量
AG90-ER25F-100	ER25	41/48	65/80	100	3KW	5000RPM	32NW	1:1	CW-CW	6.3Kg	11Kg
AG90-ER25F-148	ER25	41/48	65/80	148	3KW	5000RPM	32NW	1:1	CW-CW	9.8Kg	12.5Kg
AG90-ER25F-150	ER25	41/48	65/80	150	3KW	5000RPM	32NW	1:1	CW-CW	9.9Kg	12.6Kg
AG90-ER25F-170	ER25	41/48	65/80	170	3KW	5000RPM	32NW	1:1	CW-CW	10.6Kg	13.3Kg
AG90-ER25F-200	ER25	41/48	65/80	200	3KW	5000RPM	32NW	1:1	CW-CW	11.5Kg	14.2Kg
AG90-ER25F-250	ER25	41/48	65/80	250	3KW	5000RPM	32NW	1:1	CW-CW	13.1Kg	15.8Kg

ASTRAVOY TECHNOLOGIES 航辰科技有限公司 Astravoy Technologies Co., Ltd.
AG90-ER25F 系列

主軸介面 Interface：BT、NT、CAT、DAT、HSK

SK30/40/50	CAT30/40/50	BT30/40/50
KM63/80/100	ISO30/40/50	HSK63/80/100

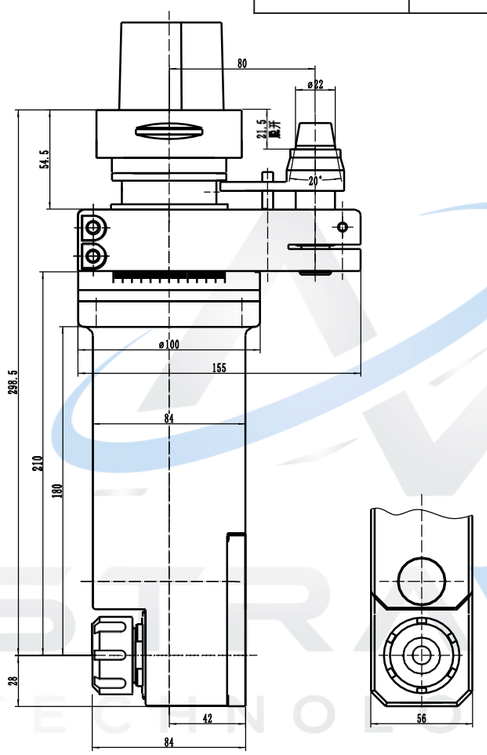

型號 Model	輸出 Output	最大功率 Max power	最高轉速 Max speed	最大扭矩 Max torque	轉速比 Ratio	轉向 Direction	重量 Weight
AG90-Capto-C8-ER25F-210	ER25	3KW	5000RPM	32NW	1:1	CW-CW	11.7Kg

主軸介面 Interface：BT、NT、CAT、DAT、HSK

SK30/40/50	CAT30/40/50	BT30/40/50
KM63/80/100	ISO30/40/50	HSK63/80/100



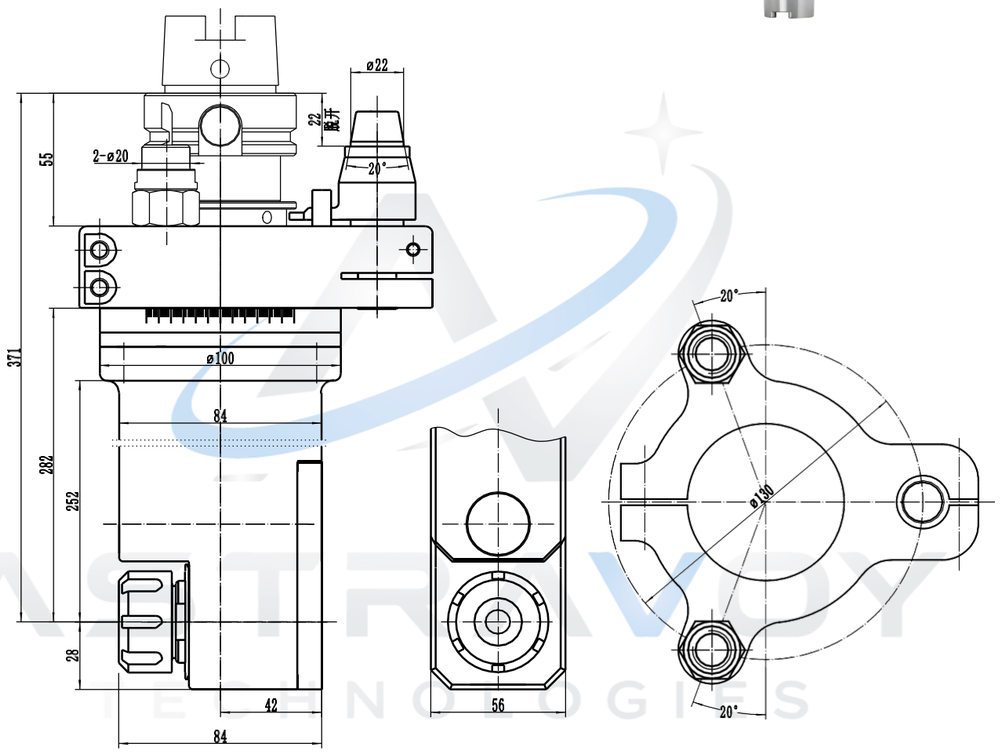

型號 Model	輸出 Output	最大功率 Max power	最高轉速 Max speed	最大扭矩 Max torque	轉速比 Ratio	轉向 Direction	重量 Weight
AG90-HSK63A-ER25F-252	ER25	3KW	5000RPM	40NW	1:1	CW-CW	12.1Kg

ASTRAVOY TECHNOLOGIES 航辰科技有限公司 Astravoy Technologies Co., Ltd.

AG90-ER25F 系列

主軸介面 Interface：BT、NT、CAT、DAT、HSK

SK30/40/50	CAT30/40/50	BT30/40/50
KM63/80/100	ISO30/40/50	HSK63/80/100



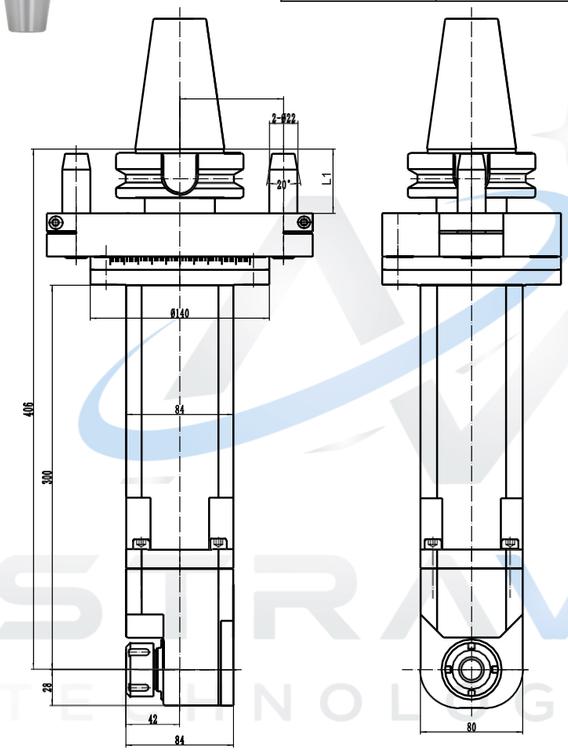

型號 Model	輸出 Output	L1	L2	最大功率 Max power	最高轉速 Max speed	最大扭矩 Max torque	轉速比 Ratio	轉向 Direction	BT40 重量	BT50 重量
AG90-ER25F-300	ER25	41/48	65/80	3KW	5000RPM	35NW	1:1	CW-CW	21.3Kg	24Kg

主軸介面 Interface：BT、NT、CAT、DAT、HSK

SK30/40/50	CAT30/40/50	BT30/40/50
KM63/80/100	ISO30/40/50	HSK63/80/100



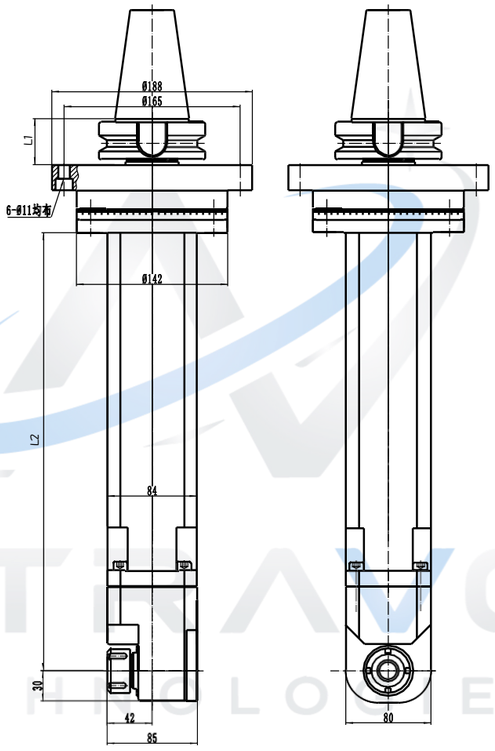

型號 Model	輸出 Output	L1	L2	最大功率 Max power	最高轉速 Max speed	最大扭矩 Max torque	轉速比 Ratio	轉向 Direction	BT40 重量	BT50 重量
AG90-ER25F-300	ER25	41/48	300	3KW	5000RPM	35NW	1:1	CW-CW	21.3Kg	24Kg
AG90-ER25F-410	ER25	41/48	410	3KW	5000RPM	35NW	1:1	CW-CW	27.3Kg	30Kg

ASTRAVOY TECHNOLOGIES 航辰科技有限公司 Astravoy Technologies Co., Ltd.
AG90-ER25F 系列

主軸介面 Interface：BT、NT、CAT、DAT、HSK

SK30/40/50	CAT30/40/50	BT30/40/50
KM63/80/100	ISO30/40/50	HSK63/80/100

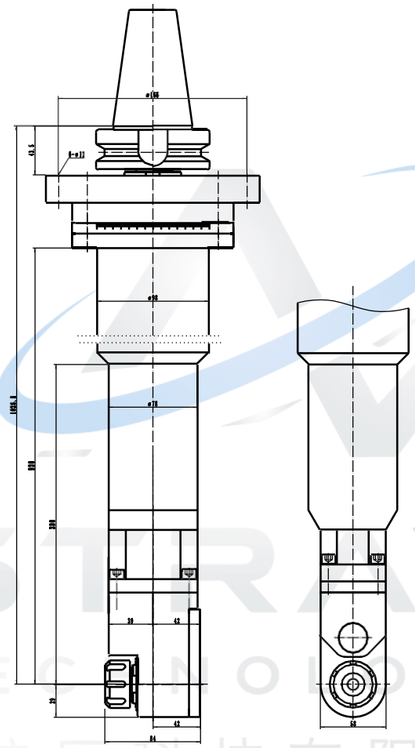

型號 Model	輸出 Output	最大功率 Max power	最高轉速 Max speed	最大扭矩 Max torque	轉速比 Ratio	轉向 Direction	重量 Weight
AG90-BT50-ER25F-920	ER25	3KW	5000RPM	32NW	1:1	CW-CW	

AG90-N 系列

ANGLE HEAD

直角型角度頭



ASTRAVOY TECHNOLOGIES 航辰科技有限公司 Astravoy Technologies Co., Ltd.

主軸介面 Interface：BT、NT、CAT、DAT、HSK

SK30/40/50	CAT30/40/50	BT30/40/50
KM63/80/100	ISO30/40/50	HSK63/80/100

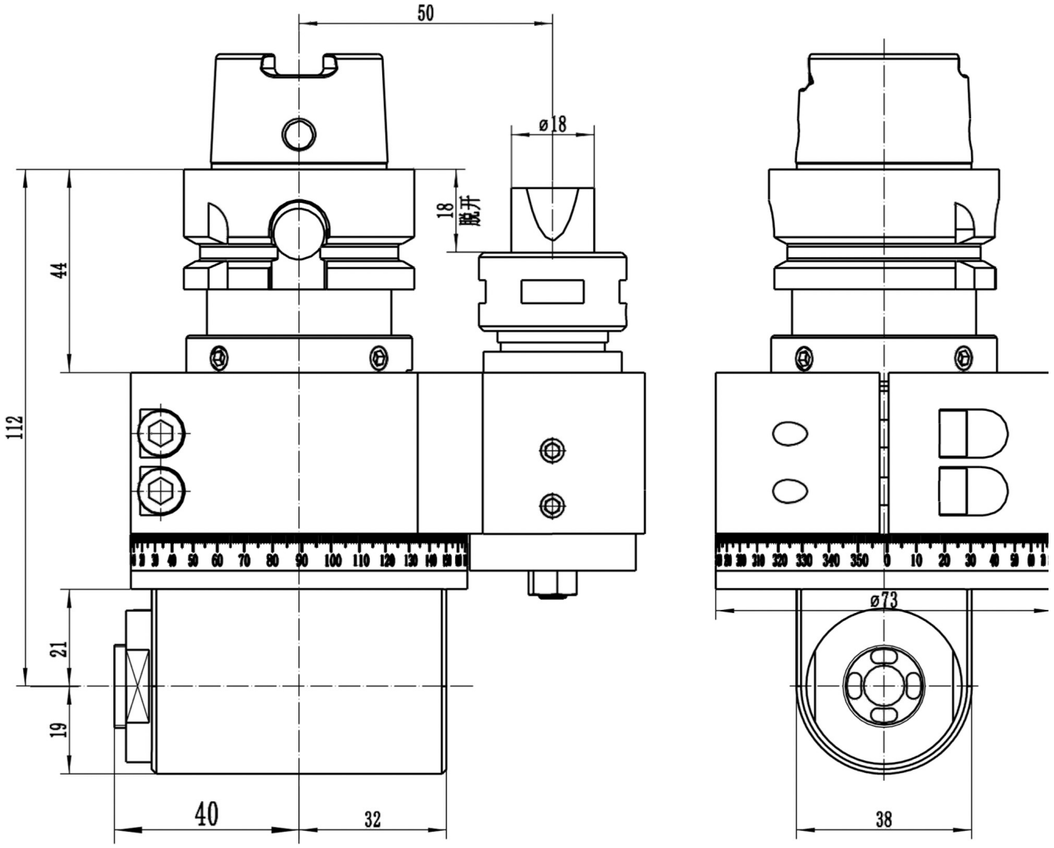

型號 Model	輸出 Output	最大功率 Max power	最高轉速 Max speed	最大扭矩 Max torque	轉速比 Ratio	轉向 Direction	重量 Weight
AG90-HSK50A-ER11N-21	ER11	2KW	5000RPM	16NW	1:1	CW-CW	2.3Kg

AG90-ER11N 系列

主軸介面 Interface：BT、NT、CAT、DAT、HSK

		
SK30/40/50	CAT30/40/50	BT30/40/50
	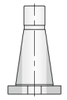	
KM63/80/100	ISO30/40/50	HSK63/80/100



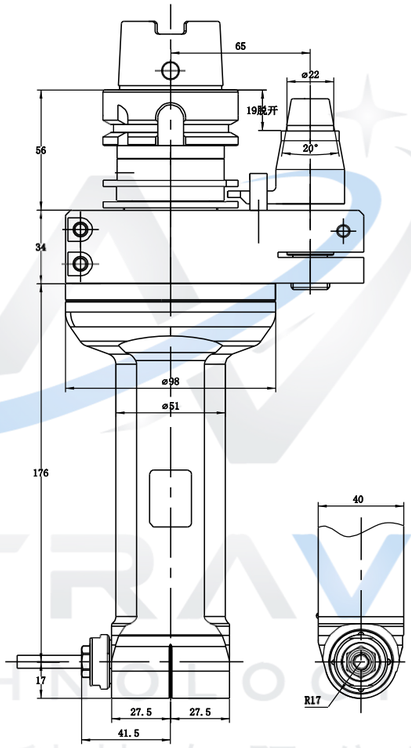

型號 Model	輸出 Output	最大功率 Max power	最高轉速 Max speed	最大扭矩 Max torque	轉速比 Ratio	轉向 Direction	重量 Weight
AG90-HSK63A-ER11N-176	ER11	1.5KW	8000RPM	12NW	1:1	CCW-CW	6.1Kg

AG90-ER16N 系列



主軸介面 Interface：BT、NT、CAT、DAT、HSK

		
SK30/40/50	CAT30/40/50	BT30/40/50
		
KM63/80/100	ISO30/40/50	HSK63/80/100

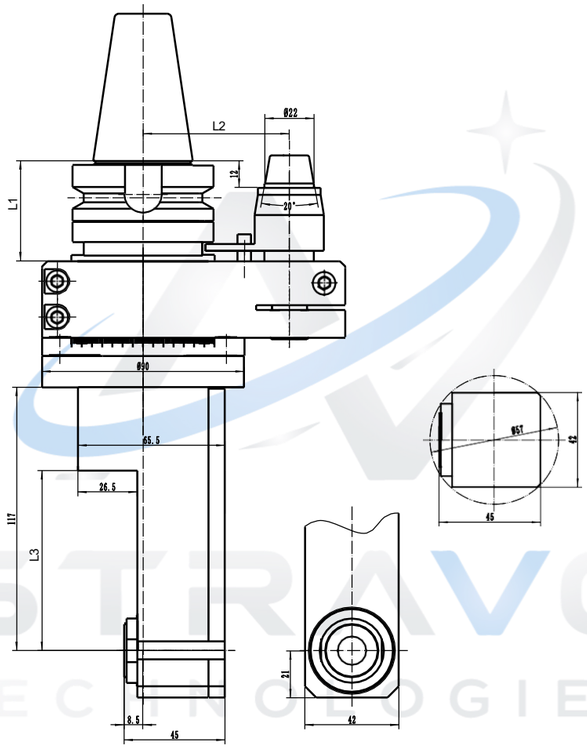

型號 Model	輸出 Output	L1	L2	L3	最大功率 Max power	最高轉速 Max speed	最大扭矩 Max torque	轉速比 Ratio	轉向 Direction	BT40 重量	BT50 重量
AG90-ER16N-48-57	ER16	41/48	65/80	48	1.5KW	5000RPM	12NW	1:1	CW-CW	5Kg	7Kg
AG90-ER16N-80-57	ER16	41/48	65/80	80	1.5KW	5000RPM	12NW	1:1	CW-CW	5.6Kg	8Kg
AG90-ER16N-112-57	ER16	41/48	65/80	112	1.5KW	5000RPM	12NW	1:1	CCW-CW	6.1Kg	8.8Kg
AG90-ER16N-144-57	ER16	41/48	65/80	144	1.5KW	5000RPM	12NW	1:1	CW-CW	6.3Kg	9Kg

AG90-ER16N 系列

主軸介面 Interface：BT、NT、CAT、DAT、HSK

		
SK30/40/50	CAT30/40/50	BT30/40/50
	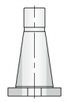	
KM63/80/100	ISO30/40/50	HSK63/80/100



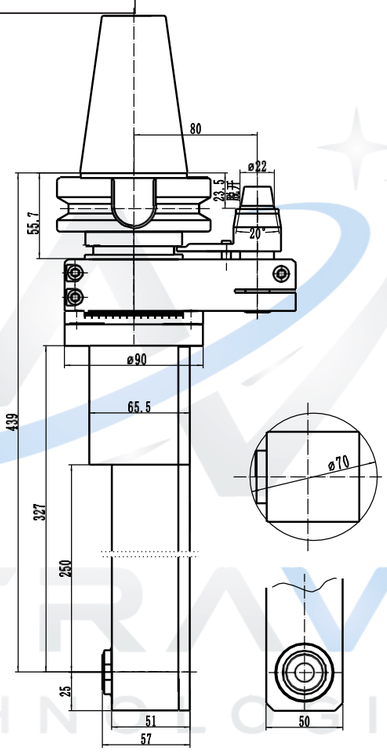

型號 Model	輸出 Output	最大功率 Max power	最高轉速 Max speed	最大扭矩 Max torque	轉速比 Ratio	轉向 Direction	重量 Weight
AG90-BT50-ER16N-250	ER16	1.5KW	5000RPM	12NW	1:1	CW-CW	13.6Kg

AG90-ER20N 系列

主軸介面 Interface：BT、NT、CAT、DAT、HSK

		
SK30/40/50	CAT30/40/50	BT30/40/50
		
KM63/80/100	ISO30/40/50	HSK63/80/100

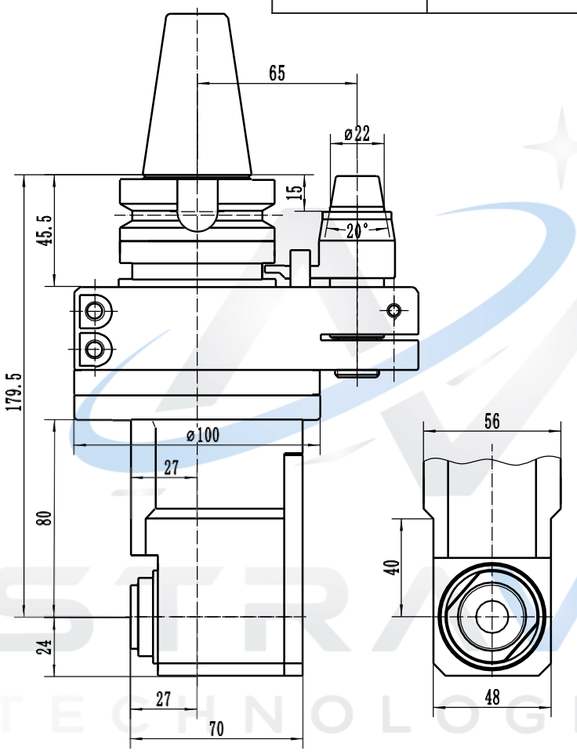

型號 Model	輸出 Output	最大功率 Max power	最高轉速 Max speed	最大扭矩 Max torque	轉速比 Ratio	轉向 Direction	重量 Weight
AG90-BT40-ER20N-80	ER20	2KW	5000RPM	16NW	1:1	CW-CW	6.7Kg

主軸介面 Interface：BT、NT、CAT、DAT、HSK

SK30/40/50	CAT30/40/50	BT30/40/50
KM63/80/100	ISO30/40/50	HSK63/80/100

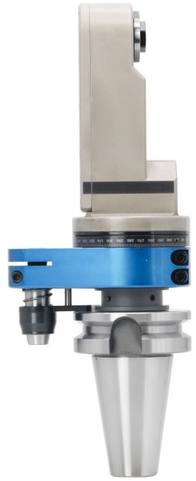

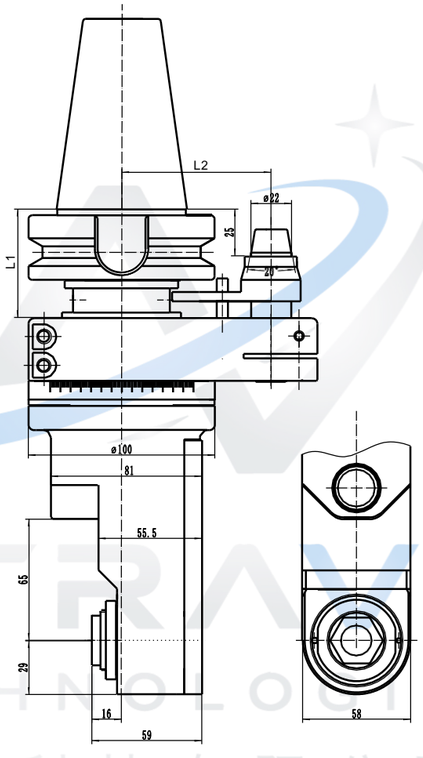

型號 Model	輸出 Output	L1	L2	最大功率 Max power	最高轉速 Max speed	最大扭矩 Max torque	轉速比 Ratio	轉向 Direction	BT40 重量	BT50 重量
AG90-ER25N-65	ER25	41/48	65/80	3KW	5000RPM	32NW	1:1	CCW-CW	6.7Kg	9Kg

ASTRAVOY TECHNOLOGIES 航辰科技有限公司 Astravoy Technologies Co., Ltd.
AG90-ER25N 系列

主軸介面 Interface：BT、NT、CAT、DAT、HSK

SK30/40/50	CAT30/40/50	BT30/40/50
KM63/80/100	ISO30/40/50	HSK63/80/100



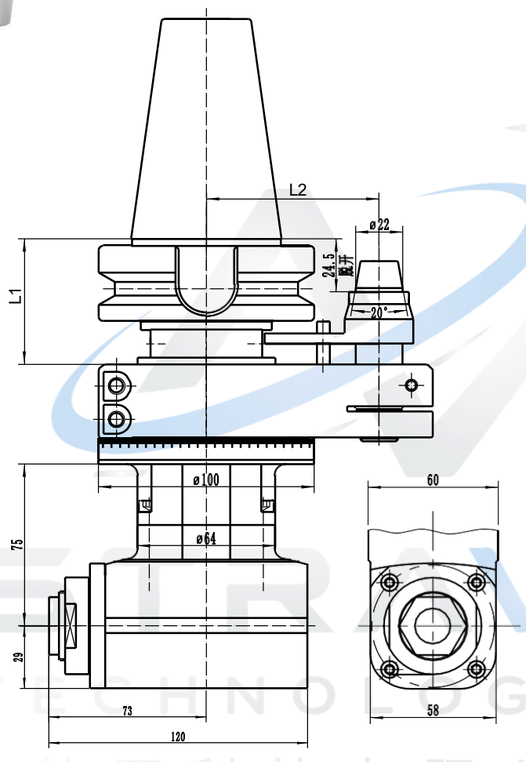

型號 Model	輸出 Output	L1	L2	最大功率 Max power	最高轉速 Max speed	最大扭矩 Max torque	轉速比 Ratio	轉向 Direction	BT40 重量	BT50 重量
AG90-ER25N-75	ER25	41/48	65/80	3KW	5000RPM	32NW	1:1	CCW-CW	6.7Kg	9.4Kg

AG90-ER25N 系列

主軸介面 Interface：BT、NT、CAT、DAT、HSK

		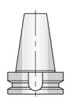
SK30/40/50	CAT30/40/50	BT30/40/50
	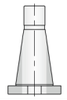	
KM63/80/100	ISO30/40/50	HSK63/80/100

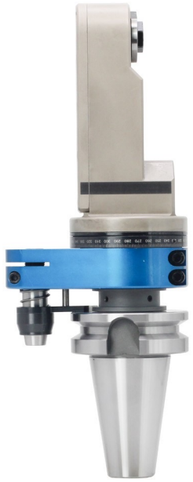

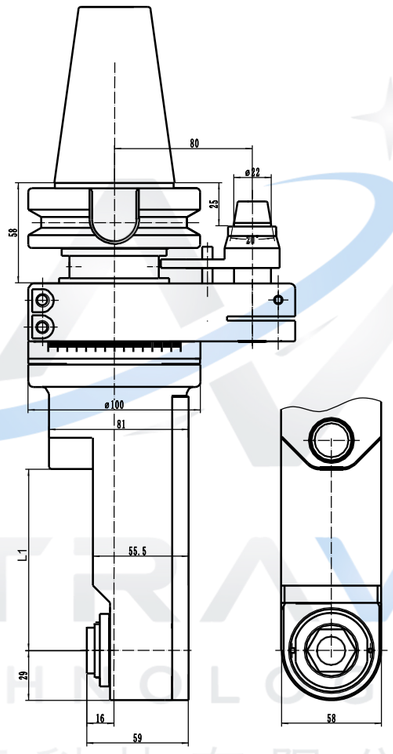

型號 Model	輸出 Output	L3	最大功率 Max power	最高轉速 Max speed	最大扭矩 Max torque	轉速比 Ratio	轉向 Direction	重量 Weight
AG90-BT50-ER25N-105-76	**ER25**	**105**	**3KW**	**5000RPM**	**32NW**	**1:1**	**CW-CW**	**11.3Kg**
AG90-BT50-ER25N-145-76	**ER25**	**145**	**3KW**	**5000RPM**	**32NW**	**1:1**	**CW-CW**	**11.8Kg**

AG90-ER32N 系列

主軸介面 Interface：BT、NT、CAT、DAT、HSK

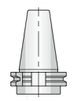		
SK30/40/50	CAT30/40/50	BT30/40/50
		
KM63/80/100	ISO30/40/50	HSK63/80/100

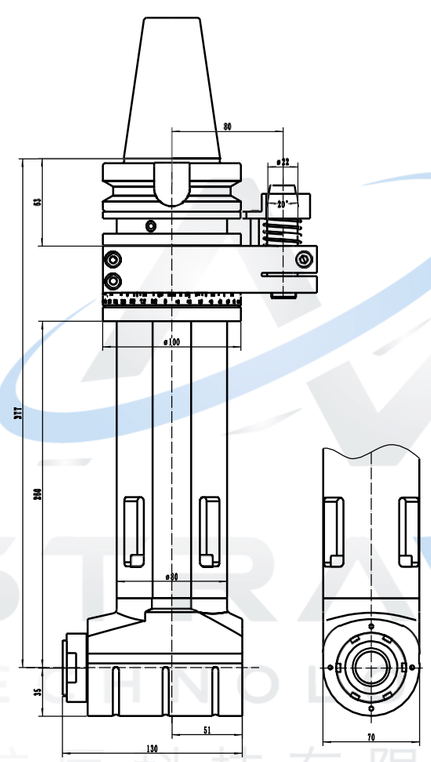

型號 Model	輸出 Output	最大功率 Max power	最高轉速 Max speed	最大扭矩 Max torque	轉速比 Ratio	轉向 Direction	重量 Weight
AG90-BT50-ER32N-260	**ER32**	**4KW**	**5000RPM**	**50NW**	**1:1**	**CCW-CW**	**18Kg**