AG90-C 系列
ANGLE HEAD
中心出水角度頭

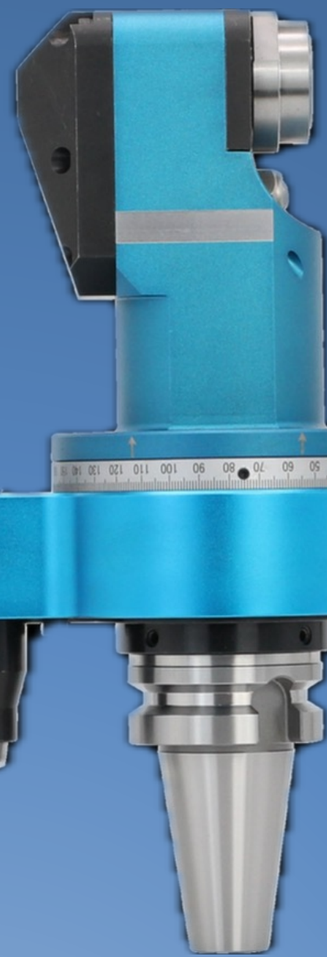





主軸介面 Interface：BT、NT、CAT、DAT、HSK

SK30/40/50	CAT30/40/50	BT30/40/50
KM63/80/100	ISO30/40/50	HSK63/80/100

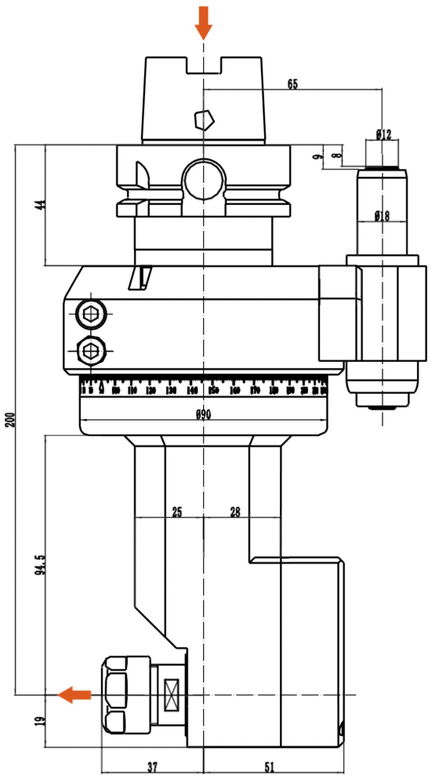

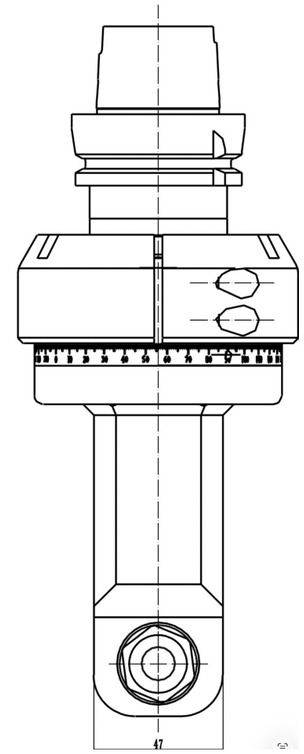

型號 Model	輸出 Output	最大功率 Max power	最高轉速 Max speed	最大扭矩 Max torque	轉速比 Ratio	轉向 Direction	重量 Weight
AG90-HSK63A-ER16F-200（94.5）	ER16	1.5KW	8000RPM	12NW	1:1	CW-CW	5.7Kg

主軸介面 Interface：BT、NT、CAT、DAT、HSK

SK30/40/50	CAT30/40/50	BT30/40/50
KM63/80/100	ISO30/40/50	HSK63/80/100

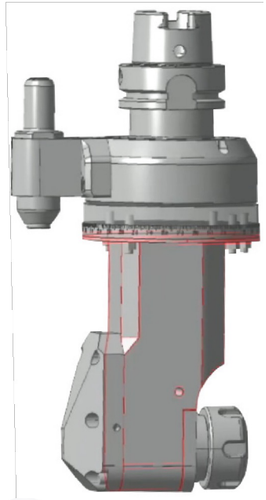

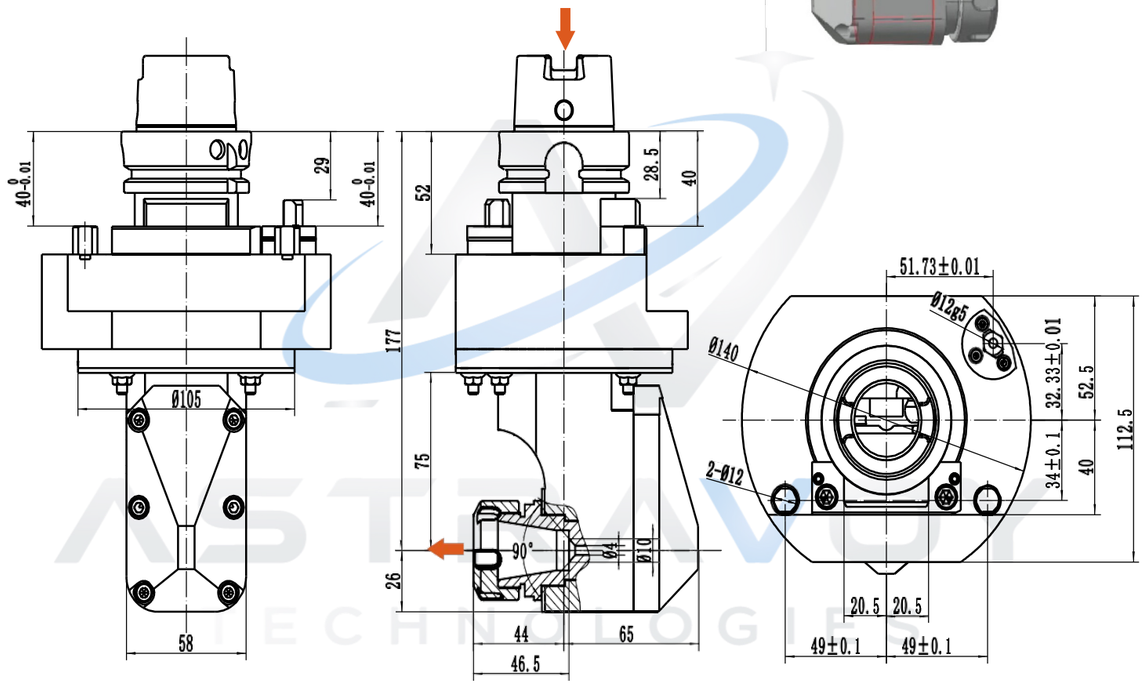

型號 Model	輸出 Output	最大功率 Max power	最高轉速 Max speed	最大扭矩 Max torque	轉速比 Ratio	轉向 Direction	重量 Weight
AG90-HSK63A-ER25C-177（75）	ER25	3KW	6000RPM	32NW	1:1	CW-CW	5.5Kg

ASTRAVOY TECHNOLOGIES 航辰科技有限公司 Astravoy Technologies Co., Ltd.

AG90-ER25C 系列

主軸介面 Interface：BT、NT、CAT、DAT、HSK

SK30/40/50	CAT30/40/50	BT30/40/50
KM63/80/100	ISO30/40/50	HSK63/80/100

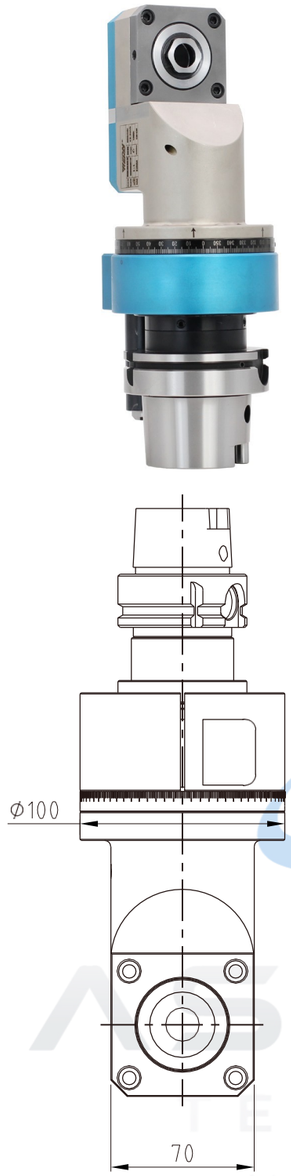

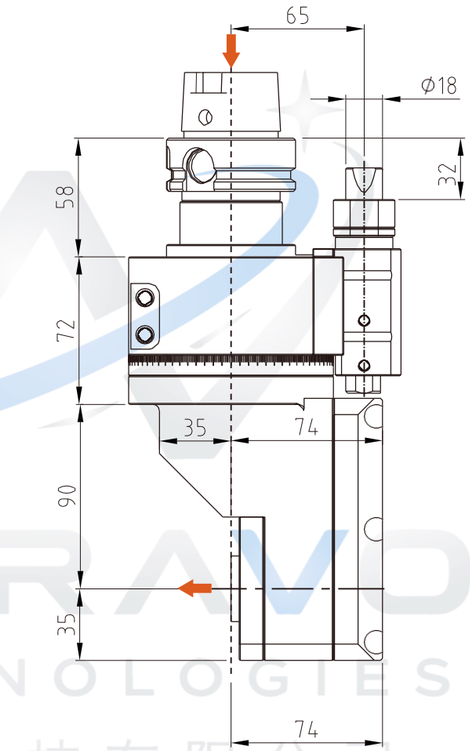

型號 Model	輸出 Output	最大功率 Max power	最高轉速 Max speed	最大扭矩 Max torque	轉速比 Ratio	轉向 Direction	重量 Weight
AG90-HSK63A-ER25C-90	ER25	3KW	5000RPM	35NW	1:1	CW-CW	6.7Kg

AG90-ER25C 系列

主軸介面 Interface：BT、NT、CAT、DAT、HSK

SK30/40/50	CAT30/40/50	BT30/40/50
KM63/80/100	ISO30/40/50	HSK63/80/100



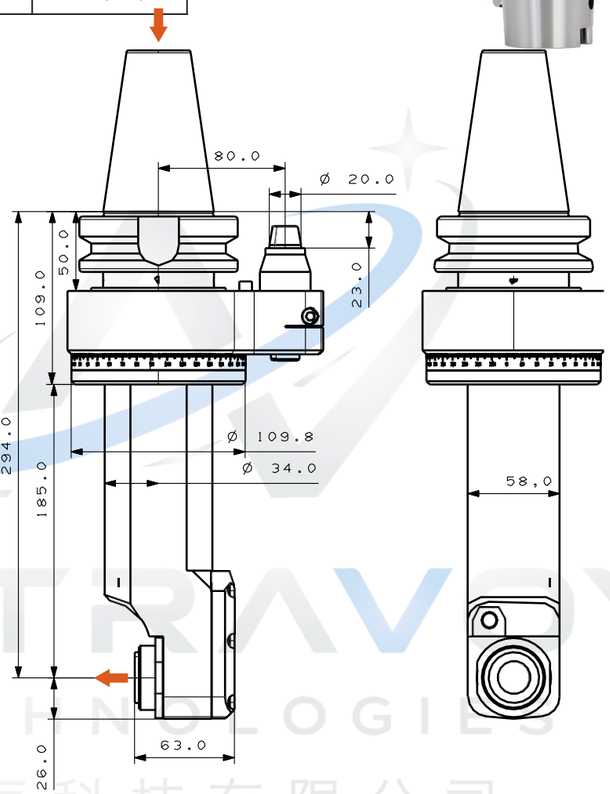

型號 Model	輸出 Output	最大功率 Max power	最高轉速 Max speed	最大扭矩 Max torque	轉速比 Ratio	轉向 Direction	重量 Weight
AG90-BT50-ER25C-185-68	ER25	3KW	6000RPM	32NW	1:1	CW-CW	

AG90-ER25 系列

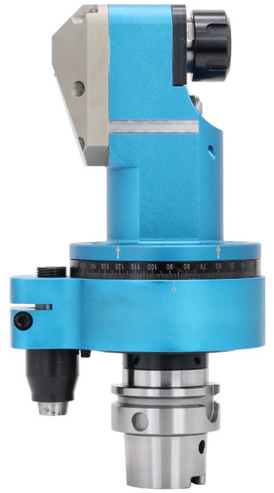

主軸介面 Interface：BT、NT、CAT、DAT、HSK

SK30/40/50	CAT30/40/50	BT30/40/50
KM63/80/100	ISO30/40/50	HSK63/80/100

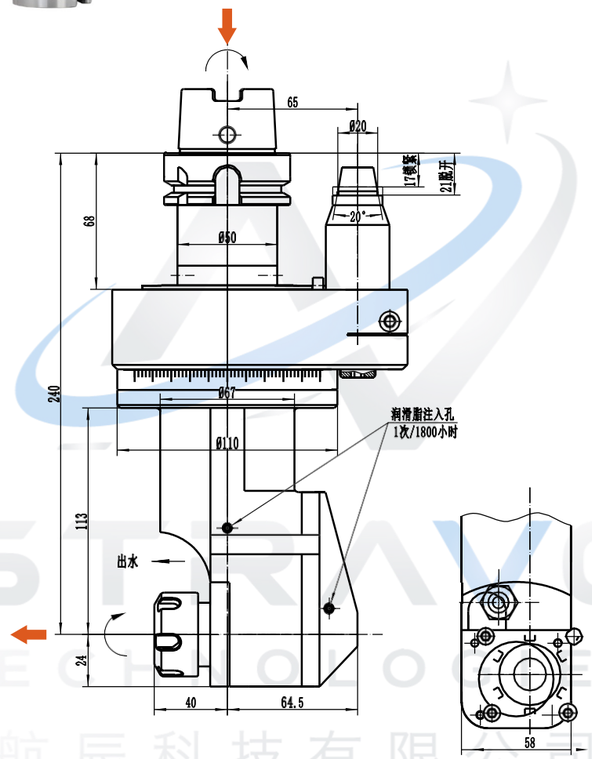

型號 Model	輸出 Output	最大功率 Max power	最高轉速 Max speed	最大扭矩 Max torque	轉速比 Ratio	轉向 Direction	重量 Weight
AG90-HSK63A-ER25-113	ER25	3KW	5000RPM	32NW	1:1	CW-CW	

AG90-ER25C 系列

主軸介面 Interface：BT、NT、CAT、DAT、HSK

SK30/40/50	CAT30/40/50	BT30/40/50
KM63/80/100	ISO30/40/50	HSK63/80/100



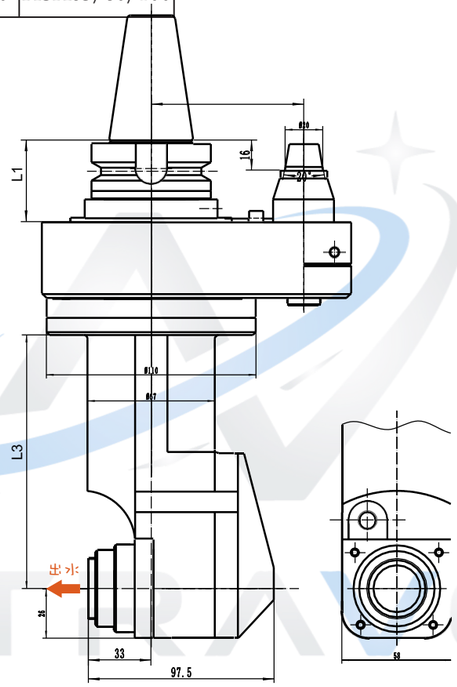

型號 Model	輸出 Output	L	最大功率 Max power	最高轉速 Max speed	最大扭矩 Max torque	轉速比 Ratio	轉向 Direction	BT40 重量	BT50 重量
AG90-ER25C-113	ER25	113	3KW	5000RPM	32NW	1:1	CW-CW	6.7Kg	9.4Kg
AG90-ER25C-123	ER25	123	3KW	5000RPM	32NW	1:1	CW-CW	6.8Kg	9.5Kg
AG90-ER25C-126	ER25	126	3KW	5000RPM	32NW	1:1	CW-CW	6.8Kg	9.5Kg
AG90-ER25C-171	ER25	171	3KW	5000RPM	32NW	1:1	CW-CW	8Kg	12.4Kg
AG90-ER25C-173	ER25	173	3KW	5000RPM	32NW	1:1	CW-CW	8.1Kg	12.5Kg
AG90-ER25C-178	ER25	178	3KW	5000RPM	32NW	1:1	CW-CW	8.2Kg	12.6Kg
AG90-ER25C-185	ER25	185	3KW	5000RPM	32NW	1:1	CW-CW	8.4Kg	12.8Kg
AG90-ER25C-223	ER25	223	3KW	5000RPM	32NW	1:1	CW-CW	8.7Kg	13.1Kg

AG90-ER40C 系列



主軸介面 Interface：BT、NT、CAT、DAT、HSK

SK30/40/50	CAT30/40/50	BT30/40/50
KM63/80/100	ISO30/40/50	HSK63/80/100

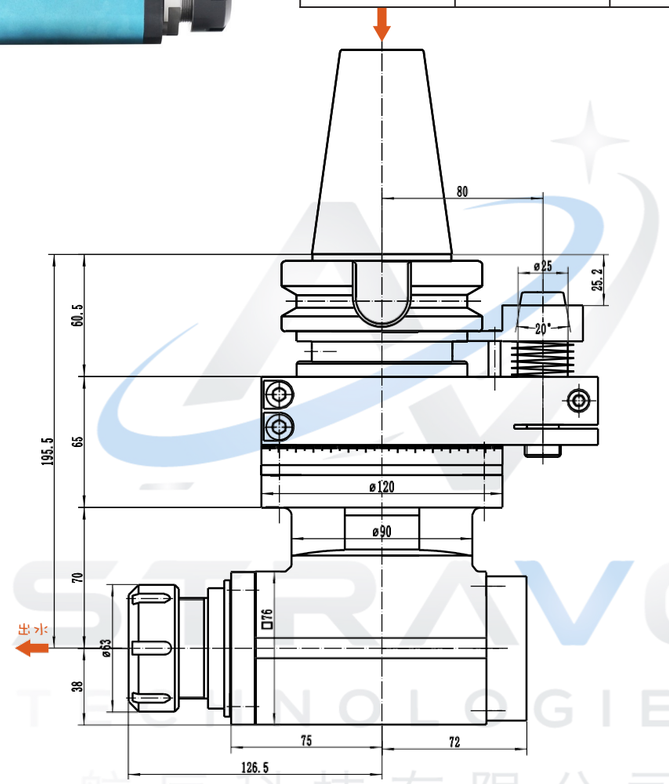

型號 Model	輸出 Output	最大功率 Max power	最高轉速 Max speed	最大扭矩 Max torque	轉速比 Ratio	轉向 Direction	重量 Weight
AG90-BT50-ER40C-70	ER40	6KW	5000RPM	75NW	1:1	CCW-CW	12.4Kg

AG90-BT40C 系列

主軸介面 Interface：BT、NT、CAT、DAT、HSK

SK30/40/50	CAT30/40/50	BT30/40/50
KM63/80/100	ISO30/40/50	HSK63/80/100

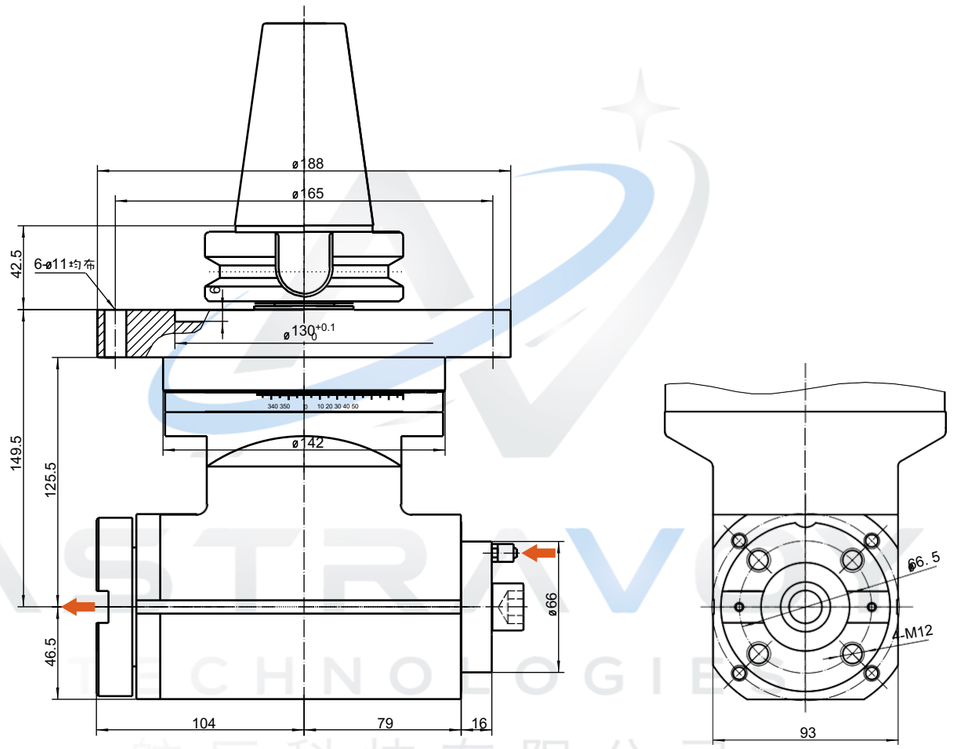

型號 Model	輸出 Output	最大功率 Max power	最高轉速 Max speed	最大扭矩 Max torque	轉速比 Ratio	轉向 Direction	重量 Weight
AG90-BT50-BT40C-80	BT40	6KW	5000RPM	100NW	1:1	CCW-CW	24.6Kg

AG90-SLA18 系列

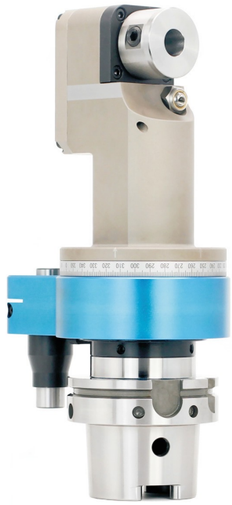

主軸介面 Interface：BT、NT、CAT、DAT、HSK

SK30/40/50	CAT30/40/50	BT30/40/50
KM63/80/100	ISO30/40/50	HSK63/80/100

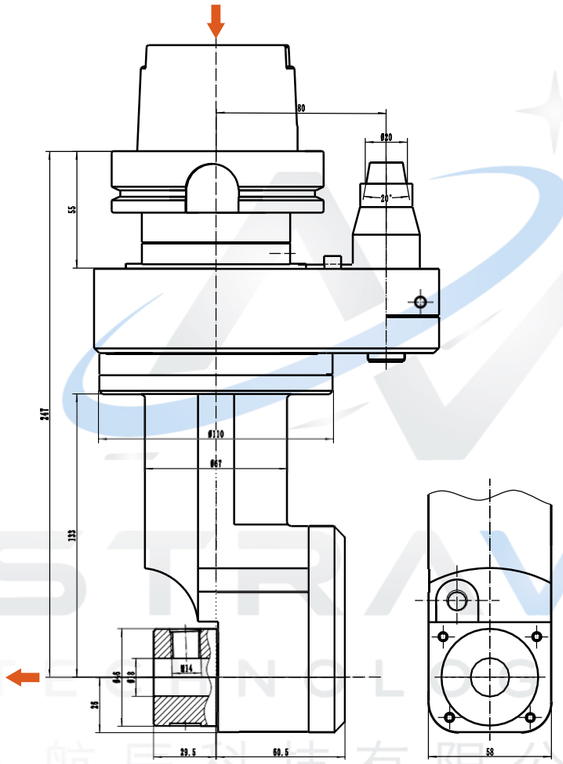

型號 Model	輸出 Output	最大功率 Max power	最高轉速 Max speed	最大扭矩 Max torque	轉速比 Ratio	轉向 Direction	重量 Weight
AG90-HSK100A-SLA18-133	SLA18	3KW	5000RPM	32NW	1:1	CW-CW	11.1Kg

AG90- 雙向系列

ANGLE HEAD

雙向角度頭



ASTRAVOY TECHNOLOGIES | 航辰科技有限公司 Astravoy Technologies Co., Ltd.



主軸介面 Interface：BT、NT、CAT、DAT、HSK

SK30/40/50	CAT30/40/50	BT30/40/50
KM63/80/100	ISO30/40/50	HSK63/80/100

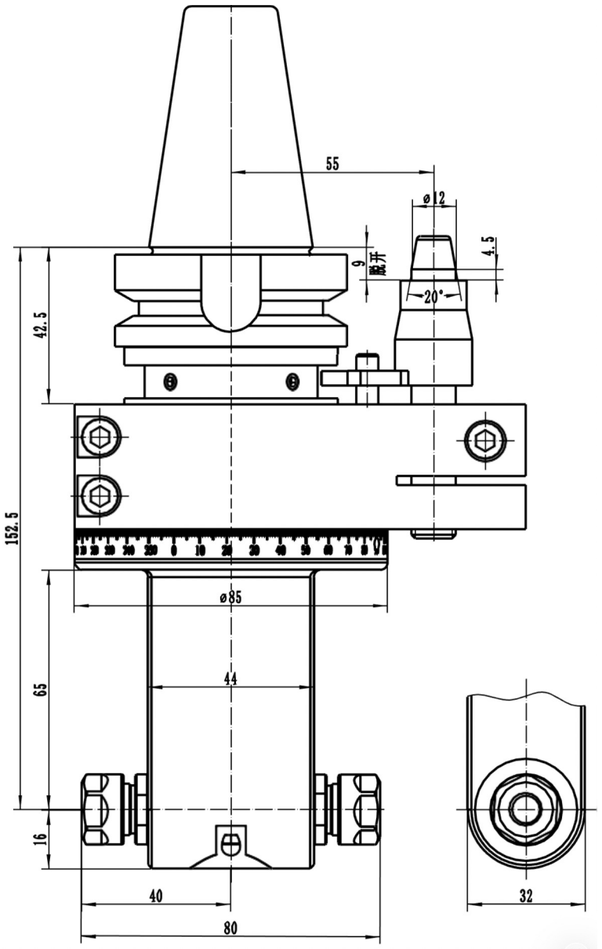

型號 Model	輸出 Output	最大功率 Max power	最高轉速 Max speed	最大扭矩 Max torque	轉速比 Ratio	轉向 Direction	重量 Weight
AG90-BT40-ER11×2-65	ER11	1.5KW	5000RPM	12NW	1:1	L-R/L	5.3Kg

主軸介面 Interface：BT、NT、CAT、DAT、HSK

SK30/40/50	CAT30/40/50	BT30/40/50
KM63/80/100	ISO30/40/50	HSK63/80/100

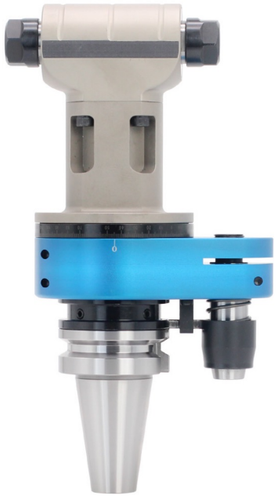

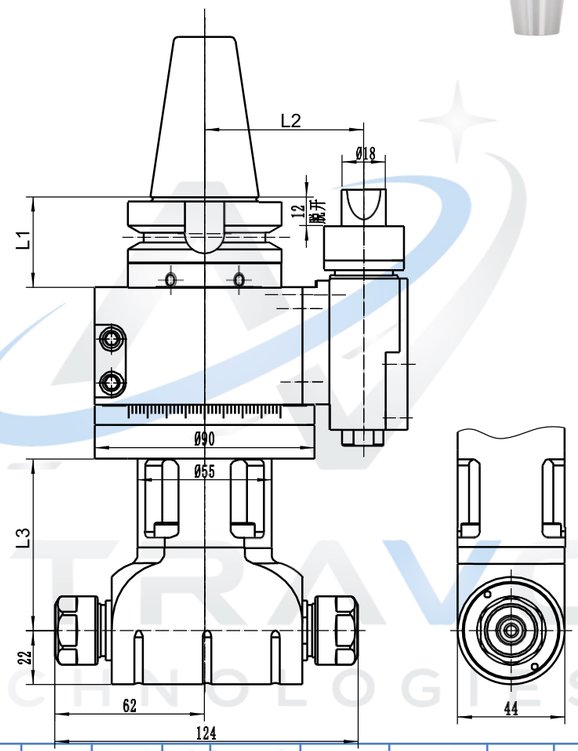

型號 Model	輸出 Output	L1	L2	L3	最大功率 Max power	最高轉速 Max speed	最大扭矩 Max torque	轉速比 Ratio	轉向 Direction	BT40 重量	BT50 重量
AG90-ER16×2-70	ER16	41/48	65/80	70	1.5KW	5000RPM	12NW	1:1	L-R/L	5.3Kg	8Kg
AG90-ER16×2-110	ER16	41/48	65/80	110	1.5KW	5000RPM	12NW	1:1	L-R/L	6Kg	8.9Kg
AG90-ER16×2-120	ER16	41/48	65/80	120	1.5KW	5000RPM	12NW	1:1	L-R/L	6.3Kg	9.2Kg
AG90-ER16×2-270	ER16	41/48	65/80	270	1.5KW	5000RPM	12NW	1:1	L-R/L	10.8Kg	13.5Kg

ASTRAVOY TECHNOLOGIES 航辰科技有限公司 Astravoy Technologies Co., Ltd.
AG90-ER16X2 系列

主軸介面 Interface：BT、NT、CAT、DAT、HSK

SK30/40/50	CAT30/40/50	BT30/40/50
KM63/80/100	ISO30/40/50	HSK63/80/100



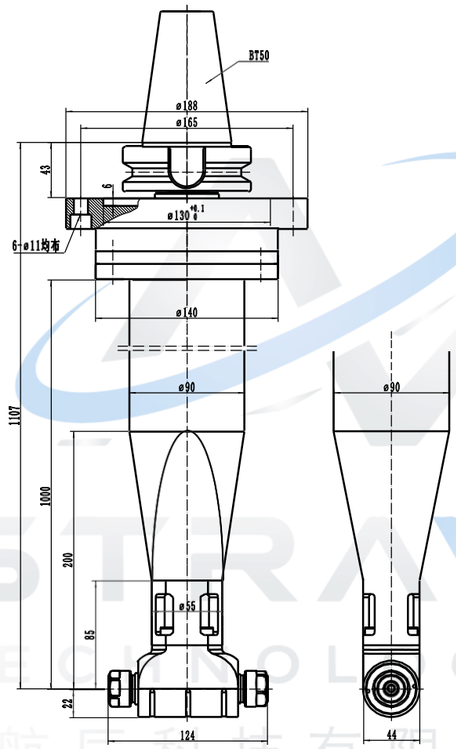

型號 Model	輸出 Output	最大功率 Max power	最高轉速 Max speed	最大扭矩 Max torque	轉速比 Ratio	轉向 Direction	重量 Weight
AG90-BT50-ER16×2-1000	ER16	1.5KW	5000RPM	12NW	1:1	L-R/L	

AG90-ER16X2 系列

主軸介面 Interface：BT、NT、CAT、DAT、HSK

SK30/40/50	CAT30/40/50	BT30/40/50
KM63/80/100	ISO30/40/50	HSK63/80/100



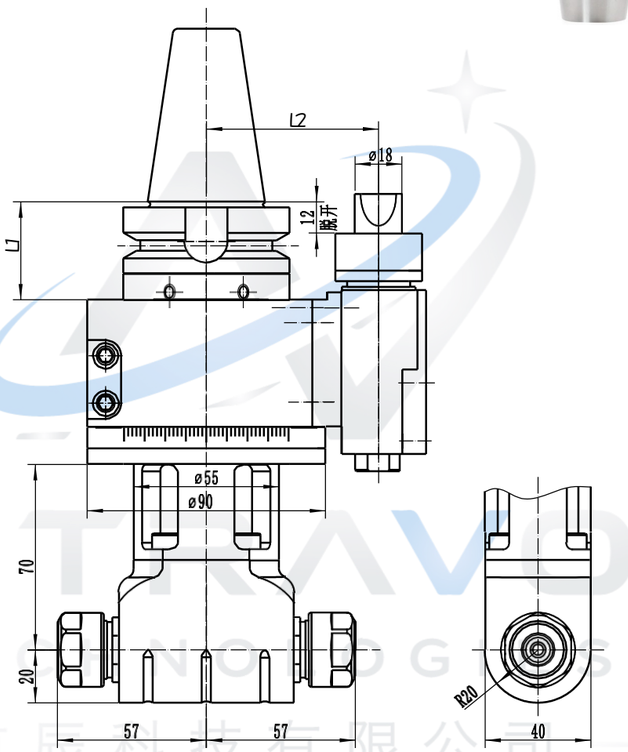

型號 Model	輸出 Output	L1	L2	最大功率 Max power	最高轉速 Max speed	最大扭矩 Max torque	轉速比 Ratio	轉向 Direction	BT40 重量	BT50 重量
AG90-ER16×2-70A	ER16	41/48	65/80	2KW	5000RPM	16NW	1:1	L-R/L	5.3Kg	8Kg

AG90-ER20X2 系列

主軸介面 Interface：BT、NT、CAT、DAT、HSK

SK30/40/50	CAT30/40/50	BT30/40/50
KM63/80/100	ISO30/40/50	HSK63/80/100



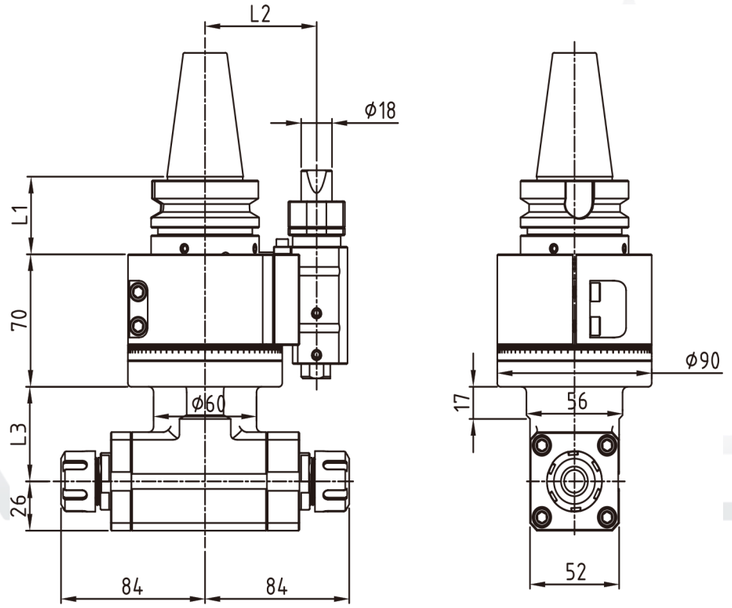

型號 Model	輸出 Output	L1	L2	最大功率 Max power	最高轉速 Max speed	最大扭矩 Max torque	轉速比 Ratio	轉向 Direction	BT40重量	BT50重量
AG90-ER20×2-50	ER20	41/48	65/80	2KW	5000RPM	16NW	1:1	L-R/L	6Kg	8.7Kg

主軸介面 Interface：BT、NT、CAT、DAT、HSK

SK30/40/50	CAT30/40/50	BT30/40/50
KM63/80/100	ISO30/40/50	HSK63/80/100



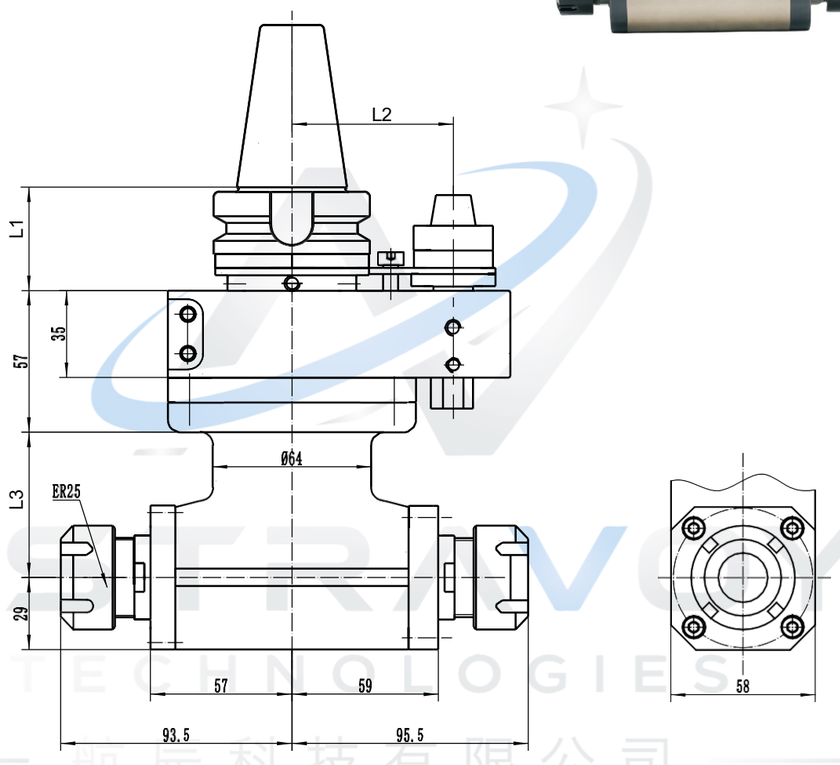

型號 Model	輸出 Output	L1	L2	L3	最大功率 Max power	最高轉速 Max speed	最大扭矩 Max torque	轉速比 Ratio	轉向 Direction	BT40 重量	BT50 重量
AG90-ER25×2-58	ER25	41/48	65/80	58	3KW	5000RPM	32NW	1:1	L-R/L	6.5Kg	9.8Kg
AG90-ER25×2-120	ER25	41/48	65/80	120	3KW	5000RPM	32NW	1:1	L-R/L	8.5Kg	11.2Kg
AG90-ER25×2-170	ER25	41/48	65/80	170	3KW	5000RPM	32NW	1:1	L-R/L	9.7Kg	13Kg
AG90-ER25×2-200	ER25	41/48	65/80	200	3KW	5000RPM	32NW	1:1	L-R/L	10.5Kg	13.2Kg

ASTRAVOY TECHNOLOGIES 航辰科技有限公司 Astravoy Technologies Co., Ltd.
AG90-ER25X2 系列

主軸介面 Interface：BT、NT、CAT、DAT、HSK

SK30/40/50	CAT30/40/50	BT30/40/50
KM63/80/100	ISO30/40/50	HSK63/80/100



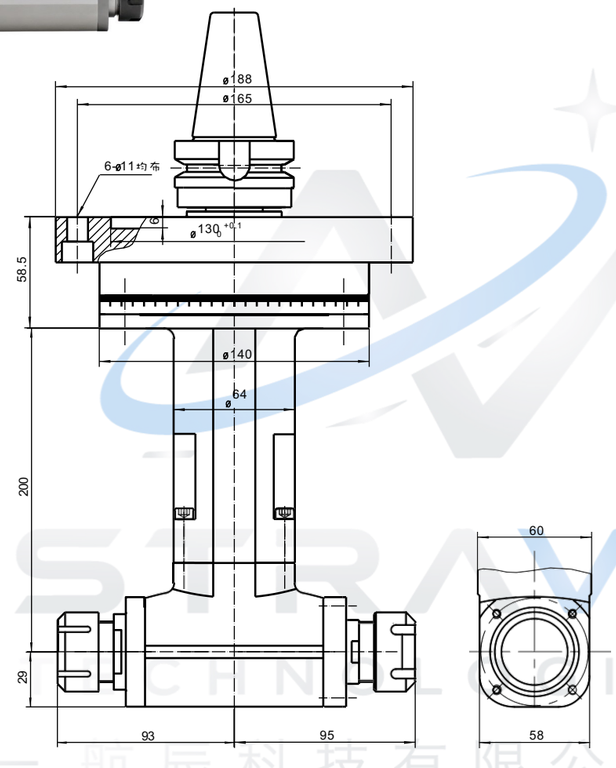

型號 Model	輸出 Output	最大功率 Max power	最高轉速 Max speed	最大扭矩 Max torque	轉速比 Ratio	轉向 Direction	重量 Weight
AG90-BT50-ER25X2-200	ER25	3KW	5000RPM	32NW	1:1	L-R/L	17.7Kg

AG90-ER32X2 系列

主軸介面 Interface：BT、NT、CAT、DAT、HSK

		
SK30/40/50	CAT30/40/50	BT30/40/50
	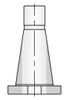	
KM63/80/100	ISO30/40/50	HSK63/80/100



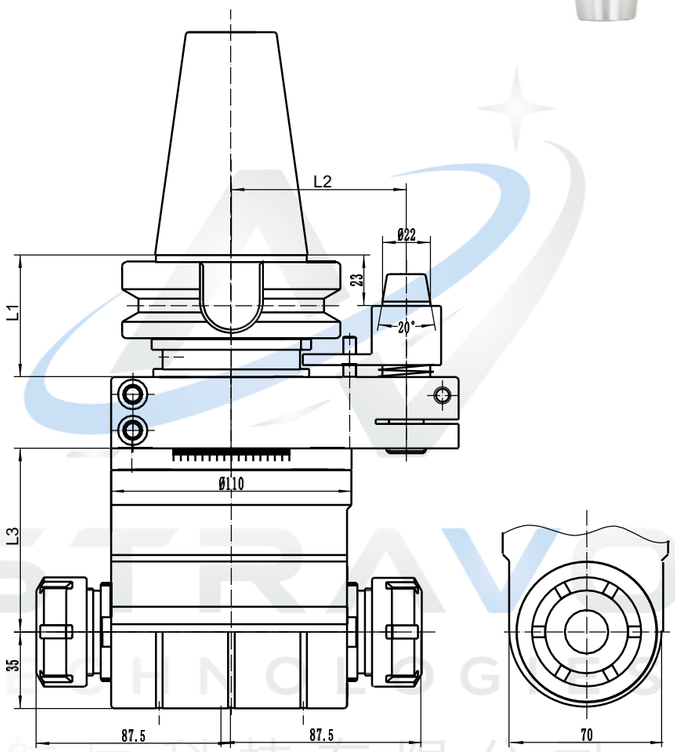

型號 Model	輸出 Output	L1	L2	L3	最大功率 Max power	最高轉速 Max speed	最大扭矩 Max torque	轉速比 Ratio	轉向 Direction	BT40 重量	BT50 重量
AG90-ER32×2-60 鋁殼	ER32	41/48	65/80	60	4KW	5000RPM	40NW	1:1	L-R/L	7.3Kg	9.7Kg
AG90-ER32×2-130 鋁殼	ER32	41/48	65/80	130	4KW	5000RPM	40NW	1:1	L-R/L	9.3Kg	12Kg

ASTRAVOY TECHNOLOGIES 航辰科技有限公司 Astravoy Technologies Co., Ltd.

AG90-ER32X2 系列



主軸介面 Interface：BT、NT、CAT、DAT、HSK

		
SK30/40/50	CAT30/40/50	BT30/40/50
	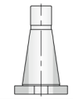	
KM63/80/100	ISO30/40/50	HSK63/80/100

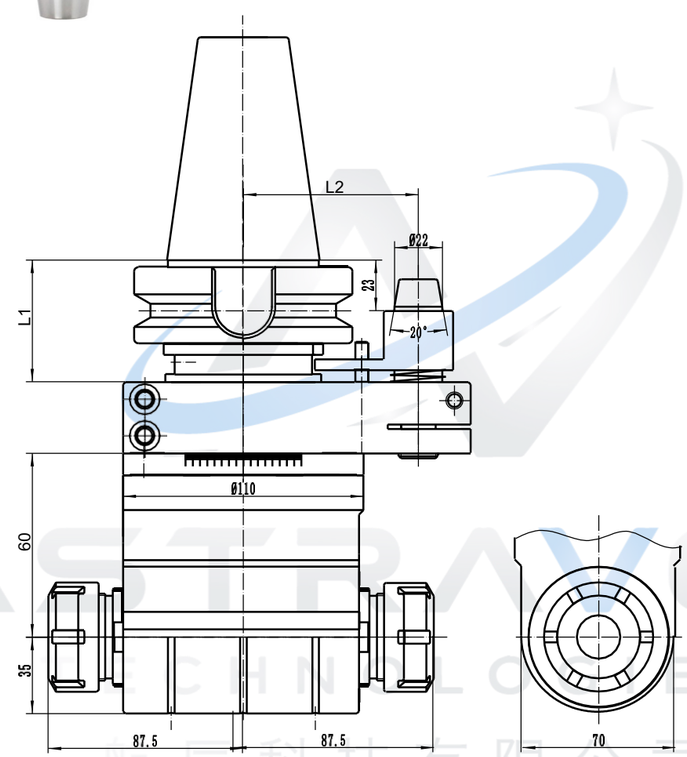

型號 Model	輸出 Output	L1	L2	最大功率 Max power	最高轉速 Max speed	最大扭矩 Max torque	轉速比 Ratio	轉向 Direction	BT40 重量	BT50 重量
AG90-ER32X2-60 鋼殼	ER32	41/48	65/80	4KW	5000RPM	40NW	1:1	L-R/L	9.2Kg	12Kg

主軸介面 Interface：BT、NT、CAT、DAT、HSK

SK30/40/50	CAT30/40/50	BT30/40/50
KM63/80/100	ISO30/40/50	HSK63/80/100



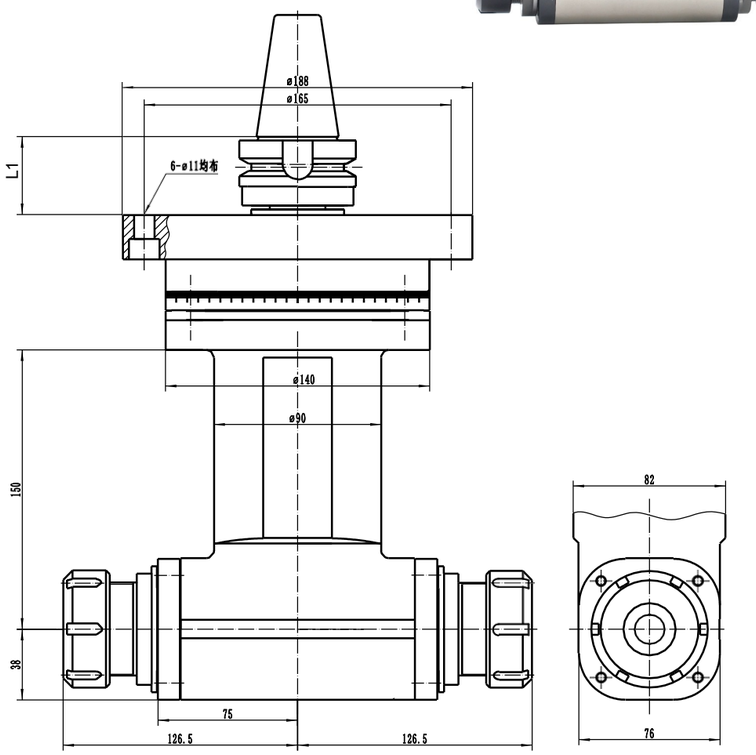

型號 Model	輸出 Output	L1	最大功率 Max power	最高轉速 Max speed	最大扭矩 Max torque	轉速比 Ratio	轉向 Direction	BT40 重量	BT50 重量
AG90-ER40X2-150	ER40	41/48	6KW	5000RPM	75NW	1:1	R-L/R	22Kg	24.7Kg

ASTRAVOY TECHNOLOGIES 航辰科技有限公司 Astravoy Technologies Co., Ltd.

AG90-FMB 系列
ANGLE HEAD
面銑角度頭





AG90-D16 系列

主軸介面 Interface：BT、NT、CAT、DAT、HSK

SK30/40/50	CAT30/40/50	BT30/40/50
KM63/80/100	ISO30/40/50	HSK63/80/100



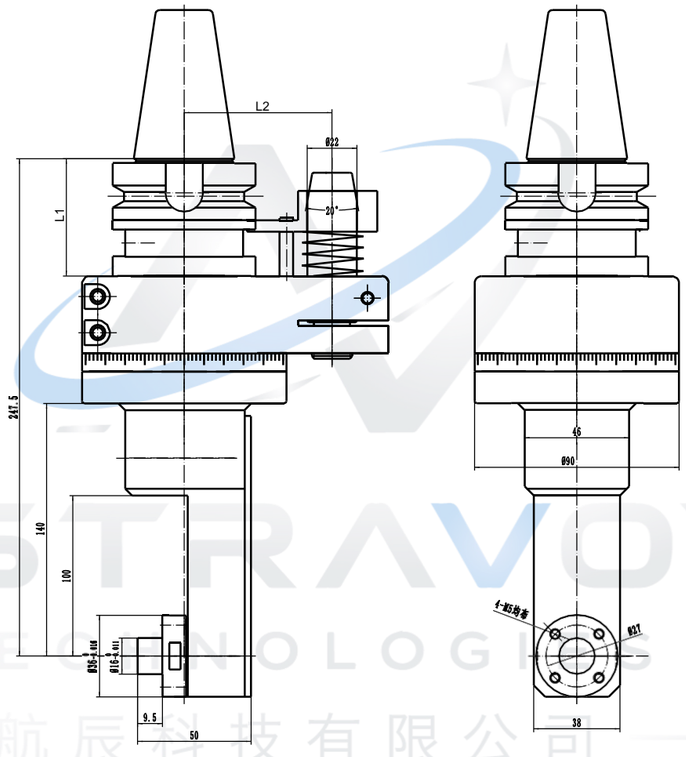

型號 Model	輸出 Output	L1	L2	最大功率 Max power	最高轉速 Max speed	最大扭矩 Max torque	轉速比 Ratio	轉向 Direction	BT40 重量	BT50 重量
AG90-D16-100	D16	41/48	65/80	1.5KW	5000RPM	25NW	1:1	CW-CW	5.9Kg	8.6Kg

AG90-FMB16 系列

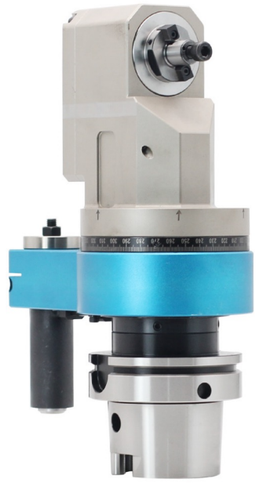

主軸介面 Interface：BT、NT、CAT、DAT、HSK

SK30/40/50	CAT30/40/50	BT30/40/50
KM63/80/100	ISO30/40/50	HSK63/80/100

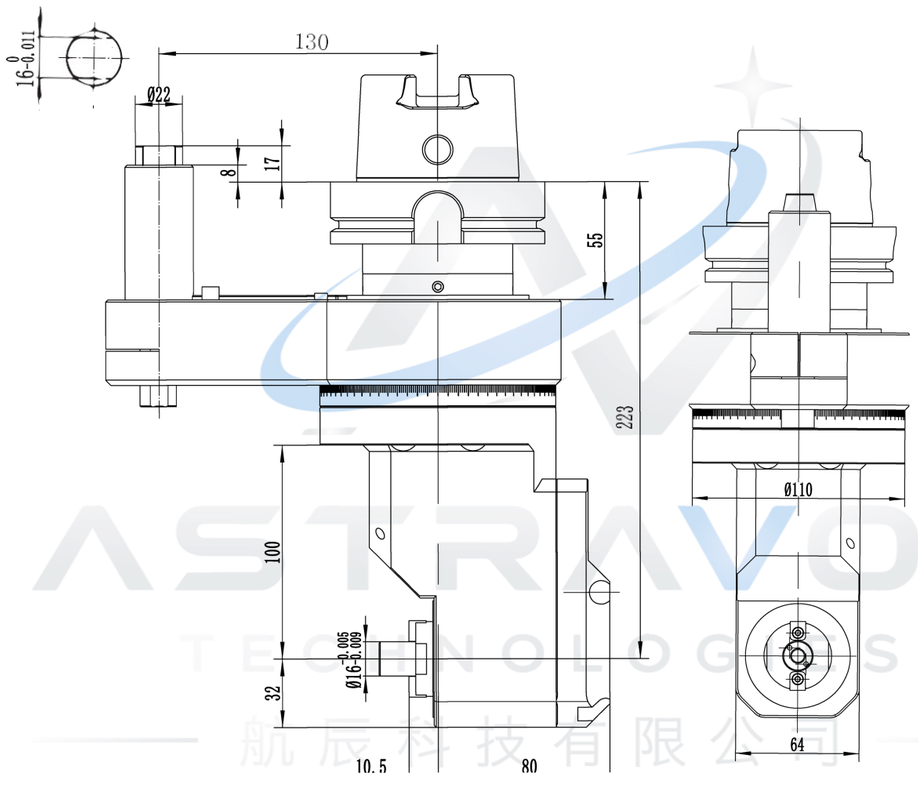

型號 Model	輸出 Output	最大功率 Max power	最高轉速 Max speed	最大扭矩 Max torque	轉速比 Ratio	轉向 Direction	重量 Weight
AG90-HSK100-FMB16-100	FMB16	4KW	5000RPM	40NW	1:1	CW-CW	12.9Kg

AG90-FMB16 系列

主軸介面 Interface：BT、NT、CAT、DAT、HSK

SK30/40/50	CAT30/40/50	BT30/40/50
KM63/80/100	ISO30/40/50	HSK63/80/100



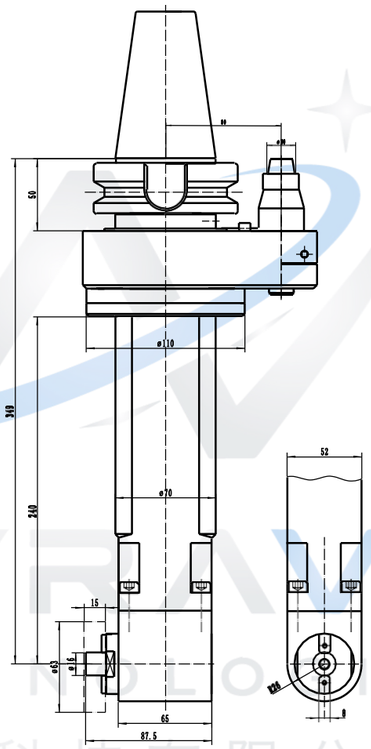

型號 Model	輸出 Output	最大功率 Max power	最高轉速 Max speed	最大扭矩 Max torque	轉速比 Ratio	轉向 Direction	重量 Weight
AG90-BT50-FMB16-240	FMB16	3KW	5000RPM	32NW	1:1	CW-CW	

ASTRAVOY TECHNOLOGIES 航辰科技有限公司 Astravoy Technologies Co., Ltd.

AG90-FMB16 系列

主軸介面 Interface：BT、NT、CAT、DAT、HSK

SK30/40/50	CAT30/40/50	BT30/40/50
KM63/80/100	ISO30/40/50	HSK63/80/100



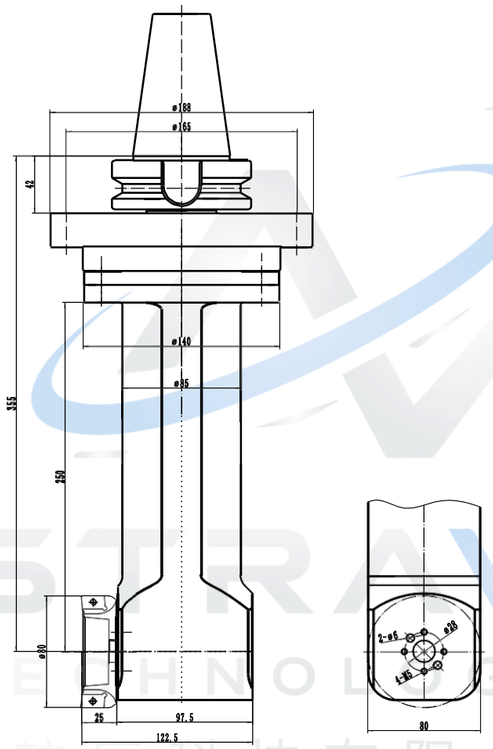

型號 Model	輸出 Output	最大功率 Max power	最高轉速 Max speed	最大扭矩 Max torque	轉速比 Ratio	轉向 Direction	重量 Weight
AG90-BT50-FMB16-250	FMB16	6KW	5000RPM	75NW	1:1	CW-CW	24Kg

AG90-FMB16 系列

主軸介面 Interface：BT、NT、CAT、DAT、HSK

SK30/40/50	CAT30/40/50	BT30/40/50
KM63/80/100	ISO30/40/50	HSK63/80/100



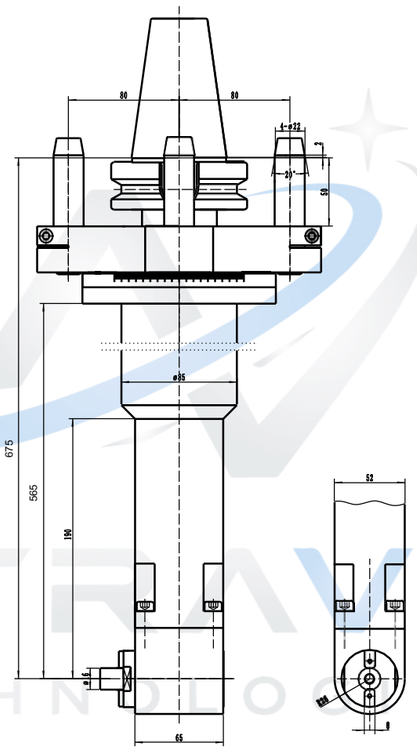

型號 Model	輸出 Output	最大功率 Max power	最高轉速 Max speed	最大扭矩 Max torque	轉速比 Ratio	轉向 Direction	重量 Weight
AG90-BT50-FMB16-565	FMB16	3KW	5000RPM	32NW	1:1	CW-CCW	

AG90-FMB20 系列



主軸介面 Interface：BT、NT、CAT、DAT、HSK

SK30/40/50	CAT30/40/50	BT30/40/50
KM63/80/100	ISO30/40/50	HSK63/80/100

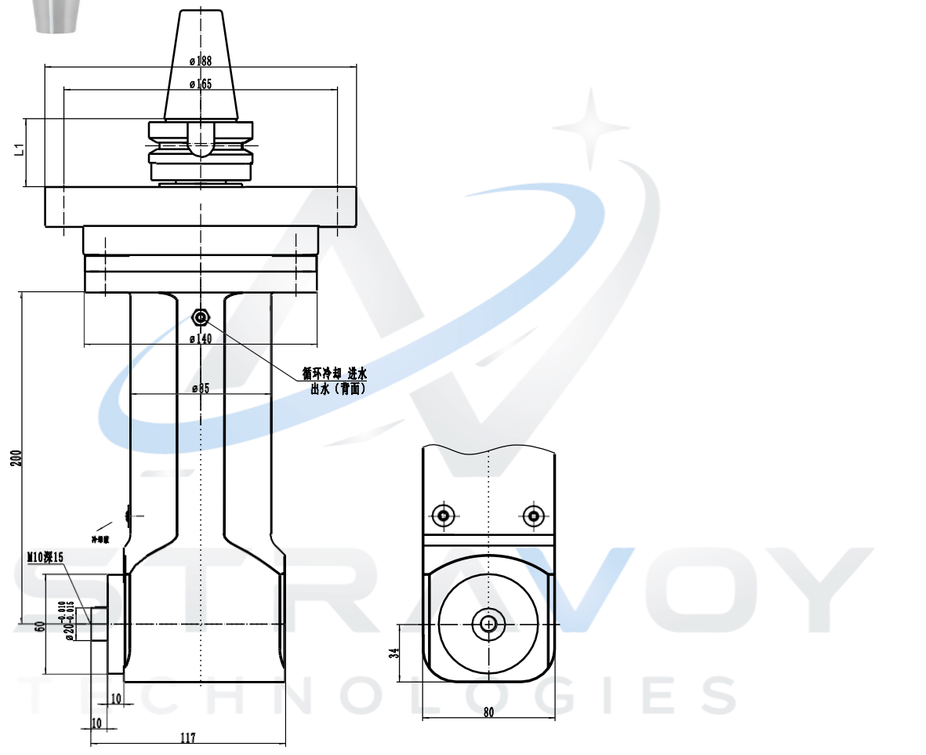

型號 Model	輸出 Output	L1	最大功率 Max power	最高轉速 Max speed	最大扭矩 Max torque	轉速比 Ratio	轉向 Direction	BT40 重量	BT50重量
AG90-FMB20-200	D20	41/48	6KW	6000RPM	75NW	1:1	CW-CW	18.3Kg	21Kg

主軸介面 Interface：BT、NT、CAT、DAT、HSK

SK30/40/50	CAT30/40/50	BT30/40/50
KM63/80/100	ISO30/40/50	HSK63/80/100



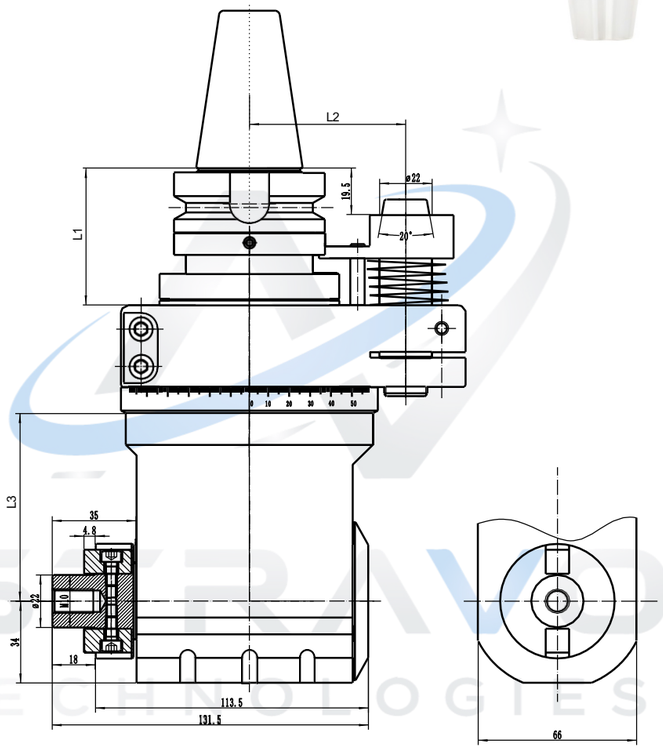

型號 Model	輸出 Output	L1	L2	L3	最大功率 Max power	最高轉速 Max speed	最大扭矩 Max torque	轉速比 Ratio	轉向 Direction	BT40 重量	BT50 重量
AG90-FMB22-56	FMB22	41/48	65/80	56	3KW	5000RPM	32NW	1:1	CCW-CW	6Kg	8.7Kg
AG90-FMB22-78	FMB22	41/48	65/80	78	3KW	5000RPM	32NW	1:1	CCW-CW	7Kg	9.2Kg
AG90-FMB22-203	FMB22	41/48	65/80	203	3KW	5000RPM	32NW	1:1	CCW-CW	8.9Kg	11.6Kg

ASTRAVOY TECHNOLOGIES 航辰科技有限公司 Astravoy Technologies Co., Ltd.
AG90-FMB22 系列



主軸介面 Interface：BT、NT、CAT、DAT、HSK

SK30/40/50	CAT30/40/50	BT30/40/50
KM63/80/100	ISO30/40/50	HSK63/80/100

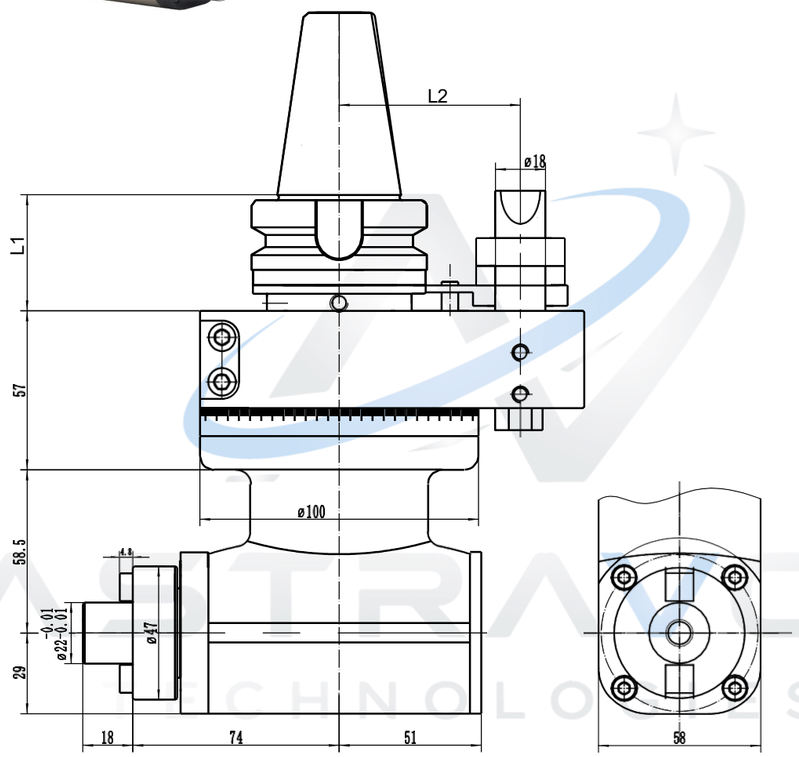

型號 Model	輸出 Output	L1	L2	最大功率 Max power	最高轉速 Max speed	最大扭矩 Max torque	轉速比 Ratio	轉向 Direction	BT40 重量	BT50 重量
AG90-FMB22-58	FMB22	41/48	65/80	3KW	5000RPM	32NW	1:1	CCW-CW	6.2Kg	8.9Kg

AG90-FMB22 系列

主軸介面 Interface：BT、NT、CAT、DAT、HSK

SK30/40/50	CAT30/40/50	BT30/40/50
KM63/80/100	ISO30/40/50	HSK63/80/100



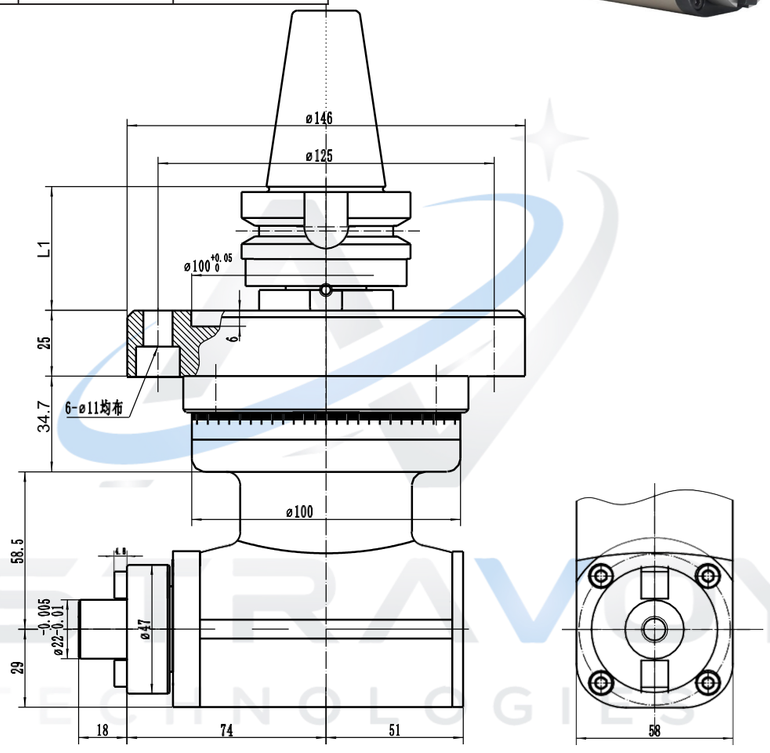

型號 Model	輸出 Output	L1	最大功率 Max power	最高轉速 Max speed	最大扭矩 Max torque	轉速比 Ratio	轉向 Direction	BT40 重量	BT50 重量
AG90-FMB22-58 法蘭	FMB22	41/48	3KW	5000RPM	32NW	1:1	CCW-CW	11.4Kg	14.1Kg

ASTRAVOY TECHNOLOGIES 航辰科技有限公司 Astravoy Technologies Co., Ltd.

AG90-FMB22 系列

主軸介面 Interface：BT、NT、CAT、DAT、HSK

SK30/40/50	CAT30/40/50	BT30/40/50
KM63/80/100	ISO30/40/50	HSK63/80/100

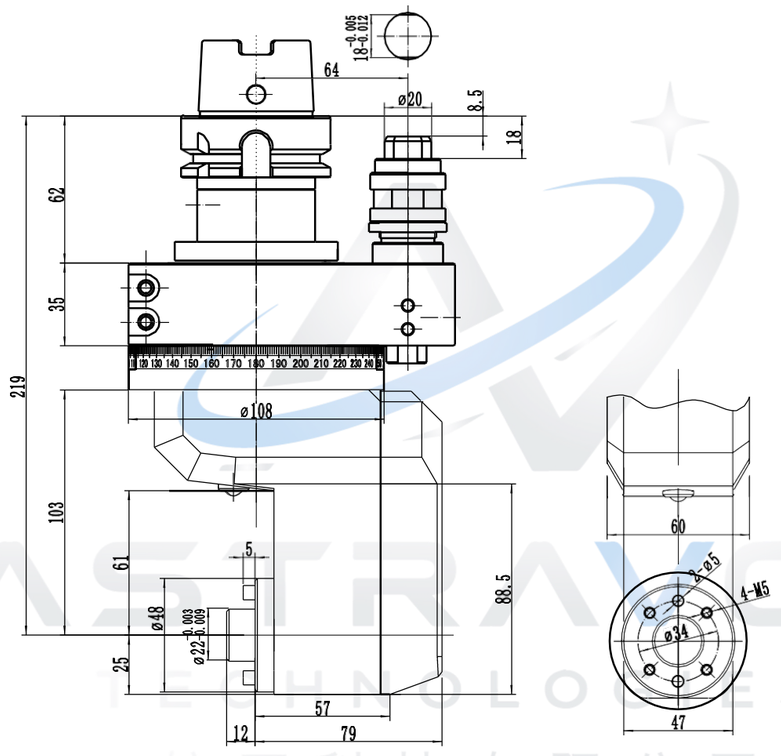

型號 Model	輸出 Output	最大功率 Max power	最高轉速 Max speed	最大扭矩 Max torque	轉速比 Ratio	轉向 Direction	重量 Weight
AG90-HSK63A-FMB22-60	FMB22	3KW	5000RPM	32NW	1:1	CCW-CW	7.75Kg

AG90-FMB22 系列

主軸介面 Interface：BT、NT、CAT、DAT、HSK

SK30/40/50	CAT30/40/50	BT30/40/50
KM63/80/100	ISO30/40/50	HSK63/80/100



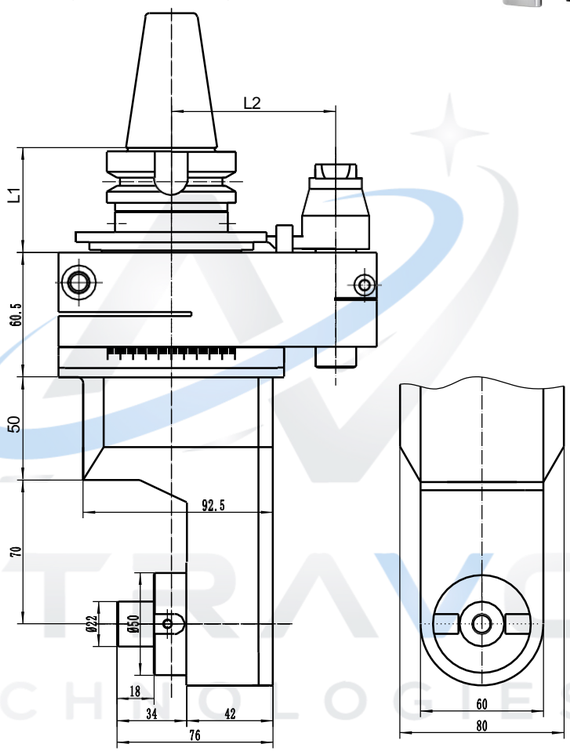

型號 Model	輸出 Output	L1	L2	最大功率 Max power	最高轉速 Max speed	最大扭矩 Max torque	轉速比 Ratio	轉向 Direction	BT40 重量	BT50 重量
AG90-FMB22-70	FMB22	41/48	65/80	4KW	5000RPM	40NW	1:1	CCW-CW	9Kg	11.7Kg

ASTRAVOY TECHNOLOGIES 航辰科技有限公司 Astravoy Technologies Co., Ltd.

AG90-FMB22 系列



主軸介面 Interface：BT、NT、CAT、DAT、HSK

SK30/40/50	CAT30/40/50	BT30/40/50
KM63/80/100	ISO30/40/50	HSK63/80/100

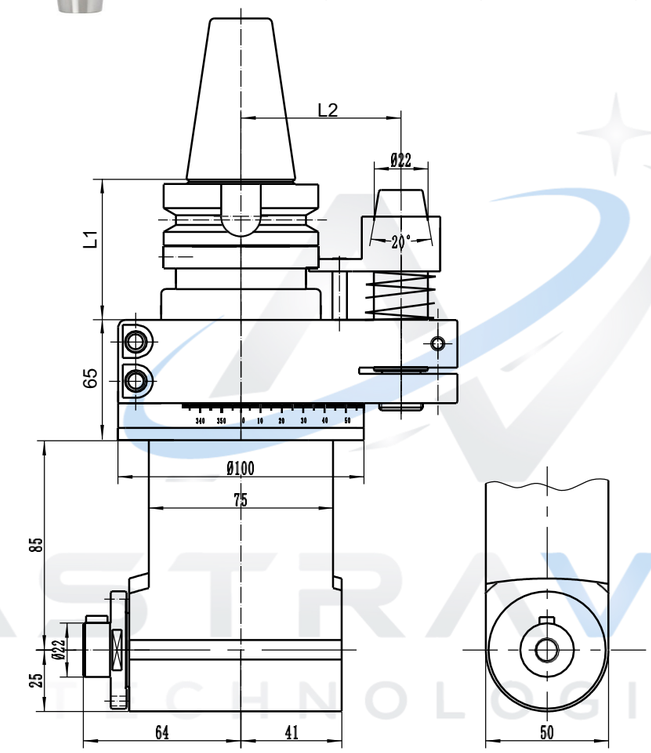

型號 Model	輸出 Output	L1	L2	最大功率 Max power	最高轉速 Max speed	最大扭矩 Max torque	轉速比 Ratio	轉向 Direction	BT40 重量	BT50 重量
AG90-FMB22-85	FMB22	41/48	65/80	2KW	5000RPM	16NW	1:1	CCW-CW	6.5Kg	9.2Kg

AG90-FMB22 系列

主軸介面 Interface：BT、NT、CAT、DAT、HSK

SK30/40/50	CAT30/40/50	BT30/40/50
KM63/80/100	ISO30/40/50	HSK63/80/100



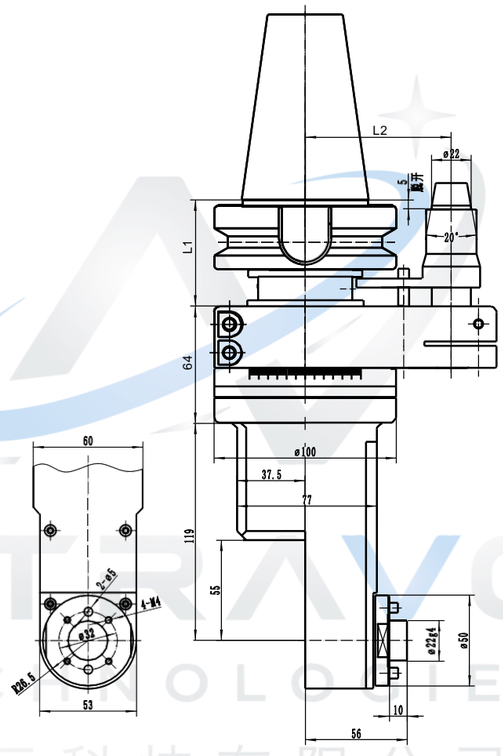

型號 Model	輸出 Output	L1	L2	最大功率 Max power	最高轉速 Max speed	最大扭矩 Max torque	轉速比 Ratio	轉向 Direction	BT40 重量	BT50 重量
AG90-FMB22-119	FMB22	41/48	65/80	3KW	5000RPM	32 NW	1:1	CCW-CW	9.2Kg	11.9Kg

ASTRAVOY TECHNOLOGIES 航辰科技有限公司 Astravoy Technologies Co., Ltd.

AG90-FMB22 系列

主軸介面 Interface：BT、NT、CAT、DAT、HSK

SK30/40/50	CAT30/40/50	BT30/40/50
KM63/80/100	ISO30/40/50	HSK63/80/100

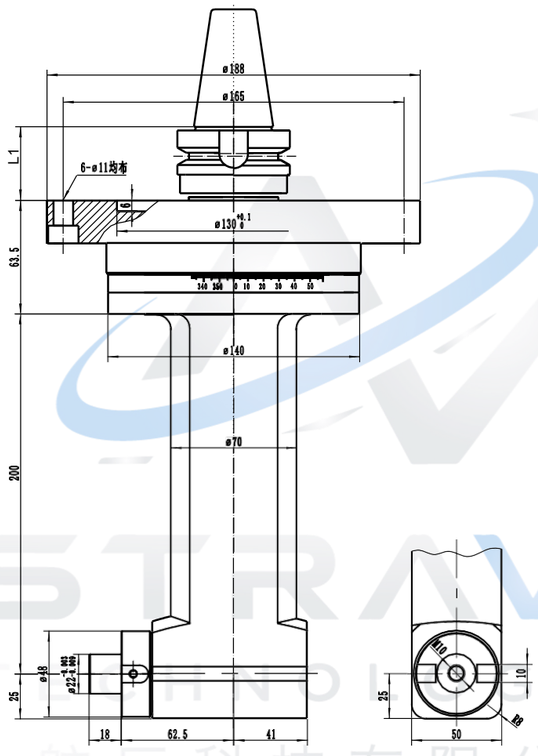

型號 Model	輸出 Output	L1	最大功率 Max power	最高轉速 Max speed	最大扭矩 Max torque	轉速比 Ratio	轉向 Direction	BT40 重量	BT50 重量
AG90-FMB22-200	FMB22	41/48	2KW	5000RPM	16NW	1:1	CW-CW	18.3Kg	21Kg

AG90-FMB22 系列

主軸介面 Interface：BT、NT、CAT、DAT、HSK

SK30/40/50	CAT30/40/50	BT30/40/50
KM63/80/100	ISO30/40/50	HSK63/80/100



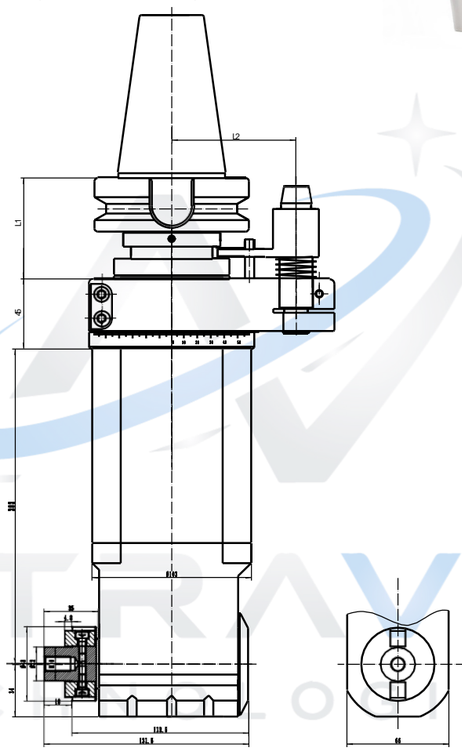

型號 Model	輸出 Output	L1	L2	最大功率 Max power	最高轉速 Max speed	最大扭矩 Max torque	轉速比 Ratio	轉向 Direction	BT40 重量	BT50 重量
AG90-FMB22-203	FMB22	41/48	65/80	3KW	5000RPM	32NW	1:1	CCW-CW	8.9Kg	11.6Kg

ASTRAVOY TECHNOLOGIES 航辰科技有限公司 Astravoy Technologies Co., Ltd.

AG90-FMB22 系列



主軸介面 Interface：BT、NT、CAT、DAT、HSK

SK30/40/50	CAT30/40/50	BT30/40/50
KM63/80/100	ISO30/40/50	HSK63/80/100

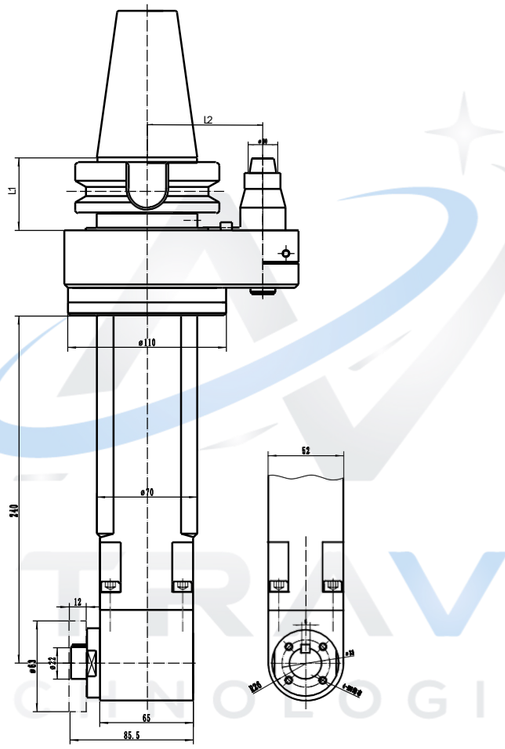

型號 Model	輸出 Output	L1	L2	最大功率 Max power	最高轉速 Max speed	最大扭矩 Max torque	轉速比 Ratio	轉向 Direction	BT40 重量	BT50 重量
AG90-FMB22-240	FMB22	41/48	65/80	3KW	5000RPM	32NW	1:1	CW-CW		

AG90-FMB22F 系列

主軸介面 Interface：BT、NT、CAT、DAT、HSK

SK30/40/50	CAT30/40/50	BT30/40/50
KM63/80/100	ISO30/40/50	HSK63/80/100

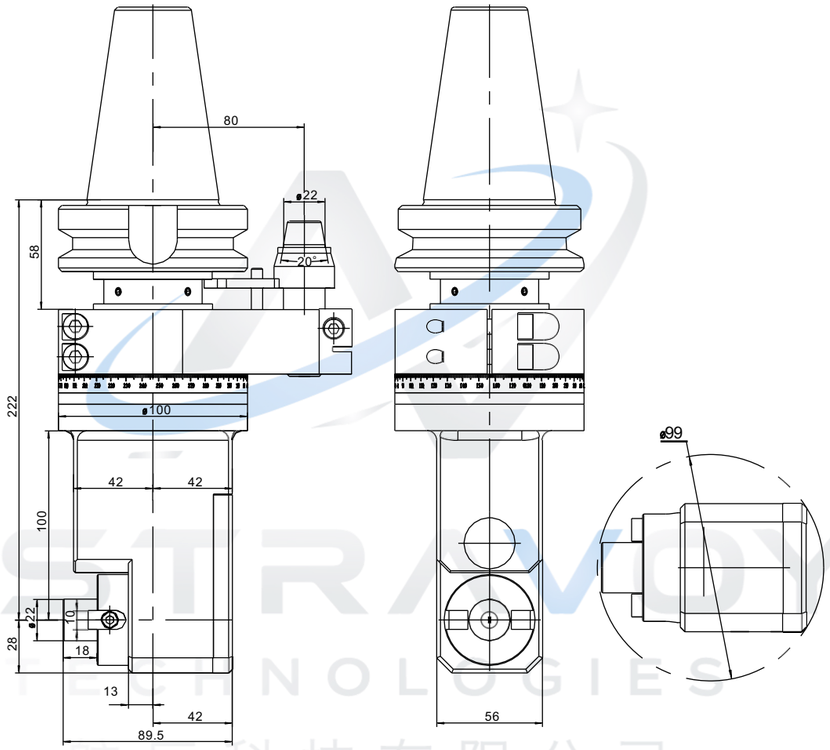

型號 Model	輸出 Output	最大功率 Max power	最高轉速 Max speed	最大扭矩 Max torque	轉速比 Ratio	轉向 Direction	重量 Weight
AG90-BT50-FMB22F-100	FMB22	3KW	5000RPM	32NW	1:1	CW-CW	11.1Kg

ASTRAVOY TECHNOLOGIES 航辰科技有限公司 Astravoy Technologies Co., Ltd.

AG90-FMB27 系列



主軸介面 Interface：BT、NT、CAT、DAT、HSK

SK30/40/50	CAT30/40/50	BT30/40/50
KM63/80/100	ISO30/40/50	HSK63/80/100

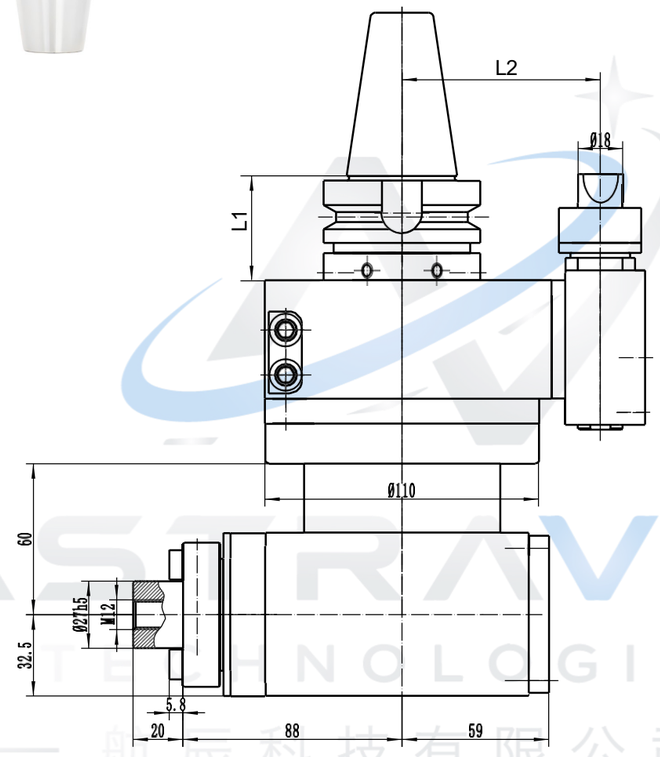

型號 Model	輸出 Output	L1	L2	最大功率 Max power	最高轉速 Max speed	最大扭矩 Max torque	轉速比 Ratio	轉向 Direction	BT40重量	BT50重量
AG90-FMB27-60	FMB27	41/48	65/80	4KW	5000RPM	40NW	1:1	CCW-CW	10.2Kg	12.8Kg

AG90-FMB27 系列

主軸介面 Interface：BT、NT、CAT、DAT、HSK

SK30/40/50	CAT30/40/50	BT30/40/50
KM63/80/100	ISO30/40/50	HSK63/80/100



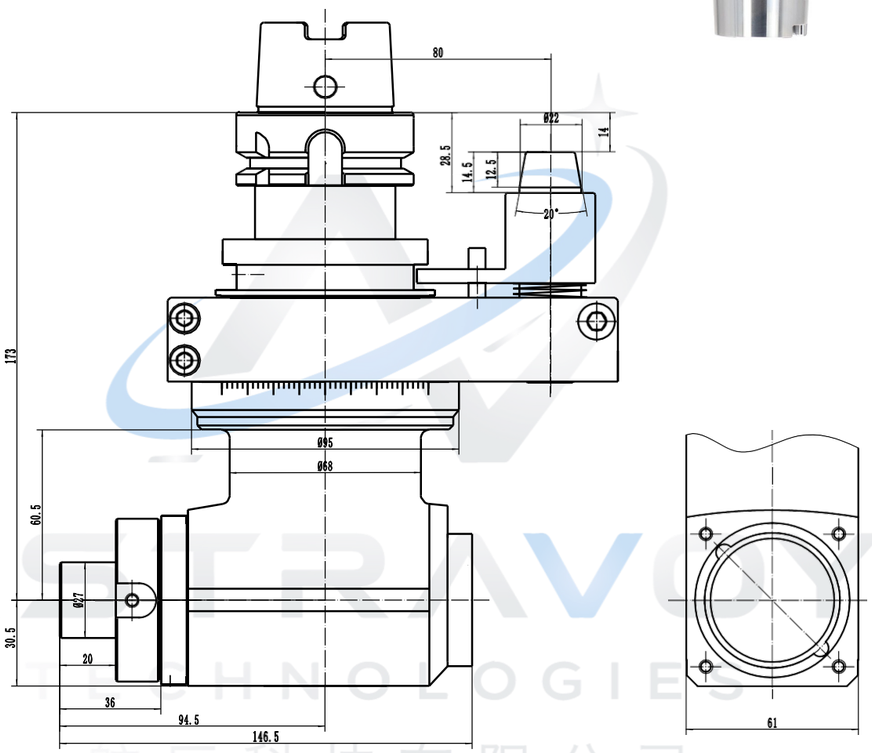

型號 Model	輸出 Output	最大功率 Max power	最高轉速 Max speed	最大扭矩 Max torque	轉速比 Ratio	轉向 Direction	重量 Weight
AG90-HSK63A-FMB27-60	FMB27	4KW	5000RPM	40NW	1:1	CCW-CW	10.2Kg

ASTRAVOY TECHNOLOGIES 航辰科技有限公司 Astravoy Technologies Co., Ltd.

AG90-FMB27 系列



主軸介面 Interface：BT、NT、CAT、DAT、HSK

SK30/40/50	CAT30/40/50	BT30/40/50
KM63/80/100	ISO30/40/50	HSK63/80/100

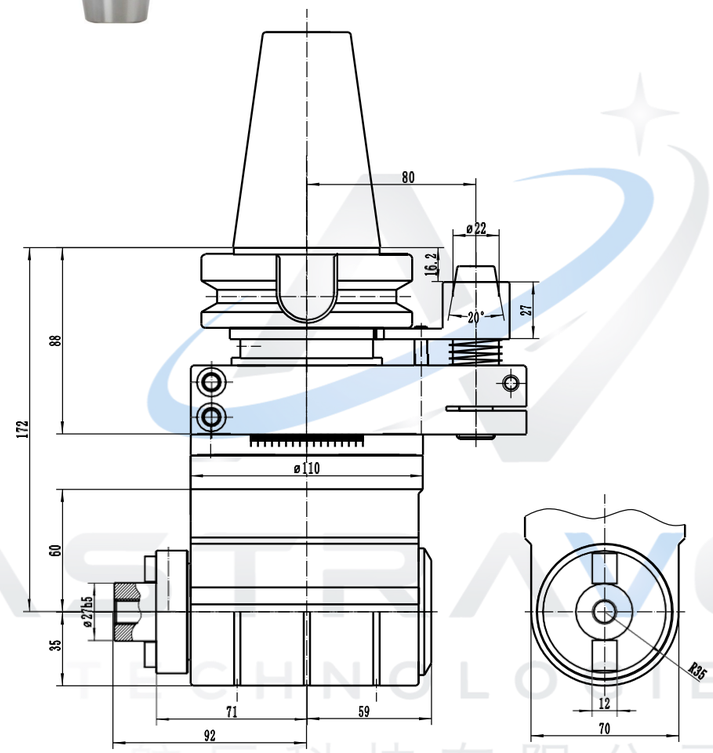

型號 Model	輸出 Output	最大功率 Max power	最高轉速 Max speed	最大扭矩 Max torque	轉速比 Ratio	轉向 Direction	重量 Weight
AG90-BT50-FMB27-60 鑄鐵	FMB27	4KW	5000RPM	40NW	1:1	CCW-CW	12.1Kg

AG90-FMB27 系列

主軸介面 Interface：BT、NT、CAT、DAT、HSK

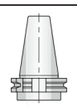	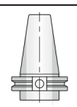	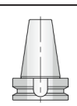
SK30/40/50	CAT30/40/50	BT30/40/50
	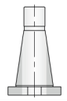	
KM63/80/100	ISO30/40/50	HSK63/80/100



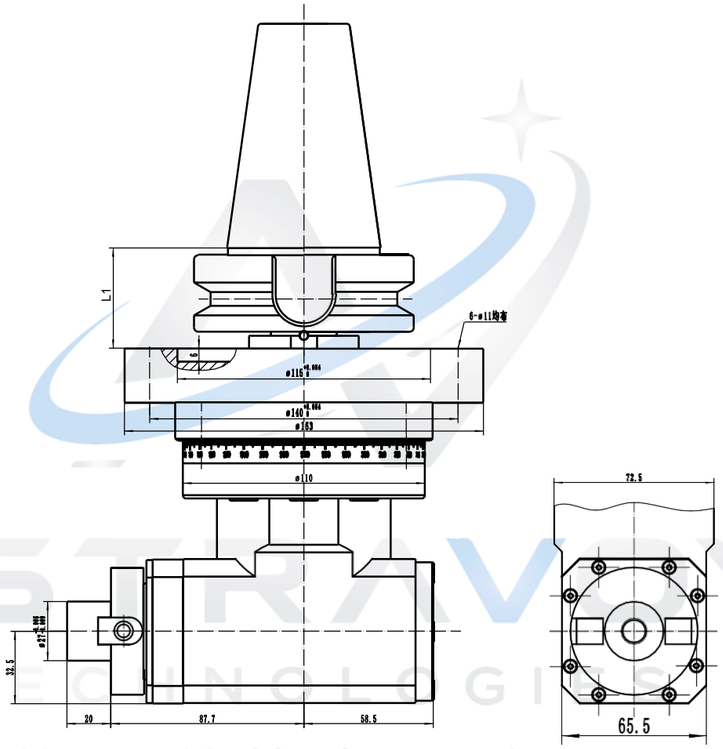

型號 Model	輸出 Output	L1	最大功率 Max power	最高轉速 Max speed	最大扭矩 Max torque	轉速比 Ratio	轉向 Direction	BT40 重量	BT50 重量
AG90-FMB27-60	FMB27	41/48	4KW	5000RPM	40NW	1:1	CCW-CW	10.2Kg	12.8Kg

ASTRAVOY TECHNOLOGIES 航辰科技有限公司 Astravoy Technologies Co., Ltd.

AG90-FMB27 系列

主軸介面 Interface：BT、NT、CAT、DAT、HSK

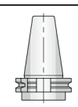		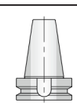
SK30/40/50	CAT30/40/50	BT30/40/50
	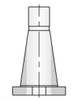	
KM63/80/100	ISO30/40/50	HSK63/80/100

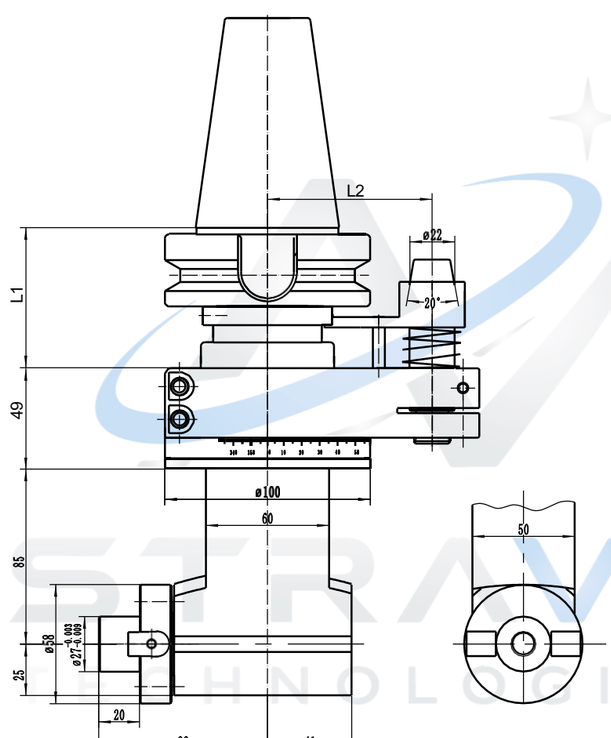

型號 Model	輸出 Output	L1	L2	最大功率 Max power	最高轉速 Max speed	最大扭矩 Max torque	轉速比 Ratio	轉向 Direction	BT40 重量	BT50 重量
AG90-FMB27-85	FMB27	41/48	65/80	2KW	5000RPM	16NW	1:1	CCW-CW	6.7Kg	9.4Kg

AG90-FMB27 系列

主軸介面 Interface：BT、NT、CAT、DAT、HSK

SK30/40/50	CAT30/40/50	BT30/40/50
KM63/80/100	ISO30/40/50	HSK63/80/100



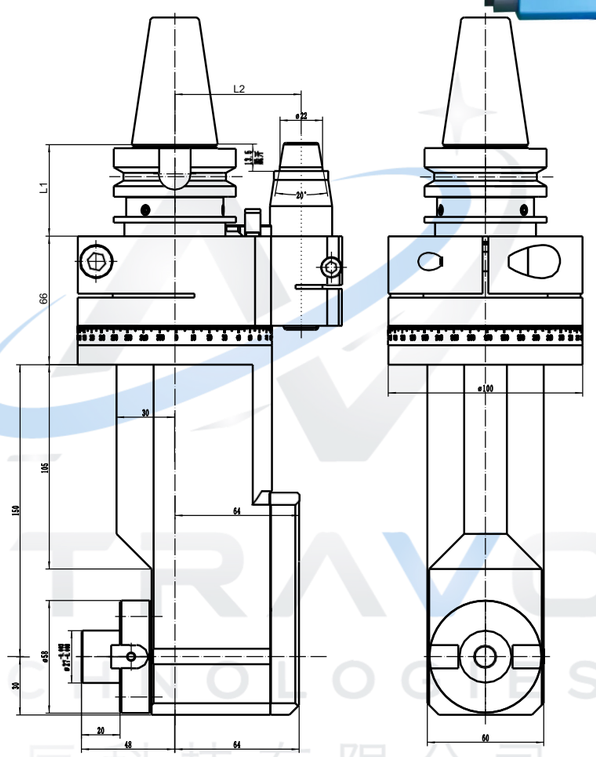

型號 Model	輸出 Output	L1	L2	最大功率 Max power	最高轉速 Max speed	最大扭矩 Max torque	轉速比 Ratio	轉向 Direction	BT40 重量	BT50 重量
AG90-FMB27-150	FMB27	41/48	65/80	4KW	5000RPM	42NW	1:1	CW-CW	7.3Kg	11Kg

ASTRAVOY TECHNOLOGIES 航辰科技有限公司 Astravoy Technologies Co., Ltd.

AG90-FMB27 系列



主軸介面 Interface：BT、NT、CAT、DAT、HSK

SK30/40/50	CAT30/40/50	BT30/40/50
KM63/80/100	ISO30/40/50	HSK63/80/100

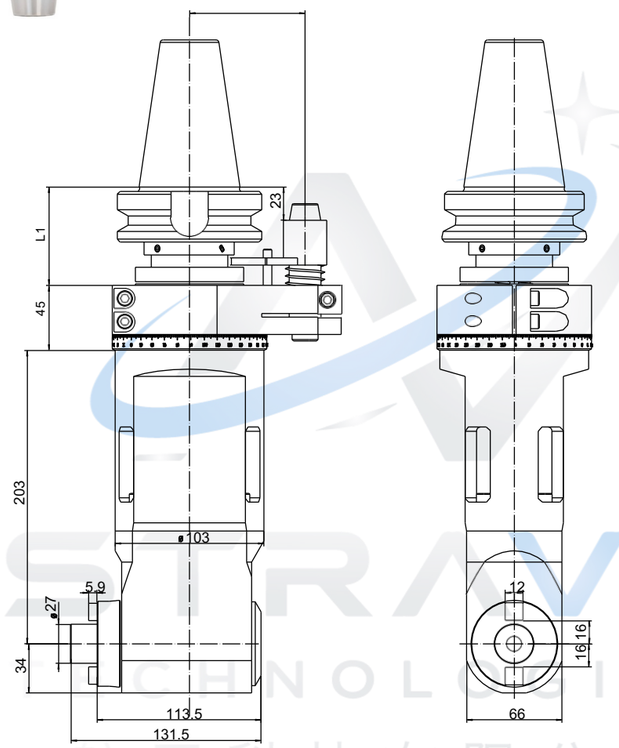

型號 Model	輸出 Output	L1	L2	最大功率 Max power	最高轉速 Max speed	最大扭矩 Max torque	轉速比 Ratio	轉向 Direction	BT40 重量	BT50 重量
AG90-FMB27-203	FMB27	41/48	65/80	3KW	5000RPM	32NW	1:1	CCW-CW	9Kg	11.7Kg

主軸介面 Interface：BT、NT、CAT、DAT、HSK

SK30/40/50	CAT30/40/50	BT30/40/50
KM63/80/100	ISO30/40/50	HSK63/80/100



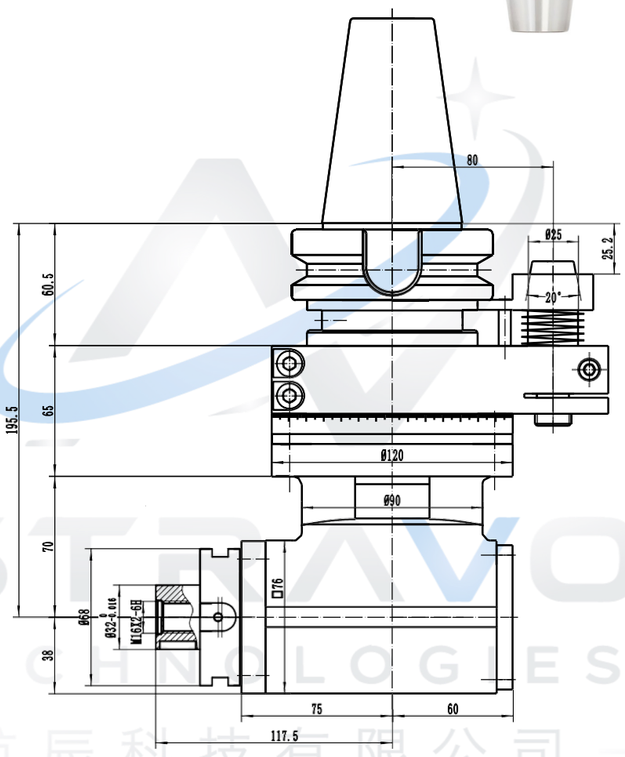

型號 Model	輸出 Output	最大功率 Max power	最高轉速 Max speed	最大扭矩 Max torque	轉速比 Ratio	轉向 Direction	重量 Weight
AG90-BT50-FMB32-70	FMB32	6KW	5000RPM	75NW	1:1	CW-CCW	12Kg

ASTRAVOY TECHNOLOGIES 航辰科技有限公司 Astravoy Technologies Co., Ltd.
AG90-FMB32 系列

主軸介面 Interface：BT、NT、CAT、DAT、HSK

SK30/40/50	CAT30/40/50	BT30/40/50
KM63/80/100	ISO30/40/50	HSK63/80/100

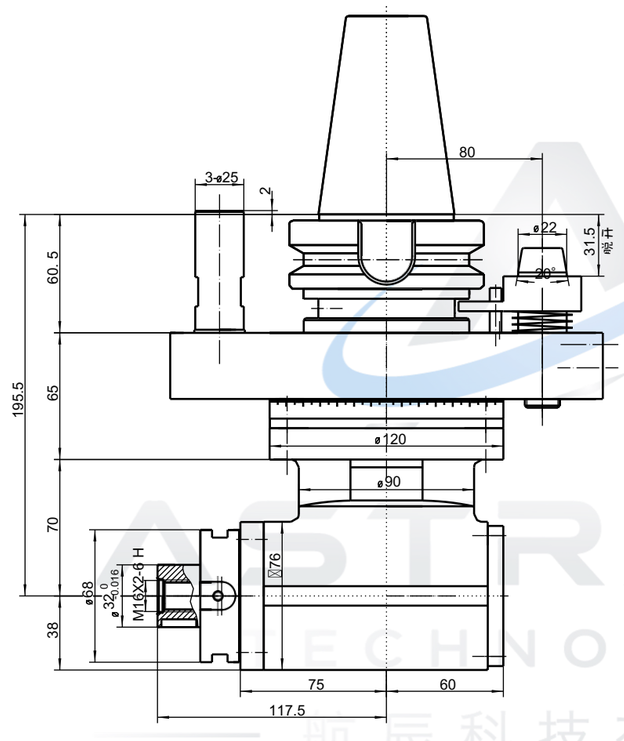

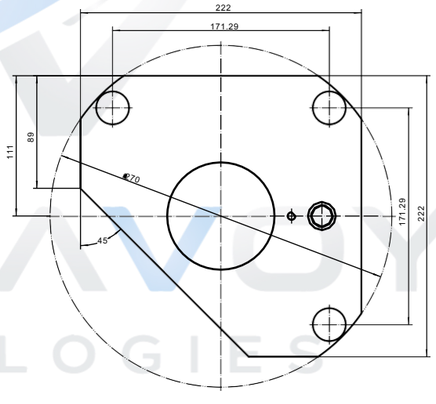

型號 Model	輸出 Output	最大功率 Max power	最高轉速 Max speed	最大扭矩 Max torque	轉速比 Ratio	轉向 Direction	重量 Weight
AG90-BT50-FMB32-70 三支柱	FMB32	6KW	5000RPM	75NW	1:1	CCW-CW	15.4Kg

AG90-FMB40 系列

主軸介面 Interface：BT、NT、CAT、DAT、HSK

		
SK30/40/50	CAT30/40/50	BT30/40/50
	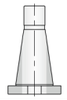	
KM63/80/100	ISO30/40/50	HSK63/80/100

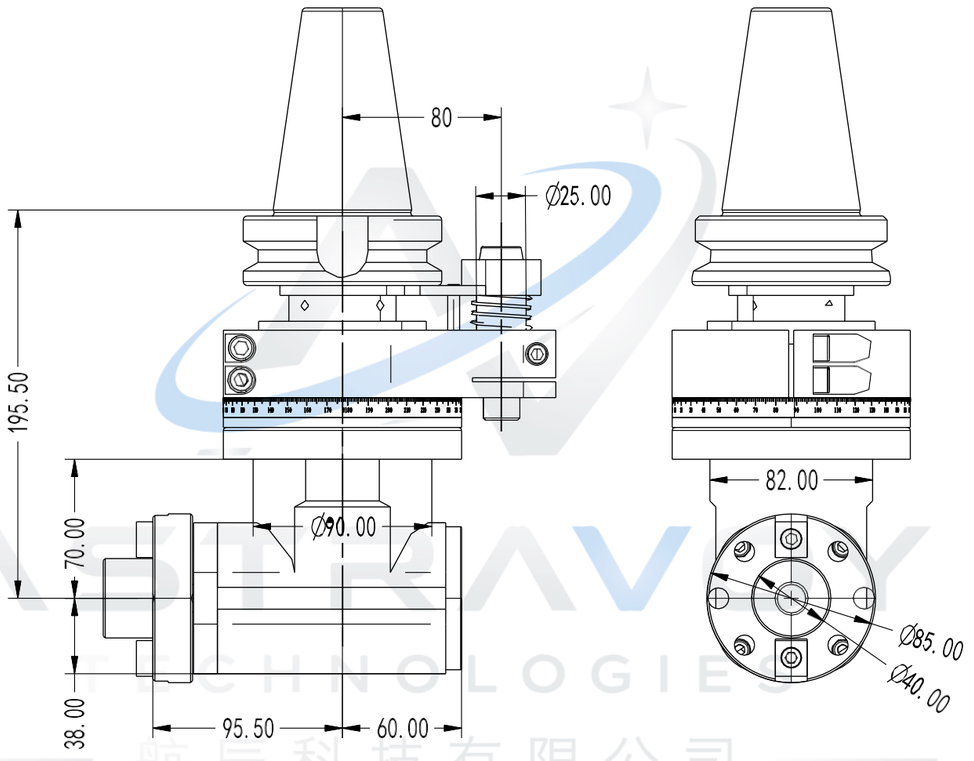

型號 Model	輸出 Output	最大功率 Max power	最高轉速 Max speed	最大扭矩 Max torque	轉速比 Ratio	轉向 Direction	重量 Weight
AG90-BT50-FMB40-70	FMB40	6KW	5000RPM	75NW	1:1	CCW-CW	12.4Kg

AG90-FMB16X2



主軸介面 Interface：BT、NT、CAT、DAT、HSK

		
SK30/40/50	CAT30/40/50	BT30/40/50
		
KM63/80/100	ISO30/40/50	HSK63/80/100

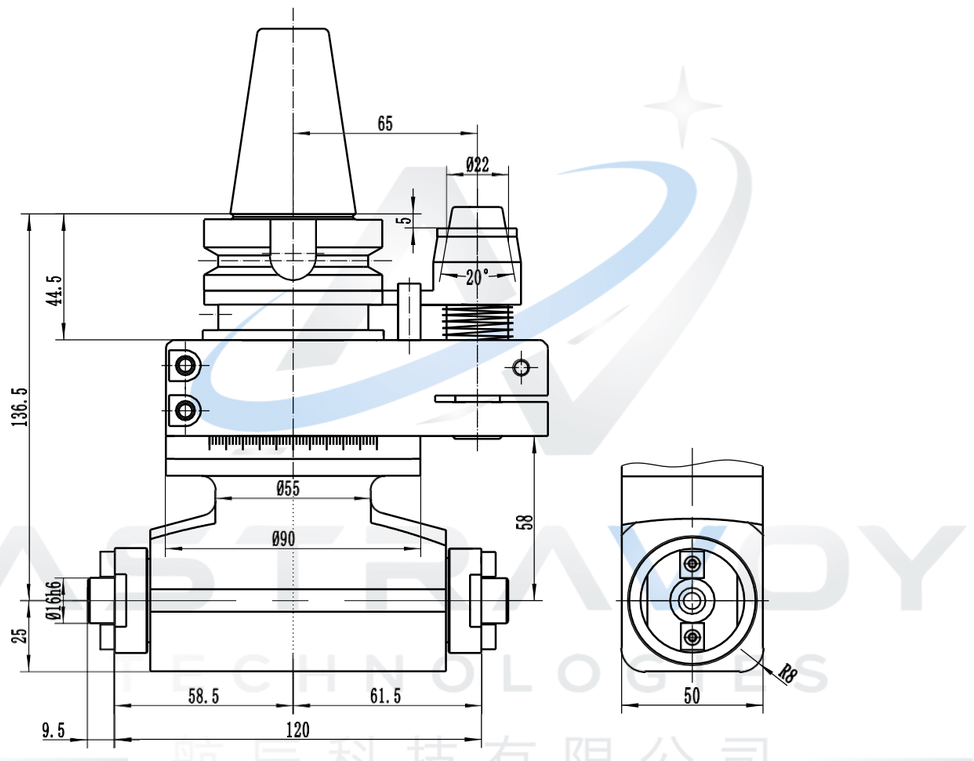

型號 Model	輸出 Output	最大功率 Max power	最高轉速 Max speed	最大扭矩 Max torque	轉速比 Ratio	轉向 Direction	重量 Weight
AG90-BT40-FMB16×2-58	FMB16	2KW	5000RPM	16NW	1:1	L-R/L	5.7Kg

AG90-D8 系列

主軸介面 Interface：BT、NT、CAT、DAT、HSK

SK30/40/50	CAT30/40/50	BT30/40/50
KM63/80/100	ISO30/40/50	HSK63/80/100



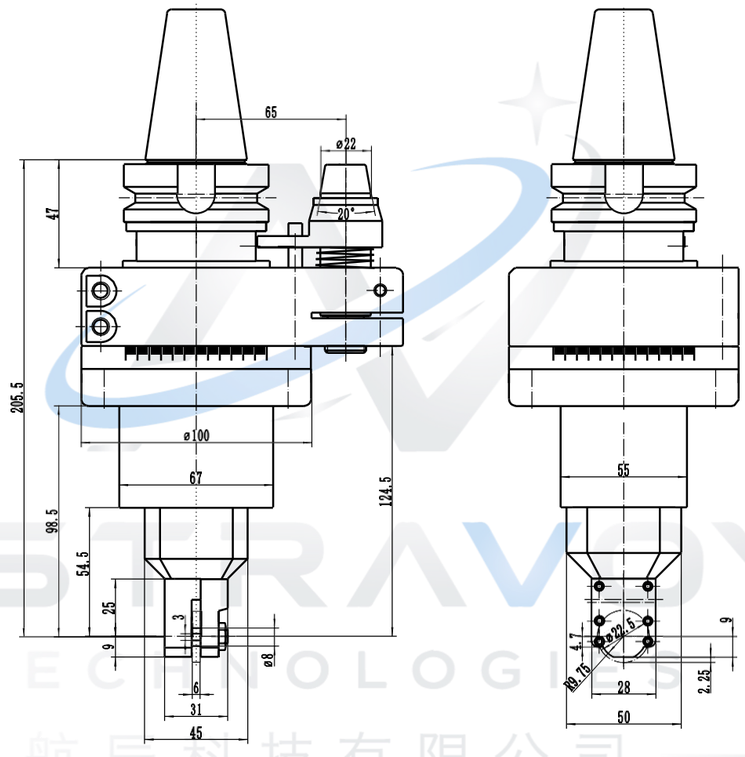

型號 Model	輸出 Output	最大功率 Max power	最高轉速 Max speed	最大扭矩 Max torque	轉速比 Ratio	轉向 Direction	重量 Weight
AG90-BT40-G831-25	D8	1KW	5000RPM	10NW	1:2	CCW-CW	5.5Kg

AG90-FMB31.75 系列



主軸介面 Interface：BT、NT、CAT、DAT、HSK

SK30/40/50	CAT30/40/50	BT30/40/50
KM63/80/100	ISO30/40/50	HSK63/80/100

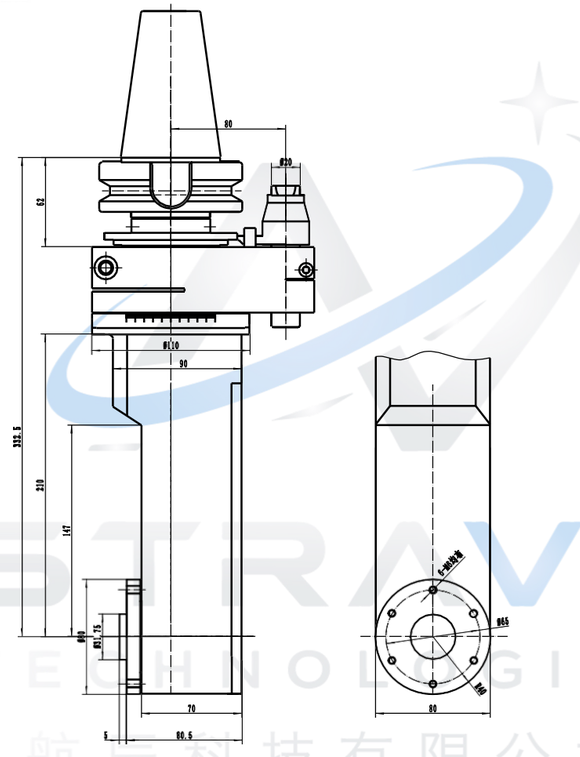

型號 Model	輸出 Output	最大功率 Max power	最高轉速 Max speed	最大扭矩 Max torque	轉速比 Ratio	轉向 Direction	重量 Weight
AG90-BT50-FMB31.75-147	FMB31.75	4KW	5000RPM	40NW	1:1	CCW-CW	