主軸介面 Interface：BT、NT、CAT、DAT、HSK

| | | |
|---|---|---|
|  |  |  |
| SK30/40/50 | CAT30/40/50 | BT30/40/50 |
|  |  |  |
| KM63/80/100 | ISO30/40/50 | HSK63/80/100 |

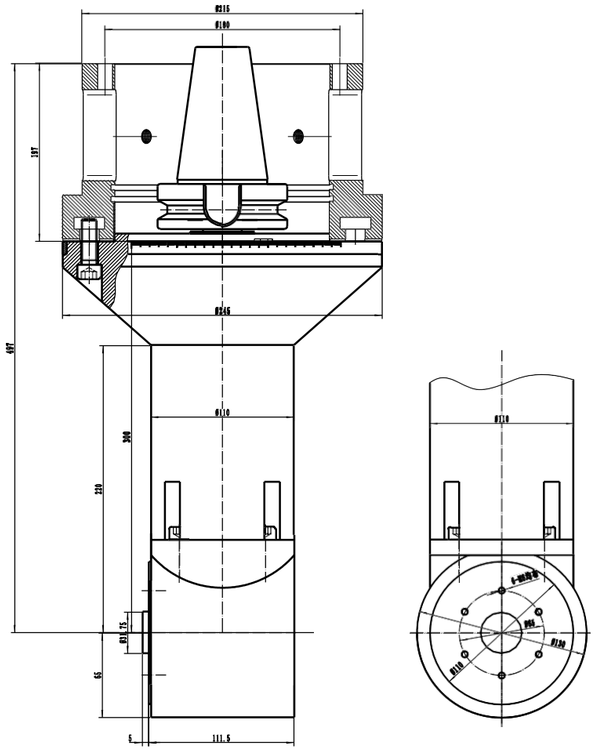





| 型號<br>Model | 輸出<br>Output | 最大功率<br>Max power | 最高轉速<br>Max speed | 最大扭矩<br>Max torque | 轉速比<br>Ratio | 轉向<br>Direction | 重量<br>Weight |
|---|---|---|---|---|---|---|---|
| **AG90-BT50-FMB31.75-200** | **FMB31.75** | **6KW** | **5000RPM** | **75NW** | **1:1** | **CCW-CW** | **43.9Kg** |



ASTRAVOY TECHNOLOGIES 航辰科技有限公司 Astravoy Technologies Co., Ltd.

# AG90-SL 系列
# ANGLE HEAD
# 側固式角度頭



主軸介面 Interface：BT、NT、CAT、DAT、HSK

| | | |
|---|---|---|
|  |  |  |
| SK30/40/50 | CAT30/40/50 | BT30/40/50 |
|  | 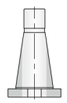 |  |
| KM63/80/100 | ISO30/40/50 | HSK63/80/100 |

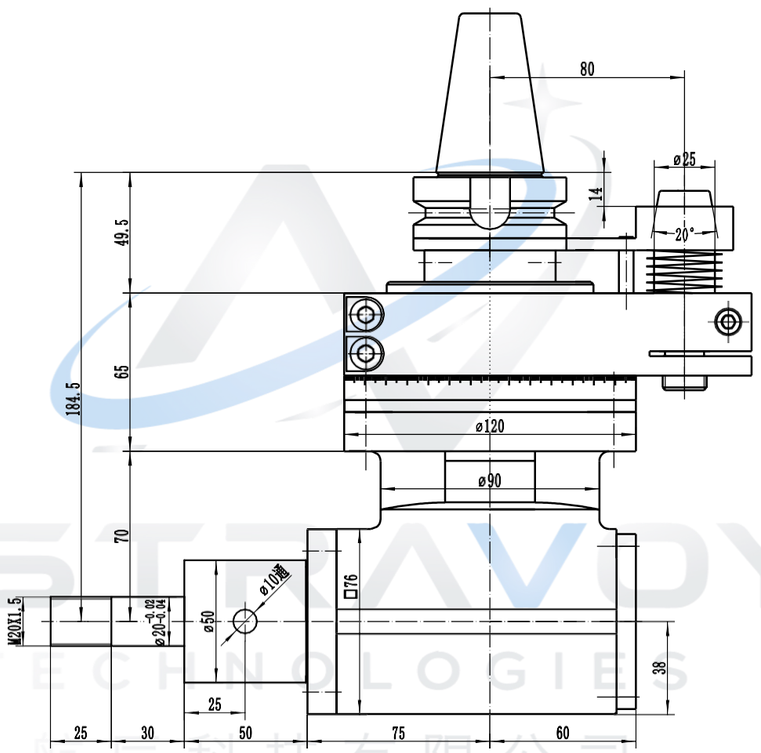


| 型號<br>Model | 輸出<br>Output | 最大功率<br>Max power | 最高轉速<br>Max speed | 最大扭矩<br>Max torque | 轉速比<br>Ratio | 轉向<br>Direction | 重量<br>Weight |
|---|---|---|---|---|---|---|---|
| **AG90-BT40-D20-70** | **D20** | **6KW** | **8000RPM** | **75NW** | **1:1** | **CCW-CW** | |



ASTRAVOY TECHNOLOGIES 航辰科技有限公司 Astravoy Technologies Co., Ltd.
AG90-D20 系列

主軸介面 Interface：BT、NT、CAT、DAT、HSK

| | | |
|---|---|---|
|  |  |  |
| SK30/40/50 | CAT30/40/50 | BT30/40/50 |
|  | 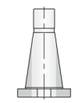 |  |
| KM63/80/100 | ISO30/40/50 | HSK63/80/100 |

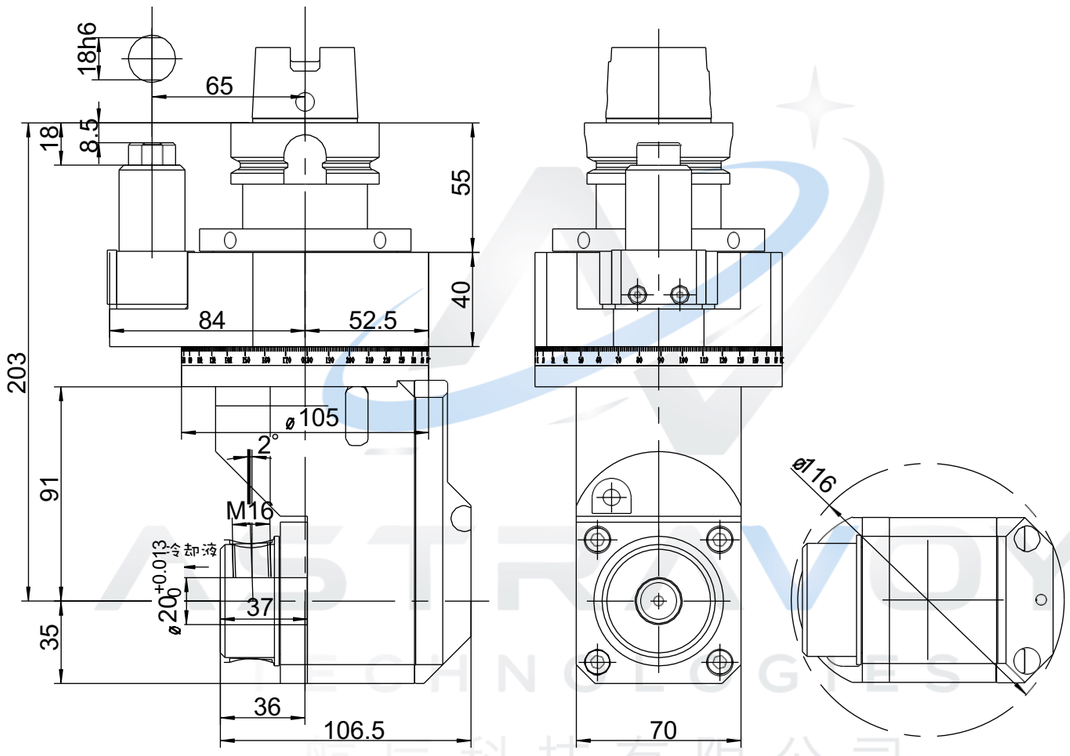


| 型號<br>Model | 輸出<br>Output | 最大功率<br>Max power | 最高轉速<br>Max speed | 最大扭矩<br>Max torque | 轉速比<br>Ratio | 轉向<br>Direction | 重量<br>Weight |
|---|---|---|---|---|---|---|---|
| **AG90-HSK63A-D20-203** | **D20** | **4W** | **6000RPM** | **40NW** | **1:1** | **CW-CW** | **7.1Kg** |

# AG90-SC16 系列

主軸介面 Interface：BT、NT、CAT、DAT、HSK

| | | |
|---|---|---|
|  |  |  |
| SK30/40/50 | CAT30/40/50 | BT30/40/50 |
|  | 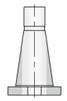 |  |
| KM63/80/100 | ISO30/40/50 | HSK63/80/100 |

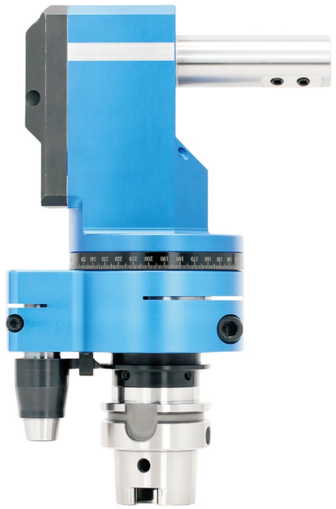

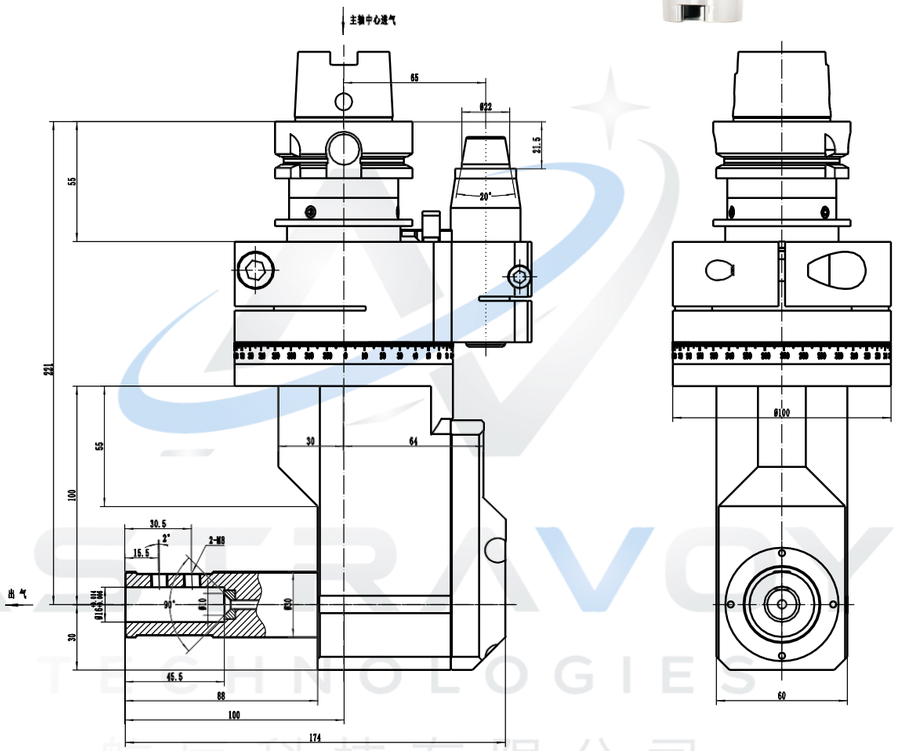


| 型號<br>Model | 輸出<br>Output | 最大功率<br>Max power | 最高轉速<br>Max speed | 最大扭矩<br>Max torque | 轉速比<br>Ratio | 轉向<br>Direction | 重量<br>Weight |
|---|---|---|---|---|---|---|---|
| **AG90-HSK63A-AGB-SC16** | **SLA16** | **4KW** | **5000RPM** | **42NW** | **1:1** | **CW-CW** | **6.8Kg** |





# AG90-SC20 系列

主軸介面 Interface：BT、NT、CAT、DAT、HSK

| | | |
|---|---|---|
|  |  |  |
| SK30/40/50 | CAT30/40/50 | BT30/40/50 |
|  | 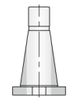 |  |
| KM63/80/100 | ISO30/40/50 | HSK63/80/100 |

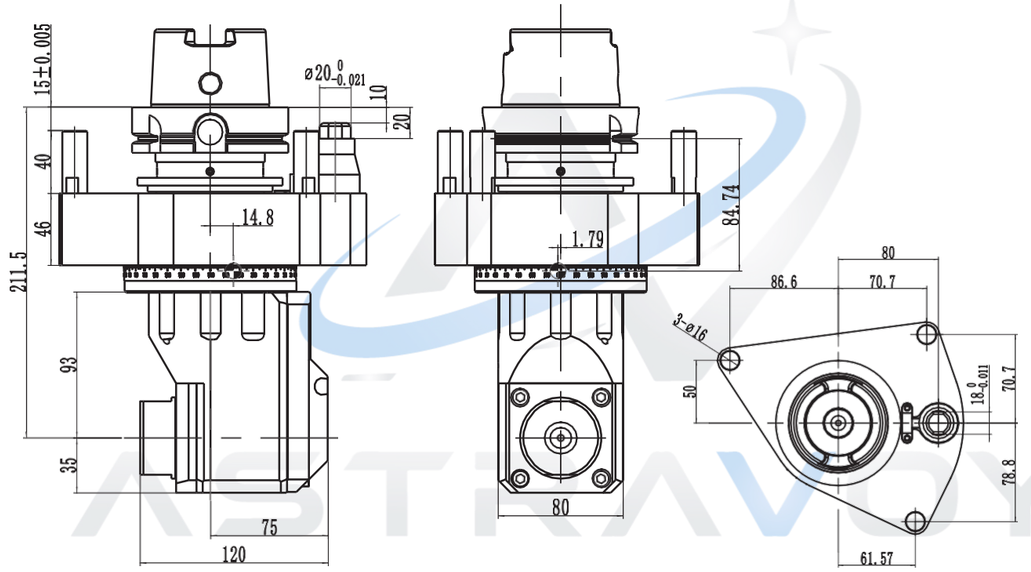


| 型號<br>Model | 輸出<br>Output | 最大功率<br>Max power | 最高轉速<br>Max speed | 最大扭矩<br>Max torque | 轉速比<br>Ratio | 轉向<br>Direction | 重量<br>Weight |
|---|---|---|---|---|---|---|---|
| **AG90-HSK100A-SC20-93** | **SC20** | **6KW** | **5000RPM** | **70NW** | **1:1** | **CW-CW** | **11.5Kg** |

主軸介面 Interface：BT、NT、CAT、DAT、HSK

| | | |
|---|---|---|
|  |  |  |
| SK30/40/50 | CAT30/40/50 | BT30/40/50 |
|  |  |  |
| KM63/80/100 | ISO30/40/50 | HSK63/80/100 |

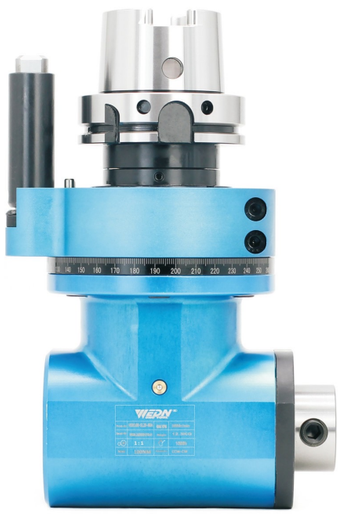

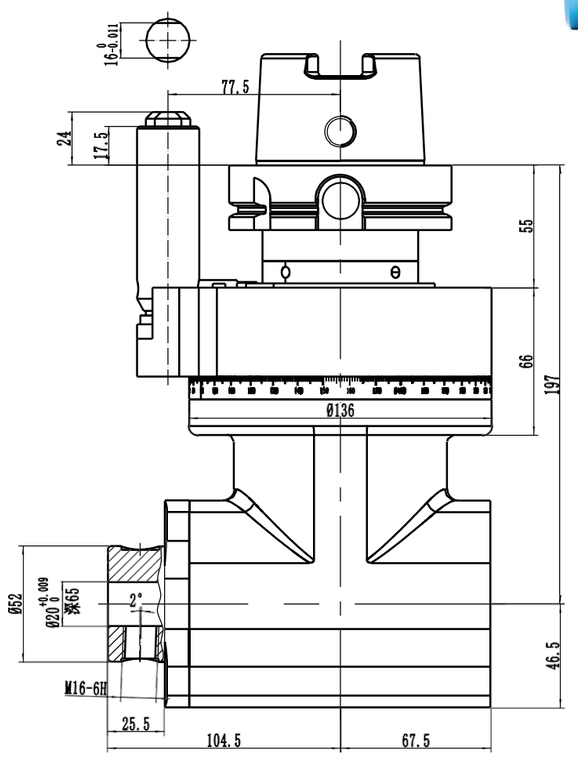





| 型號<br>Model | 輸出<br>Output | 最大功率<br>Max power | 最高轉速<br>Max speed | 最大扭矩<br>Max torque | 轉速比<br>Ratio | 轉向<br>Direction | 重量<br>Weight |
|---|---|---|---|---|---|---|---|
| **AG90-HSK100A-SLA20-80** | **SLA20** | **6KW** | **5000RPM** | **100NW** | **1:1** | **CW-CCW** | **12.3Kg** |



ASTRAVOY TECHNOLOGIES 航辰科技有限公司 Astravoy Technologies Co., Ltd.

# BT-BT 系列
# ANGLE HEAD
# BT 角度頭



# AG90-BT30 系列

主軸介面 Interface：BT、NT、CAT、DAT、HSK

| | | |
|---|---|---|
| SK30/40/50 | CAT30/40/50 | BT30/40/50 |
| KM63/80/100 | ISO30/40/50 | HSK63/80/100 |



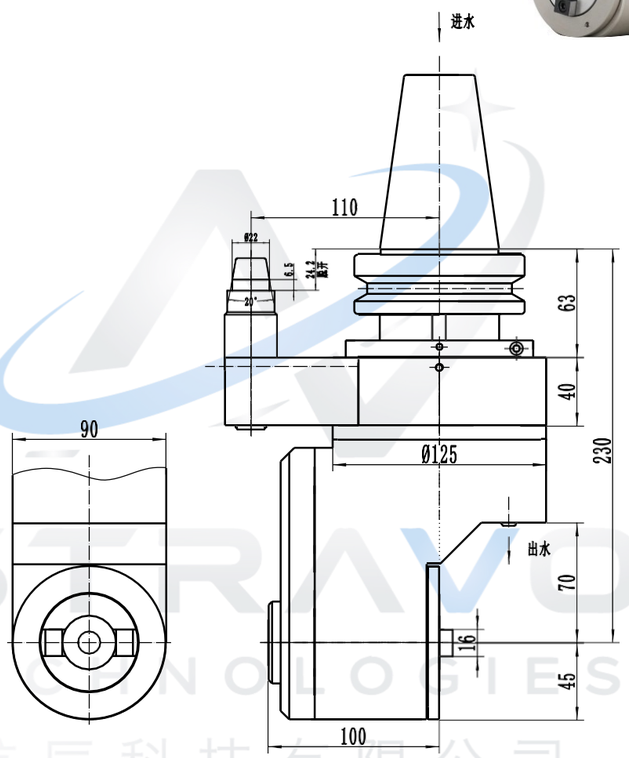


| 型號 Model | 輸出 Output | 最大功率 Max power | 最高轉速 Max speed | 最大扭矩 Max torque | 轉速比 Ratio | 轉向 Direction | 重量 Weight |
|---|---|---|---|---|---|---|---|
| AG90-BT50-BT30-230 | BT30 | 6KW | 5000RPM | 100NW | 1:1 | CW-CW | 20.3Kg |





# AG90-BT40 系列

主軸介面 Interface：BT、NT、CAT、DAT、HSK

| | | |
|---|---|---|
| SK30/40/50 | CAT30/40/50 | BT30/40/50 |
| KM63/80/100 | ISO30/40/50 | HSK63/80/100 |



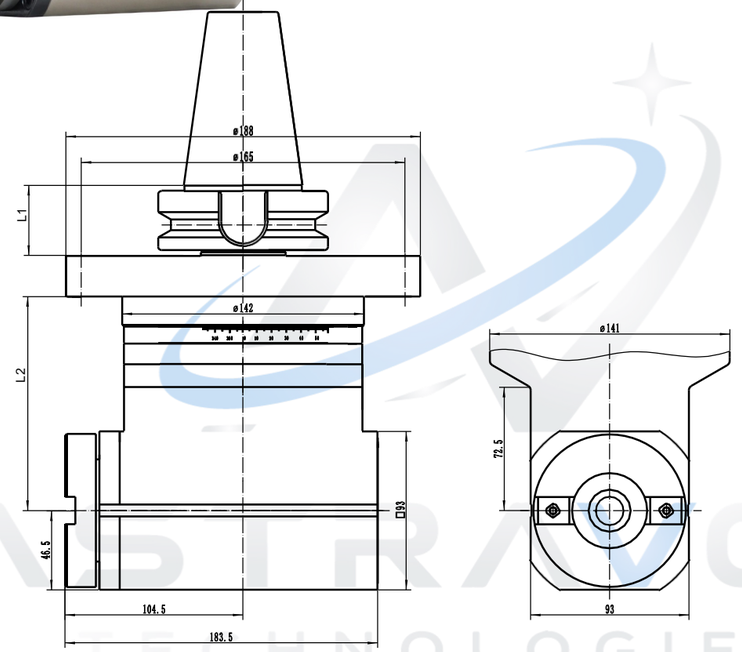


| 型號 Model | 輸出 Output | L1 | L2 | 最大功率 Max power | 最高轉速 Max speed | 最大扭矩 Max torque | 轉速比 Ratio | 轉向 Direction | BT40 重量 | BT50 重量 |
|---|---|---|---|---|---|---|---|---|---|---|
| AG90-BT40-80 | BT40 | 41/48 | 80 | 6KW | 5000RPM | 100NW | 1:1 | CCW-CW | 22.5Kg | 24.4Kg |
| AG90-BT40-160 | BT40 | 41/48 | 160 | 6KW | 5000RPM | 100NW | 1:1 | CCW-CW | 26.5Kg | 29.2Kg |
| AG90-BT40-240 | BT40 | 41/48 | 240 | 6KW | 5000RPM | 100NW | 1:1 | CCW-CW | 30.6Kg | 33.3Kg |
| AG90-BT40-300 | BT40 | 41/48 | 300 | 6KW | 5000RPM | 100NW | 1:1 | CCW-CW | 33.6Kg | 36.3Kg |
| AG90-BT40-350 | BT40 | 41/48 | 350 | 6KW | 5000RPM | 100NW | 1:1 | CCW-CW | 36.6Kg | 39.3Kg |
| AG90-BT40-560 | BT40 | 41/48 | 560 | 6KW | 5000RPM | 100NW | 1:1 | CCW-CW | 60.3Kg | 63Kg |
| AG90-BT40-600 | BT40 | 41/48 | 600 | 6KW | 5000RPM | 100NW | 1:1 | CCW-CW | 63.3Kg | 66Kg |

主軸介面 Interface：BT、NT、CAT、DAT、HSK

| | | |
|---|---|---|
| SK30/40/50 | CAT30/40/50 | BT30/40/50 |
| KM63/80/100 | ISO30/40/50 | HSK63/80/100 |



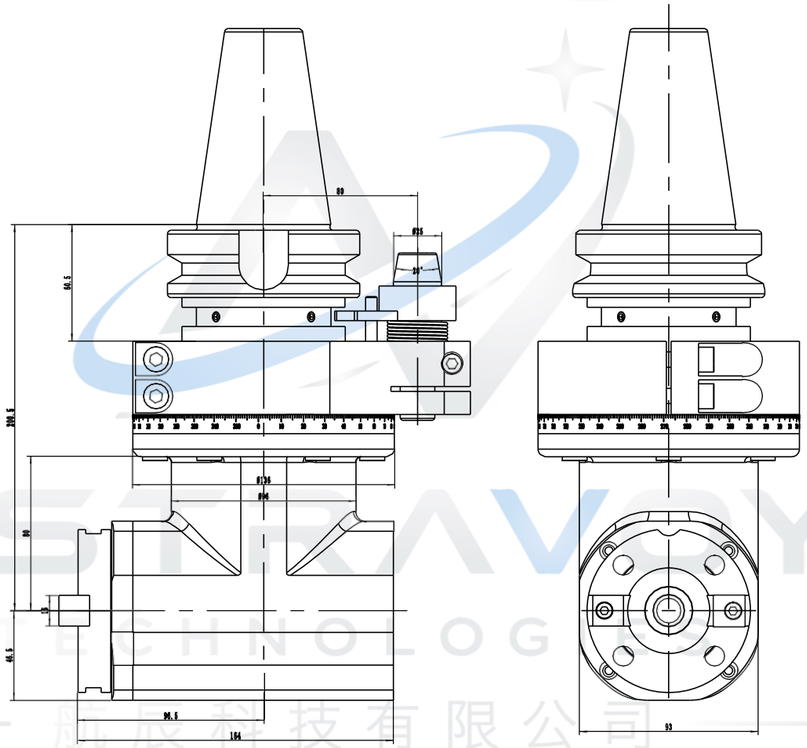

| 型號 Model | 輸出 Output | 最大功率 Max power | 最高轉速 Max speed | 最大扭矩 Max torque | 轉速比 Ratio | 轉向 Direction | 重量 Weight |
|---|---|---|---|---|---|---|---|
| AG90-BT50-BT40-80A | BT40 | 6KW | 5000RPM | 100NW | 1:1 | CCW-CW | 15Kg |



ASTRAVOY TECHNOLOGIES 航辰科技有限公司 Astravoy Technologies Co., Ltd.
AG90-BT40 系列

主軸介面 Interface：BT、NT、CAT、DAT、HSK

| | | |
|---|---|---|
| SK30/40/50 | CAT30/40/50 | BT30/40/50 |
| KM63/80/100 | ISO30/40/50 | HSK63/80/100 |

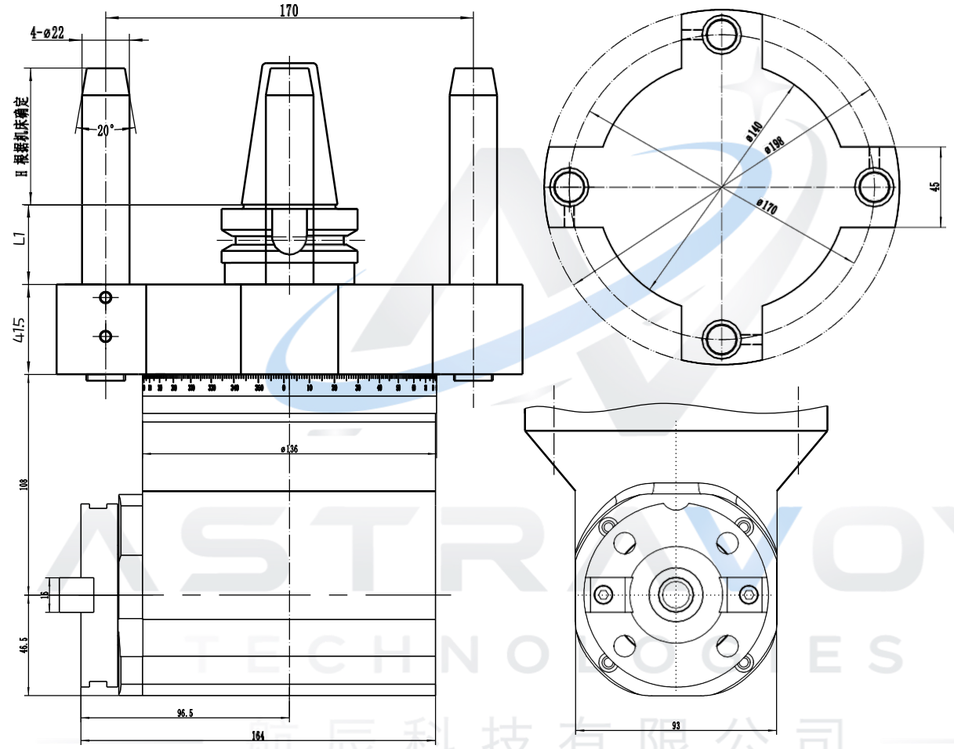


| 型號 Model | 輸出 Output | L1 | 最大功率 Max power | 最高轉速 Max speed | 最大扭矩 Max torque | 轉速比 Ratio | 轉向 Direction | 重量 Weight |
|---|---|---|---|---|---|---|---|---|
| AG90-BT40-BT40-108 | BT40 | 41 | 6KW | 5000RPM | 100NW | 1:1 | CCW-CW | 24Kg |
| AG90-BT50-BT40-108 | BT40 | 48 | 6KW | 5000RPM | 100NW | 1:1 | CCW-CW | 27Kg |

# AG90-BT40 系列

主軸介面 Interface：BT、NT、CAT、DAT、HSK

| | | |
|---|---|---|
| SK30/40/50 | CAT30/40/50 | BT30/40/50 |
| KM63/80/100 | ISO30/40/50 | HSK63/80/100 |

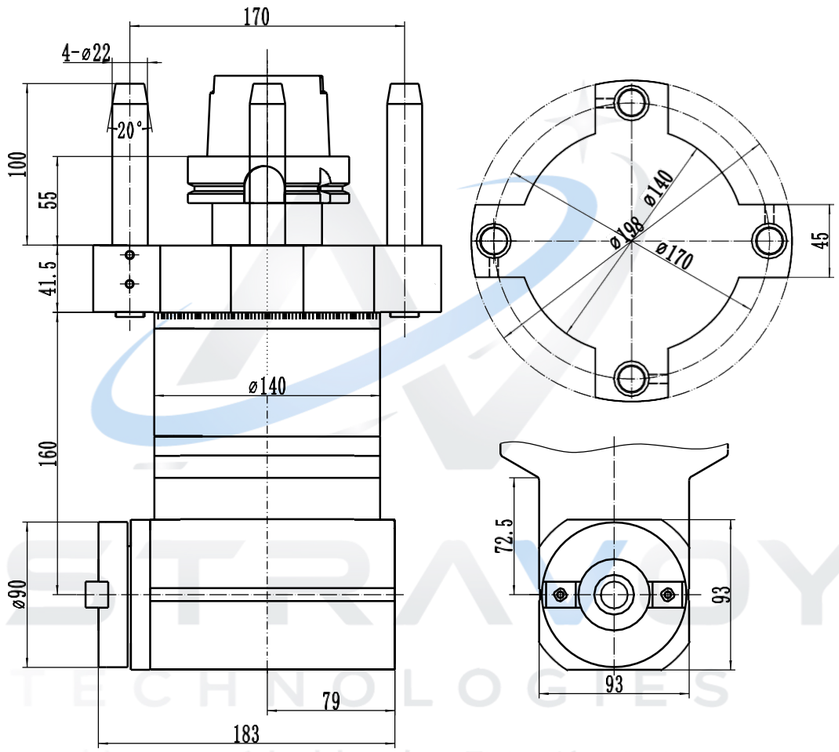


| 型號 Model | 輸出 Output | 最大功率 Max power | 最高轉速 Max speed | 最大扭矩 Max torque | 轉速比 Ratio | 轉向 Direction | 重量 Weight |
|---|---|---|---|---|---|---|---|
| AG90-HSK100A-BT40-160 | BT40 | 6KW | 5000RPM | 100NW | 1:1 | CCW-CW | |





# AG90-BT40F 系列

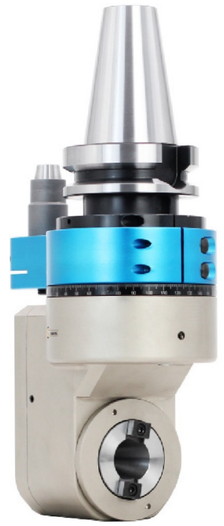

主軸介面 Interface：BT、NT、CAT、DAT、HSK

| | | |
|---|---|---|
| SK30/40/50 | CAT30/40/50 | BT30/40/50 |
| KM63/80/100 | ISO30/40/50 | HSK63/80/100 |

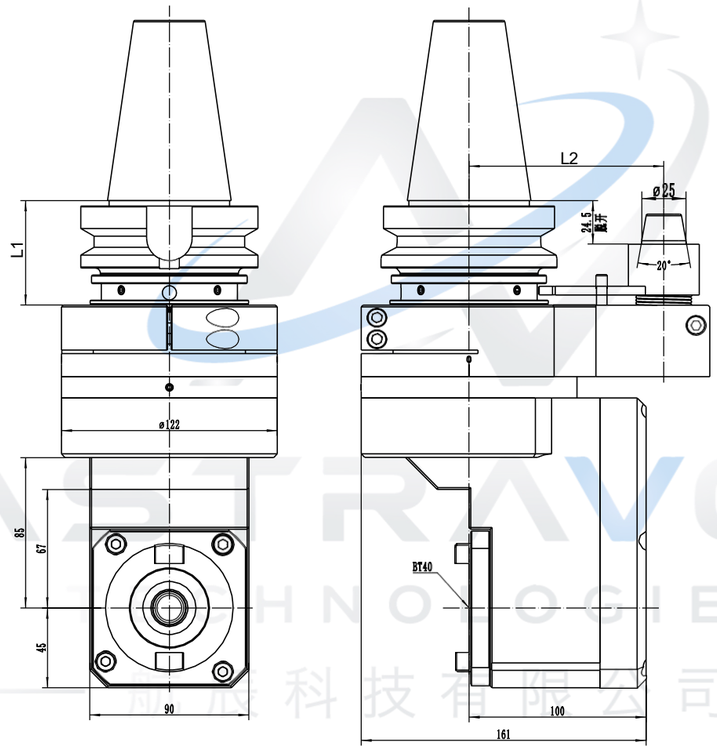


| 型號 Model | 輸出 Output | L1 | L2 | 最大功率 Max power | 最高轉速 Max speed | 最大扭矩 Max torque | 轉速比 Ratio | 轉向 Direction | 重量 Weight |
|---|---|---|---|---|---|---|---|---|---|
| AG90-BT40F-85 | BT40 | 41/48 | 65/80 | 6KW | 5000RPM | 100NW | 1:1 | CW-CW | |

主軸介面 Interface：BT、NT、CAT、DAT、HSK

| | | |
|---|---|---|
| SK30/40/50 | CAT30/40/50 | BT30/40/50 |
| KM63/80/100 | ISO30/40/50 | HSK63/80/100 |

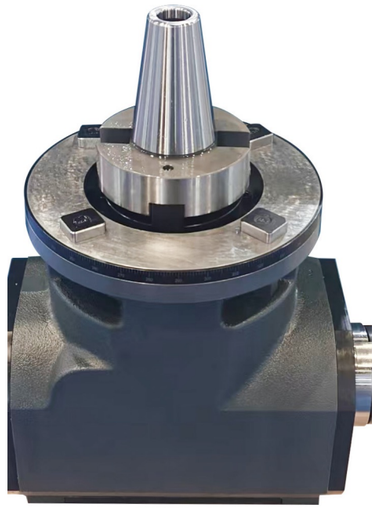

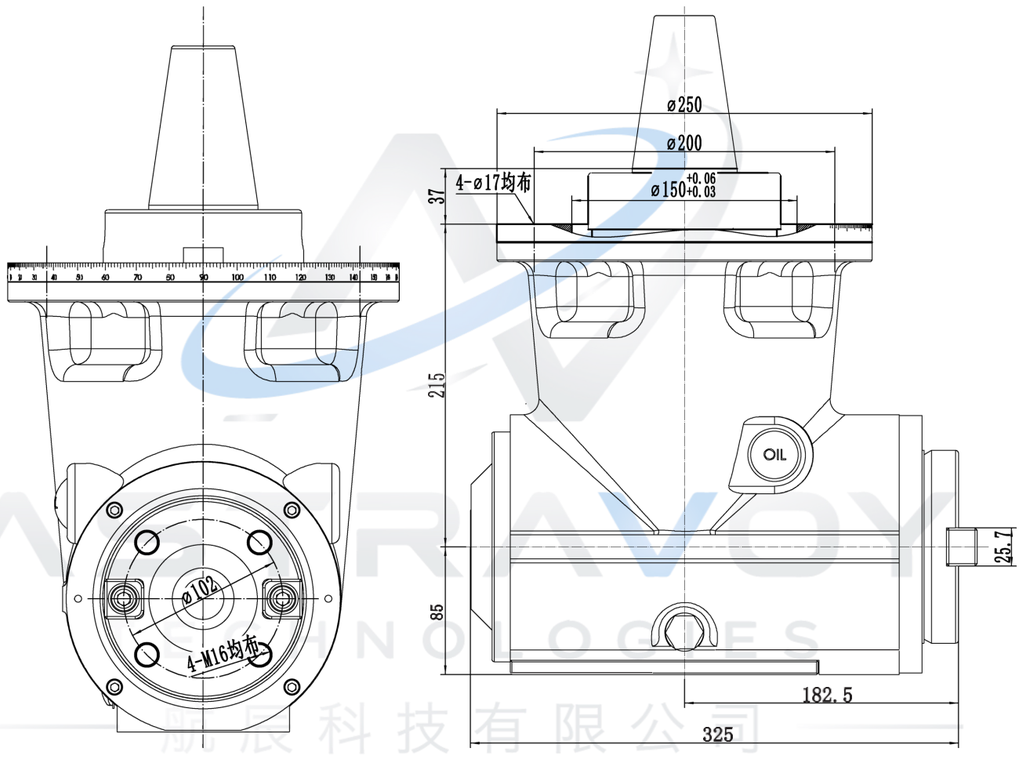


| 型號 Model | 輸出 Output | 盤徑2/3 Disc Diameter | 主軸端外徑 Spindle Nose O.D. | 刀盤最大直徑 Maximum Tool Disc Diam | 最大功率 Max power | 最高轉速 Max speed | 最大扭矩 Max torque | 轉速比 Ratio | 轉向 Direction | 重量 Weight |
|---|---|---|---|---|---|---|---|---|---|---|
| BT50-BT50-215 | BT50 | 250/300 | 128.5 | Φ200 | 38KW | 1200/2500RPM | 130NW | 1:1 | CCW-CW | 74Kg |



ASTRAVOY TECHNOLOGIES 航辰科技有限公司 Astravoy Technologies Co., Ltd.
AG90-BT50 系列

主軸介面 Interface：BT、NT、CAT、DAT、HSK

| | | |
|---|---|---|
| SK30/40/50 | CAT30/40/50 | BT30/40/50 |
| KM63/80/100 | ISO30/40/50 | HSK63/80/100 |

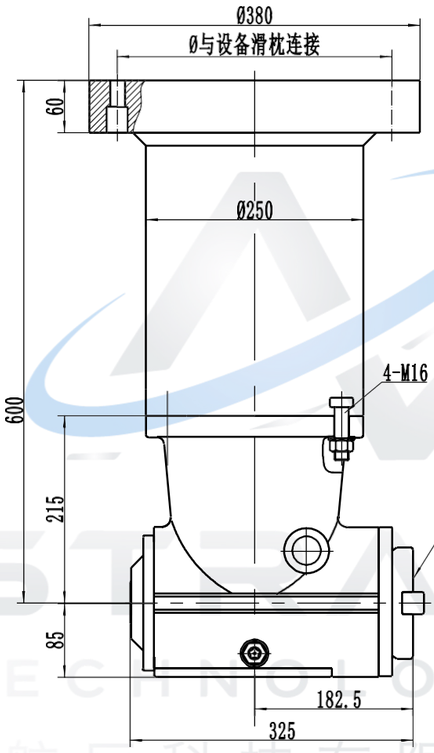


| 型號 Model | 輸出 Output | 盤徑2/3 Disc Diameter | 主軸端外徑 Spindle Nose O.D. | 刀盤最大直徑 Maximum Tool Disc Diam | 最大功率 Max power | 最高轉速 Max speed | 最大扭矩 Max torque | 轉速比 Ratio | 轉向 Direction | 重量 Weight |
|---|---|---|---|---|---|---|---|---|---|---|
| BT50-BT50-600 | BT50 | 250/300 | 128.5 | Φ200 | 38KW | 1200/2500RPM | 130NW | 1:1 | CCW-CW | 80Kg |

# AG90-BT40X2 系列

主軸介面 Interface：BT、NT、CAT、DAT、HSK

| | | |
|---|---|---|
| SK30/40/50 | CAT30/40/50 | BT30/40/50 |
| KM63/80/100 | ISO30/40/50 | HSK63/80/100 |



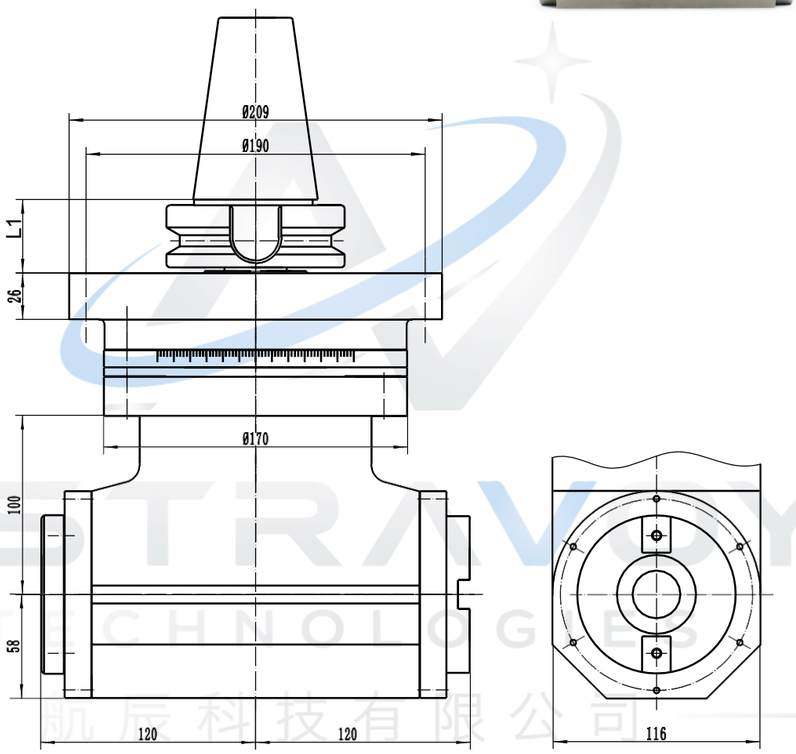


| 型號 Model | 輸出 Output | L1 | 最大功率 Max power | 最高轉速 Max speed | 最大扭矩 Max torque | 轉速比 Ratio | 轉向 Direction | BT40 重量 | BT50 重量 |
|---|---|---|---|---|---|---|---|---|---|
| AG90-BT40×2-100 | BT40×2 | 41/48 | 6KW | 5000RPM | 100NW | 1:1 | L-R/L | 35.7Kg | 38Kg |





# AG90-BT50X2 系列

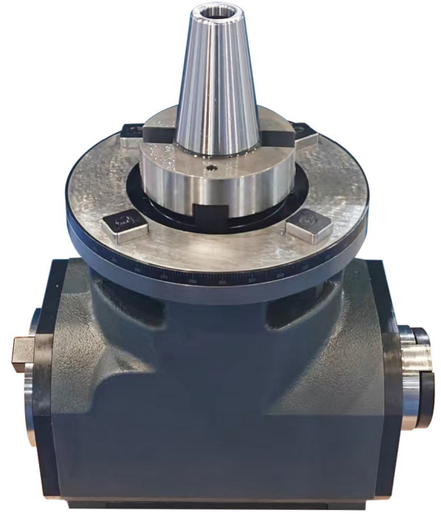

主軸介面 Interface：BT、NT、CAT、DAT、HSK

| | | |
|---|---|---|
| SK30/40/50 | CAT30/40/50 | BT30/40/50 |
| KM63/80/100 | ISO30/40/50 | HSK63/80/100 |

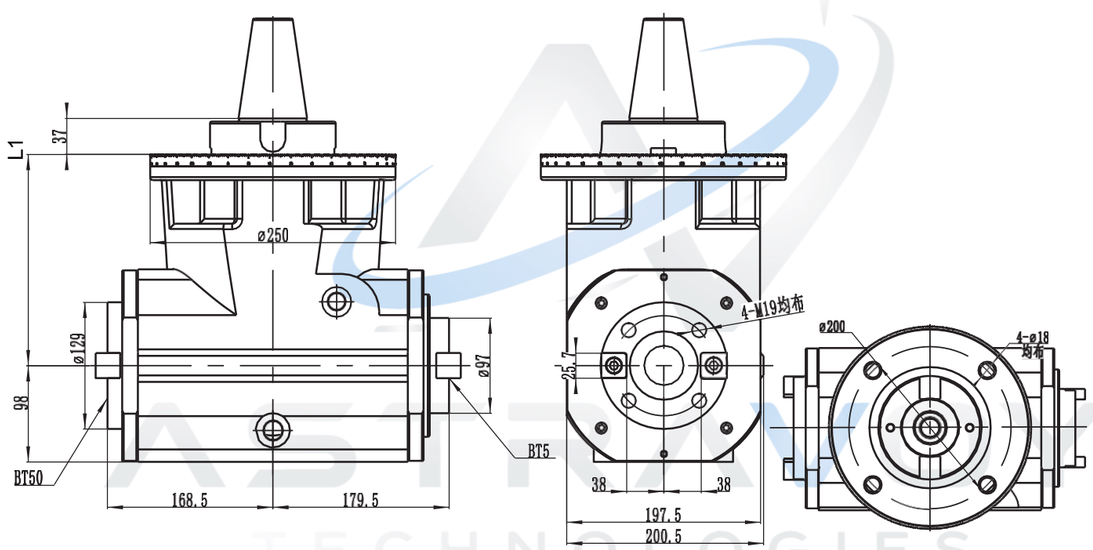


| 型號 Model | 輸出 Output | L1 | 最大功率 Max power | 最高轉速 Max speed | 最大扭矩 Max torque | 轉速比 Ratio | 轉向 Direction | 重量 Weight |
|---|---|---|---|---|---|---|---|---|
| AG90-BT50-BT50X2-215 | BT50×2 | 215 | 38KW | 5000RPM | 100NW | 1:1 | L-R/L | 86Kg |
| AG90-BT50-BT50X2-500 | BT50×2 | 500 | 38KW | 5000RPM | 100NW | 1:1 | L-R/L | |

## 主軸介面 Interface：BT、NT、CAT、DAT、HSK

| | | |
|---|---|---|
| 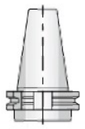 |  | 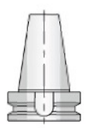 |
| SK30/40/50 | CAT30/40/50 | BT30/40/50 |
|  |  | 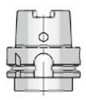 |
| KM63/80/100 | ISO30/40/50 | HSK63/80/100 |

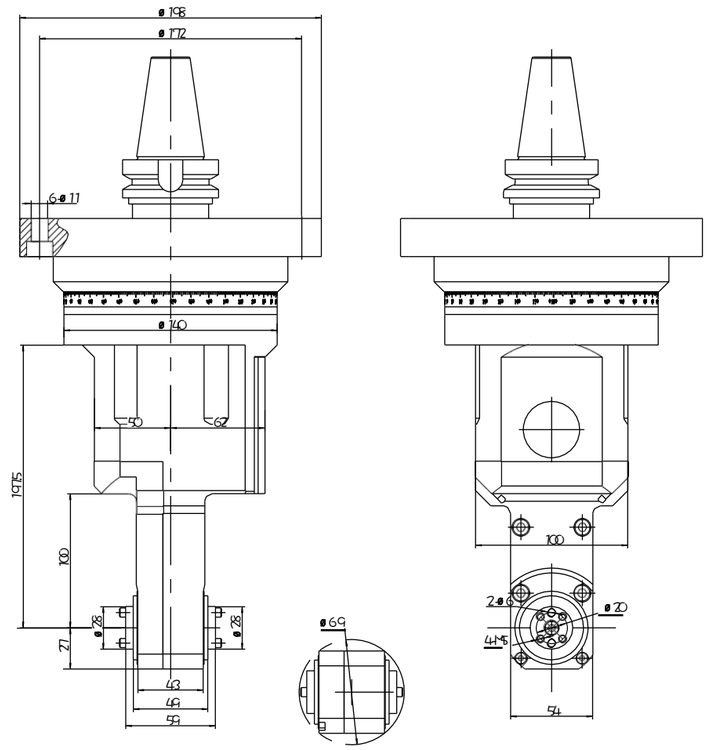


| 型號 Model | 輸出 Output | 最大功率 Max power | 最高轉速 Max speed | 最大扭矩 Max torque | 轉速比 Ratio | 轉向 Direction | 重量 Weight |
|---|---|---|---|---|---|---|---|
| **AG90-BT40-FMB28X2-100** | **FMB28** | **4KW** | **5000RPM** | **80NW** | **2：3** | **L-R/L** | **18Kg** |



ASTRAVOY TECHNOLOGIES 航辰科技有限公司 Astravoy Technologies Co., Ltd.

# AG90 系列
# ANGLE HEAD
# 制動鉗角度頭



# AG90-D12 系列

主軸介面 Interface：BT、NT、CAT、DAT、HSK

| | | |
|---|---|---|
|  |  | 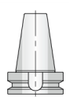 |
| SK30/40/50 | CAT30/40/50 | BT30/40/50 |
|  | 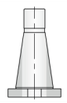 |  |
| KM63/80/100 | ISO30/40/50 | HSK63/80/100 |

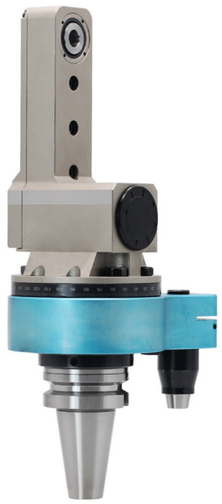

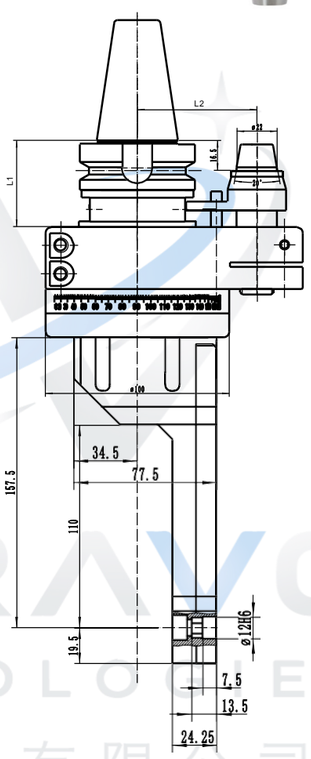


| 型號 Model | 輸出 Output | L1 | L2 | 最大功率 Max power | 最高轉速 Max speed | 最大扭矩 Max torque | 轉速比 Ratio | 轉向 Direction | 重量 Weight |
|---|---|---|---|---|---|---|---|---|---|
| AG90-BT40-D12-110 | D12 | 41/48 | 65/80 | 6KW | 5000RPM | 75NW | 1:1 | CCW-CW | 8.3Kg |





# AG90-D12.5 系列

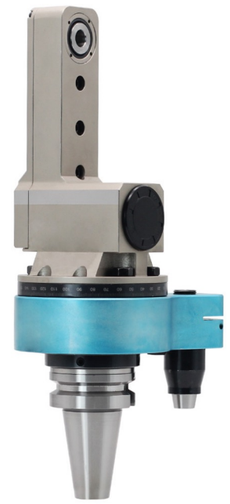

主軸介面 Interface：BT、NT、CAT、DAT、HSK

| | | |
|---|---|---|
| 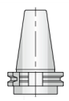 |  |  |
| SK30/40/50 | CAT30/40/50 | BT30/40/50 |
|  |  |  |
| KM63/80/100 | ISO30/40/50 | HSK63/80/100 |

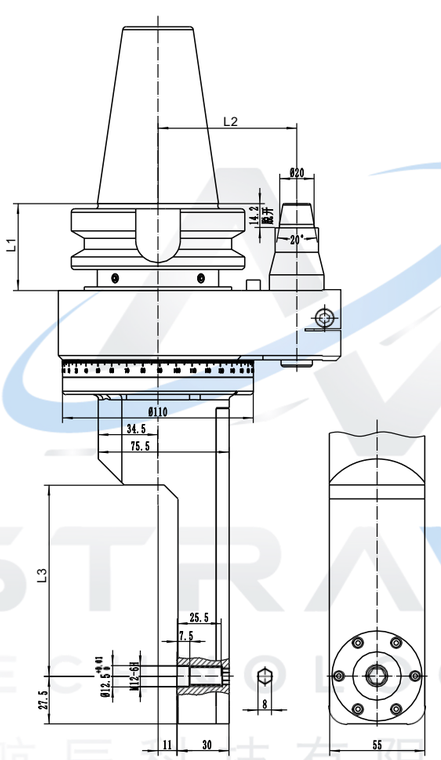


| 型號 Model | 輸出 Output | L1 | L2 | L3 | 最大功率 Max power | 最高轉速 Max speed | 最大扭矩 Max torque | 轉速比 Ratio | 轉向 Direction | BT40 重量 | BT50 重量 |
|---|---|---|---|---|---|---|---|---|---|---|---|
| AG90-D12.5-M12-107 | D12.2 | 41/48 | 65/80 | 107 | 6KW | 5000RPM | 75NW | 1:1 | CCW-CW | 8.2Kg | 10.9Kg |
| AG90-D12.5-M12-110 | D12.2 | 41/48 | 65/80 | 110 | 6KW | 5000RPM | 75NW | 1:1 | CCW-CW | 8.3Kg | 11Kg |

# AG90-D13.5 系列

主軸介面 Interface：BT、NT、CAT、DAT、HSK

| | | |
|---|---|---|
| SK30/40/50 | CAT30/40/50 | BT30/40/50 |
| KM63/80/100 | ISO30/40/50 | HSK63/80/100 |

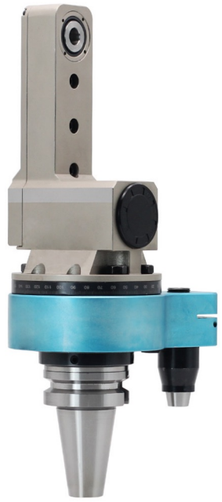

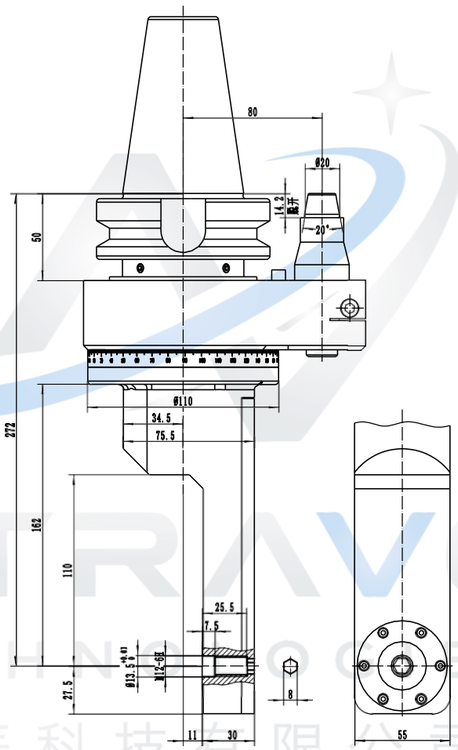


| 型號 Model | 輸出 Output | 最大功率 Max power | 最高轉速 Max speed | 最大扭矩 Max torque | 轉速比 Ratio | 轉向 Direction | 重量 Weight |
|---|---|---|---|---|---|---|---|
| AG90-BT50-D13.5-M12-110 | D13.5 | 6KW | 5000RPM | 75NW | 1:1 | CCW-CW | 10.9Kg |





# AG90-D22 系列

主軸介面 Interface：BT、NT、CAT、DAT、HSK

| | | |
|---|---|---|
| SK30/40/50 | CAT30/40/50 | BT30/40/50 |
| KM63/80/100 | ISO30/40/50 | HSK63/80/100 |



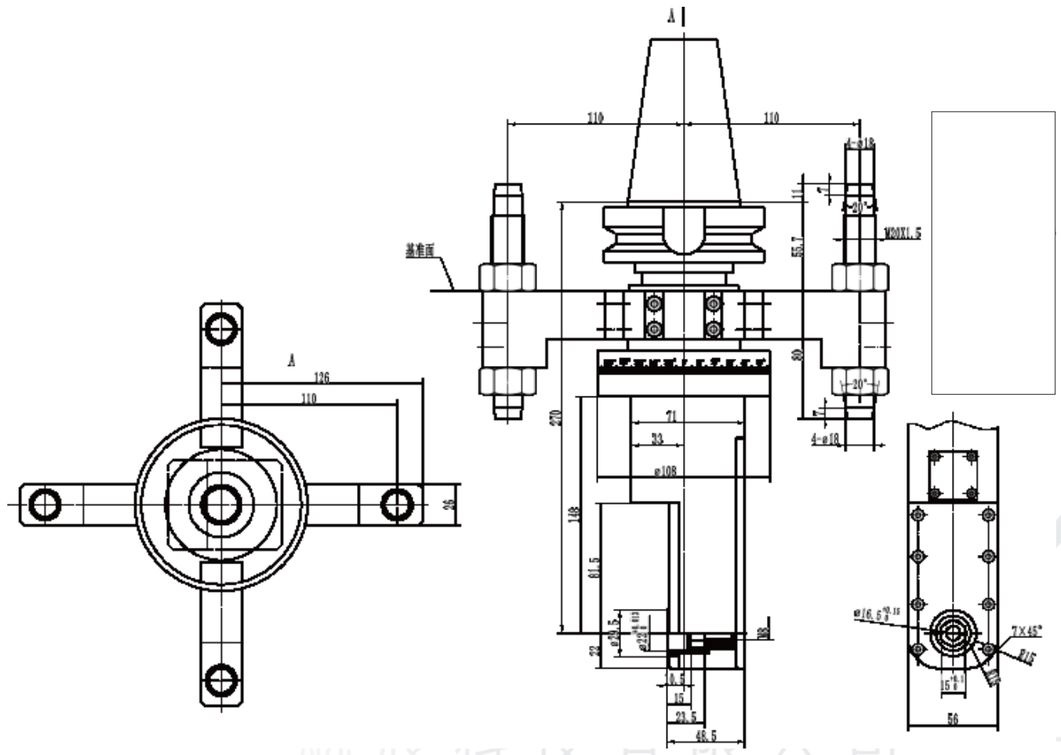


| 型號 Model | 輸出 Output | 最大功率 Max power | 最高轉速 Max speed | 最大扭矩 Max torque | 轉速比 Ratio | 轉向 Direction | 重量 Weight |
|---|---|---|---|---|---|---|---|
| AG90-BT50-D22-148 | D22 | 3KW | 5000RPM | 32NW | 1:1 | CW-CCW | 14.4Kg |

# AG90-FMB16 系列

主軸介面 Interface：BT、NT、CAT、DAT、HSK

| | | |
|---|---|---|
|  |  |  |
| SK30/40/50 | CAT30/40/50 | BT30/40/50 |
|  | 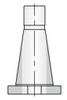 |  |
| KM63/80/100 | ISO30/40/50 | HSK63/80/100 |



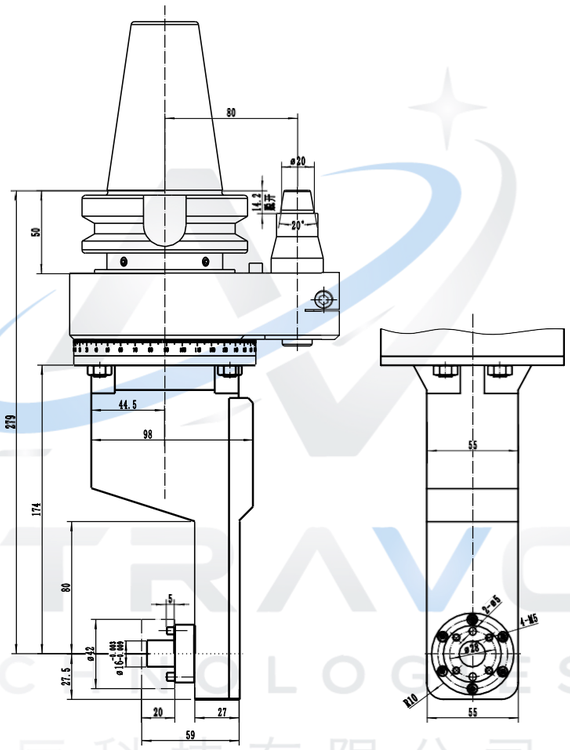


| 型號 Model | 輸出 Output | 最大功率 Max power | 最高轉速 Max speed | 最大扭矩 Max torque | 轉速比 Ratio | 轉向 Direction | 重量 Weight |
|---|---|---|---|---|---|---|---|
| AG90-BT50-FMB16-80 | FMB16 | 3KW | 5000RPM | 32NW | 1:1 | CCW-CW | 11.8Kg |



ASTRAVOY TECHNOLOGIES 航辰科技有限公司 Astravoy Technologies Co., Ltd.

AG90-FMB16 系列

主軸介面 Interface：BT、NT、CAT、DAT、HSK

| | | |
|---|---|---|
|  |  |  |
| SK30/40/50 | CAT30/40/50 | BT30/40/50 |
|  | 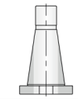 |  |
| KM63/80/100 | ISO30/40/50 | HSK63/80/100 |

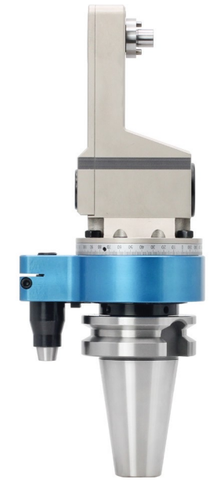

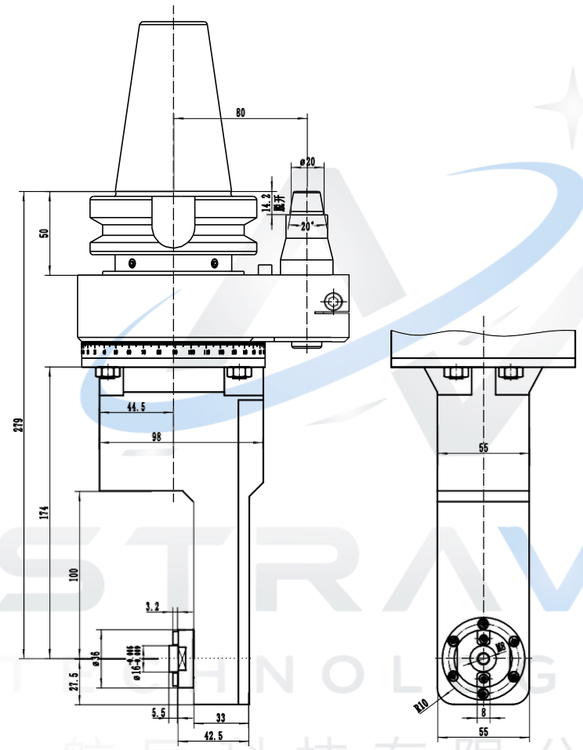


| 型號 Model | 輸出 Output | 最大功率 Max power | 最高轉速 Max speed | 最大扭矩 Max torque | 轉速比 Ratio | 轉向 Direction | 重量 Weight |
|---|---|---|---|---|---|---|---|
| AG90-BT50-FMB16-100 | FMB16 | 3KW | 5000RPM | 32NW | 1:1 | CCW-CW | 10.5Kg |

# AG45 系列
# ANGLE HEAD
# 45° 角度頭



ASTRAVOY TECHNOLOGIES 航辰科技有限公司 Astravoy Technologies Co., Ltd.

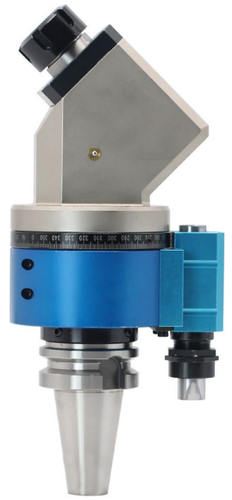

主軸介面 Interface：BT、NT、CAT、DAT、HSK

| | | |
|---|---|---|
| 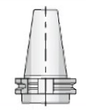 |  |  |
| SK30/40/50 | CAT30/40/50 | BT30/40/50 |
|  |  |  |
| KM63/80/100 | ISO30/40/50 | HSK63/80/100 |

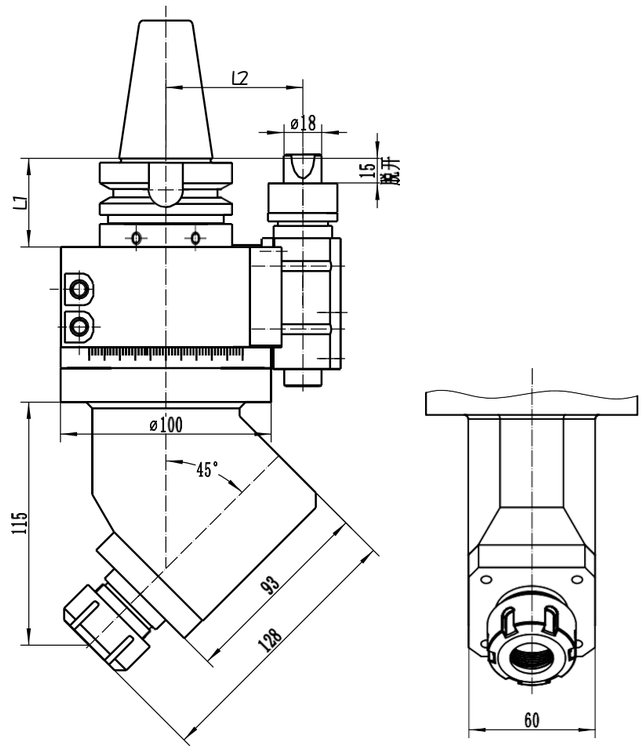


| 型號 Model | 輸出 Output | L1 | L2 | 最大功率 Max power | 最高轉速 Max speed | 最大扭矩 Max torque | 轉速比 Ratio | 轉向 Direction | BT40 重量 | BT50 重量 |
|---|---|---|---|---|---|---|---|---|---|---|
| AG45-ER25 鋼殼 | ER25 | 41/48 | 65/80 | 3KW | 5000RPM | 32NW | 1:1 | CCW-CW | 8.2Kg | 10.7Kg |
| AG45-ER25 鋁殼 | ER25 | 41/48 | 65/80 | 3KW | 5000RPM | 32NW | 1:1 | CCW-CW | 5.7Kg | 7.9Kg |

# AG45-ER25C 系列

主軸介面 Interface：BT、NT、CAT、DAT、HSK

| | | |
|---|---|---|
| SK30/40/50 | CAT30/40/50 | BT30/40/50 |
| KM63/80/100 | ISO30/40/50 | HSK63/80/100 |



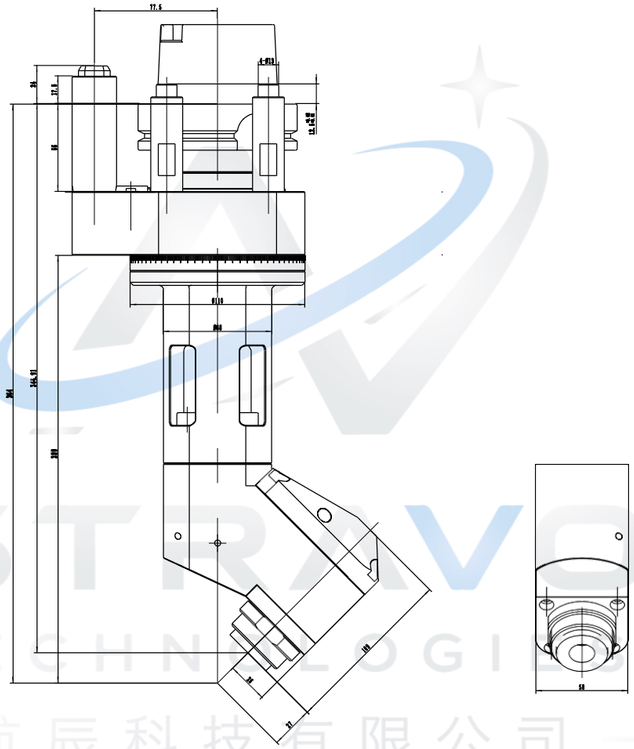

| 型號 Model | 輸出 Output | 最大功率 Max power | 最高轉速 Max speed | 最大扭矩 Max torque | 轉速比 Ratio | 轉向 Direction | 冷卻方式 Coolant | 重量 Weight |
|---|---|---|---|---|---|---|---|---|
| AG45-HSK100A-ER25C-344 | ER25 | 3KW | 5000RPM | 32NW | 1:1 | CCW-CW | 内冷 | 11Kg |





# AG45-ER32 系列



主軸介面 Interface：BT、NT、CAT、DAT、HSK

| | | |
|---|---|---|
| SK30/40/50 | CAT30/40/50 | BT30/40/50 |
| KM63/80/100 | ISO30/40/50 | HSK63/80/100 |

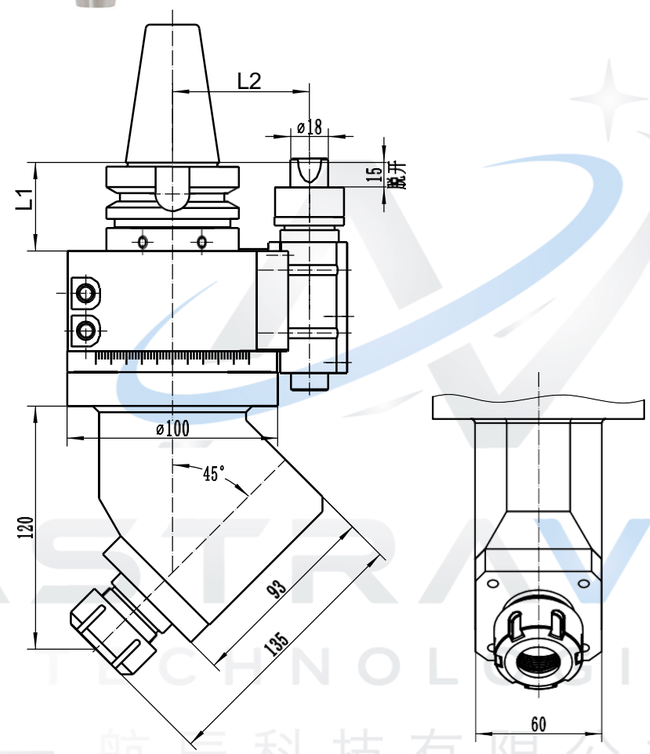


| 型號 Model | 輸出 Output | L1 | L2 | 最大功率 Max power | 最高轉速 Max speed | 最大扭矩 Max torque | 轉速比 Ratio | 轉向 Direction | BT40 重量 | BT50 重量 |
|---|---|---|---|---|---|---|---|---|---|---|
| AG45-ER32 | ER32 | 41/48 | 65/80 | 6KW | 5000RPM | 75NW | 1:1 | CCW-CW | 5.8Kg | 11Kg |

主軸介面 Interface：BT、NT、CAT、DAT、HSK

| | | |
|---|---|---|
|  |  |  |
| SK30/40/50 | CAT30/40/50 | BT30/40/50 |
|  |  |  |
| KM63/80/100 | ISO30/40/50 | HSK63/80/100 |



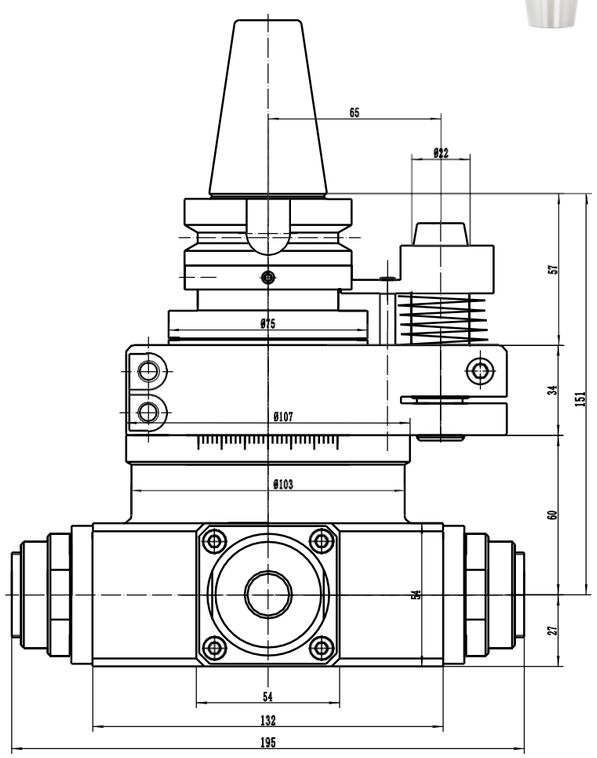


| 型號<br>Model | 輸出<br>Output | 最大功率<br>Max power | 最高轉速<br>Max speed | 最大扭矩<br>Max torque | 轉速比<br>Ratio | 重量<br>Weight |
|---|---|---|---|---|---|---|
| **AG90-BT40-ER25×4-60** | **ER25** | **4KW** | **5000RPM** | **40NW** | **1:1** | **7.9Kg** |



ASTRAVOY TECHNOLOGIES 航辰科技有限公司 Astravoy Technologies Co., Ltd.

# AGU 系列
# ANGLE HEAD
# 萬向型角度頭



# AGU-ER25 系列

主軸介面 Interface：BT、NT、CAT、DAT、HSK

| | | |
|---|---|---|
| SK30/40/50 | CAT30/40/50 | BT30/40/50 |
| KM63/80/100 | ISO30/40/50 | HSK63/80/100 |



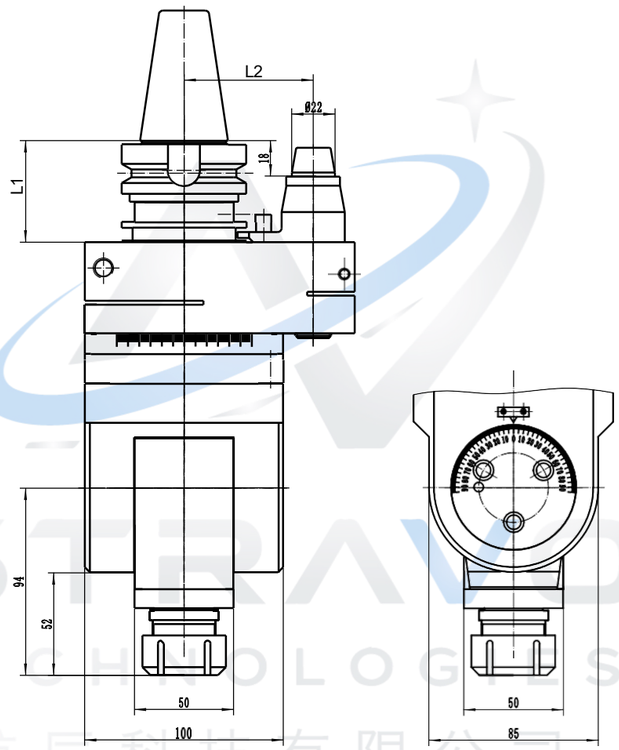


| 型號 Model | 輸出 Output | L1 | L2 | 最大功率 Max power | 最高轉速 Max speed | 最大扭矩 Max torque | 轉速比 Ratio | 轉向 Direction | BT40 重量 | BT50 重量 |
|---|---|---|---|---|---|---|---|---|---|---|
| AGU-ER25 | ER25 | 41/48 | 65/80 | 4KW | 5000RPM | 40NW | 1:1 | CW-CW | 6.8Kg | 14.3Kg |





# AGU-ER32 系列

主軸介面 Interface：BT、NT、CAT、DAT、HSK

| | | |
|---|---|---|
| SK30/40/50 | CAT30/40/50 | BT30/40/50 |
| KM63/80/100 | ISO30/40/50 | HSK63/80/100 |



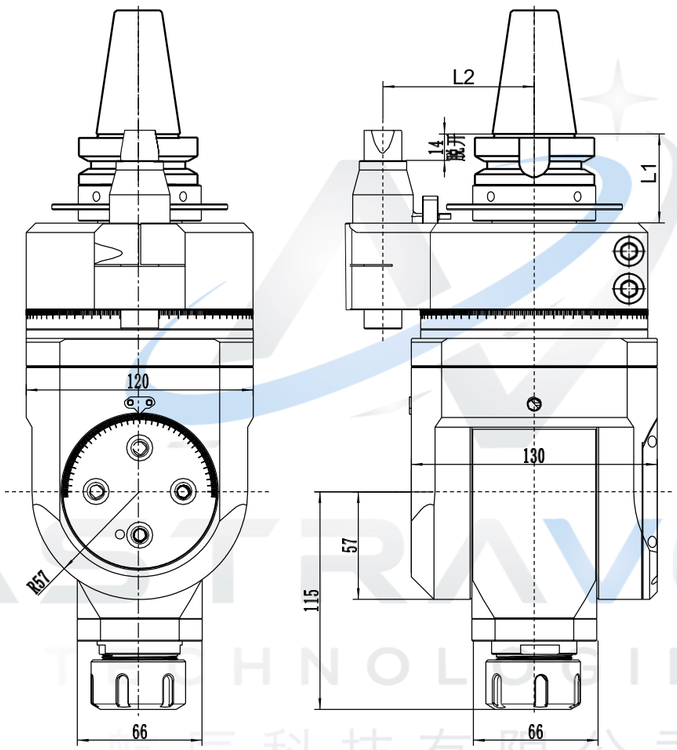


| 型號 Model | 輸出 Output | L1 | L2 | 最大功率 Max power | 最高轉速 Max speed | 最大扭矩 Max torque | 轉速比 Ratio | 轉向 Direction | BT40 重量 | BT50 重量 |
|---|---|---|---|---|---|---|---|---|---|---|
| AGU-ER32 | ER32 | 41/48 | 65/80 | 3KW | 5000RPM | 35NW | 1:1 | CCW-CW | 9Kg | 14.4Kg |

# AGU-ER32 系列

主軸介面 Interface：BT、NT、CAT、DAT、HSK

| | | |
|---|---|---|
|  |  |  |
| SK30/40/50 | CAT30/40/50 | BT30/40/50 |
|  | 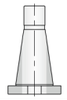 |  |
| KM63/80/100 | ISO30/40/50 | HSK63/80/100 |

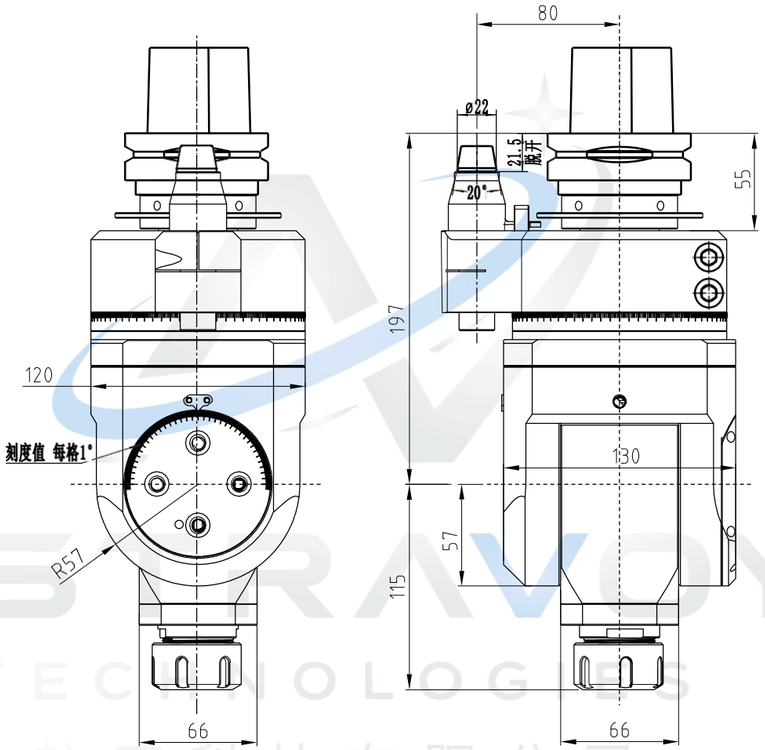


| 型號<br>Model | 輸出<br>Output | 最大功率<br>Max power | 最高轉速<br>Max speed | 最大扭矩<br>Max torque | 轉速比<br>Ratio | 轉向<br>Direction | 重量<br>Weight |
|---|---|---|---|---|---|---|---|
| **AGU-Capto-C8-ER32** | **ER32** | **4KW** | **5000RPM** | **42NW** | **1:1** | **CW-CW** | **9Kg** |



# AGU-ER40 系列

主軸介面 Interface：BT、NT、CAT、DAT、HSK

| | | |
|---|---|---|
|  |  |  |
| SK30/40/50 | CAT30/40/50 | BT30/40/50 |
|  | 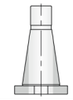 |  |
| KM63/80/100 | ISO30/40/50 | HSK63/80/100 |

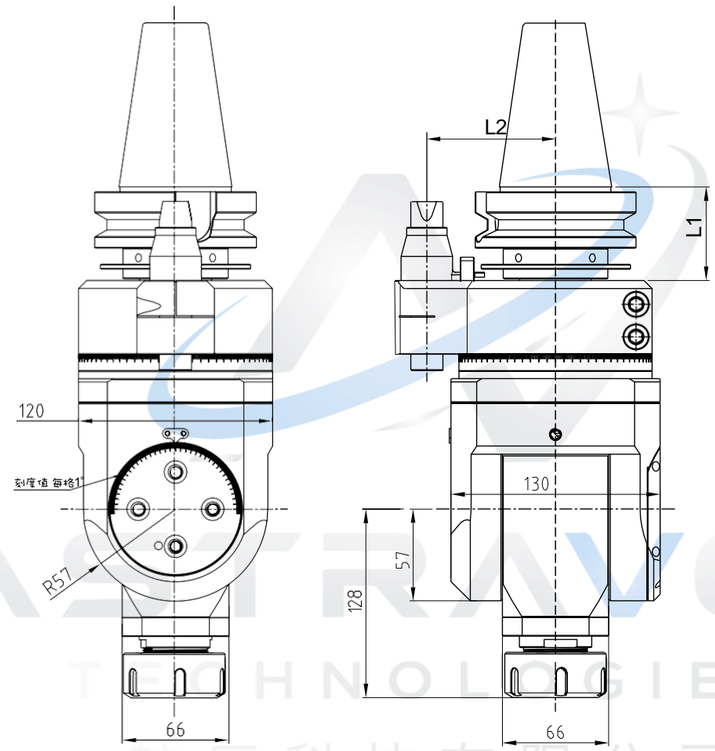


| 型號<br>Model | 輸出<br>Output | L1 | L2 | 最大功率<br>Max power | 最高轉速<br>Max speed | 最大扭矩<br>Max torque | 轉速比<br>Ratio | 轉向<br>Direction | BT40<br>重量 | BT50<br>重量 |
|---|---|---|---|---|---|---|---|---|---|---|
| **AGU-ER40** | **ER40** | **41/48** | **65/80** | **4KW** | **5000RPM** | **70NW** | **1:1** | **CW-CW** | **9.5Kg** | **12.2Kg** |

ASTRAVOY TECHNOLOGIES 航辰科技有限公司

# LU-ER11 系列

主軸介面 Interface：BT、NT、CAT、DAT、HSK

| | | |
|---|---|---|
| SK30/40/50 | CAT30/40/50 | BT30/40/50 |
| KM63/80/100 | ISO30/40/50 | HSK63/80/100 |



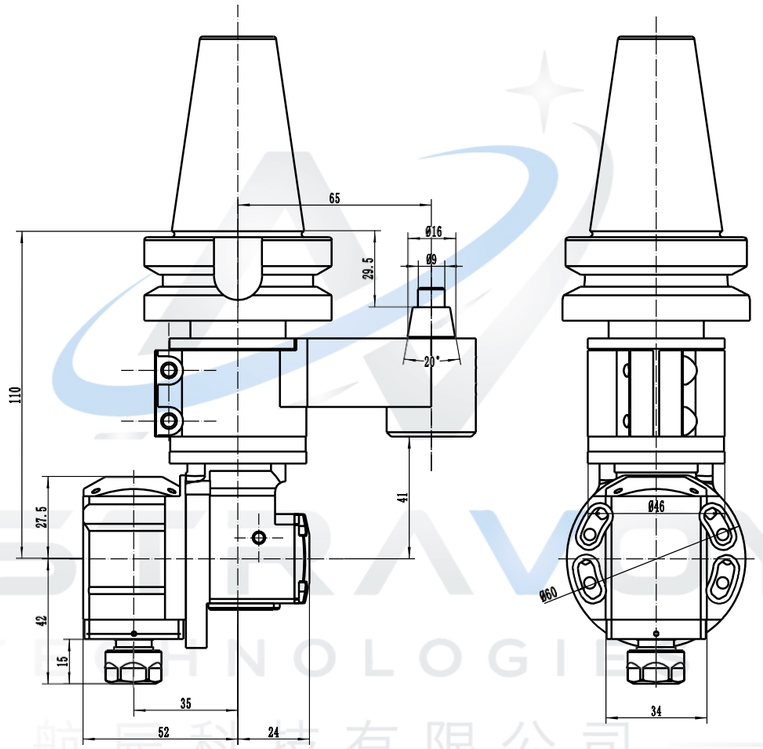


| 型號 Model | 輸出 Output | 最大功率 Max power | 最高轉速 Max speed | 最大扭矩 Max torque | 轉速比 Ratio | 轉向 Direction | 重量 Weight |
|---|---|---|---|---|---|---|---|
| LU-BT40-ER11 | ER11 | 1KW | 5000RPM | 6NW | 1:1 | CW-CW | 3.8Kg |





# LU-ER16 系列



主軸介面 Interface：BT、NT、CAT、DAT、HSK

| | | |
|---|---|---|
| SK30/40/50 | CAT30/40/50 | BT30/40/50 |
| KM63/80/100 | ISO30/40/50 | HSK63/80/100 |

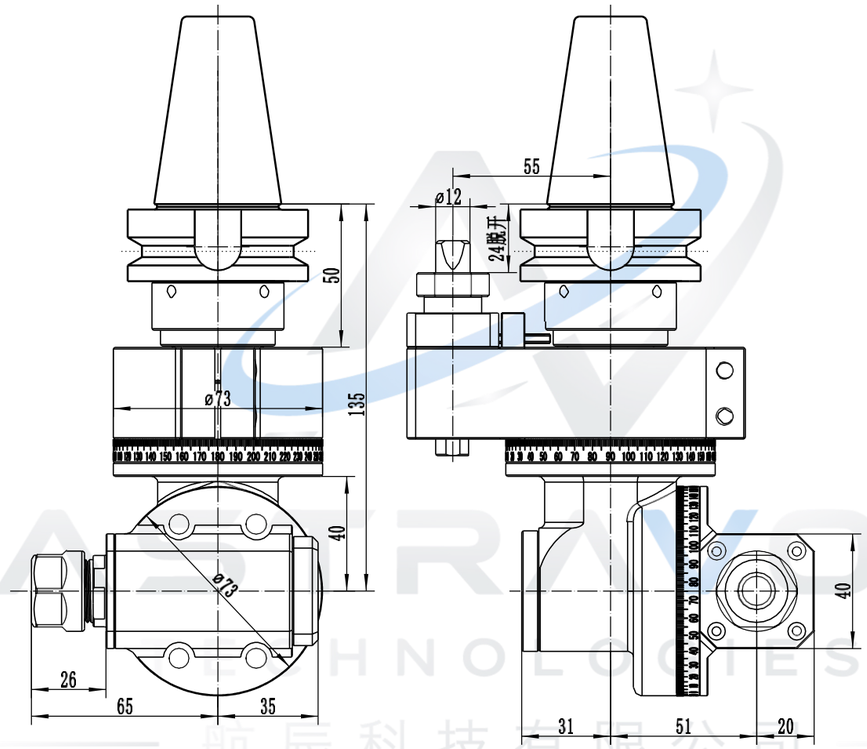


| 型號 Model | 輸出 Output | 最大功率 Max power | 最高轉速 Max speed | 最大扭矩 Max torque | 轉速比 Ratio | 轉向 Direction | 重量 Weight |
|---|---|---|---|---|---|---|---|
| LU-BT40-ER16 | ER16 | 1.5KW | 5000RPM | 12NW | 1:1 | CW-CW | 3.8Kg |

# LU-ER20 系列

主軸介面 Interface：BT、NT、CAT、DAT、HSK

| | | |
|---|---|---|
| SK30/40/50 | CAT30/40/50 | BT30/40/50 |
| KM63/80/100 | ISO30/40/50 | HSK63/80/100 |



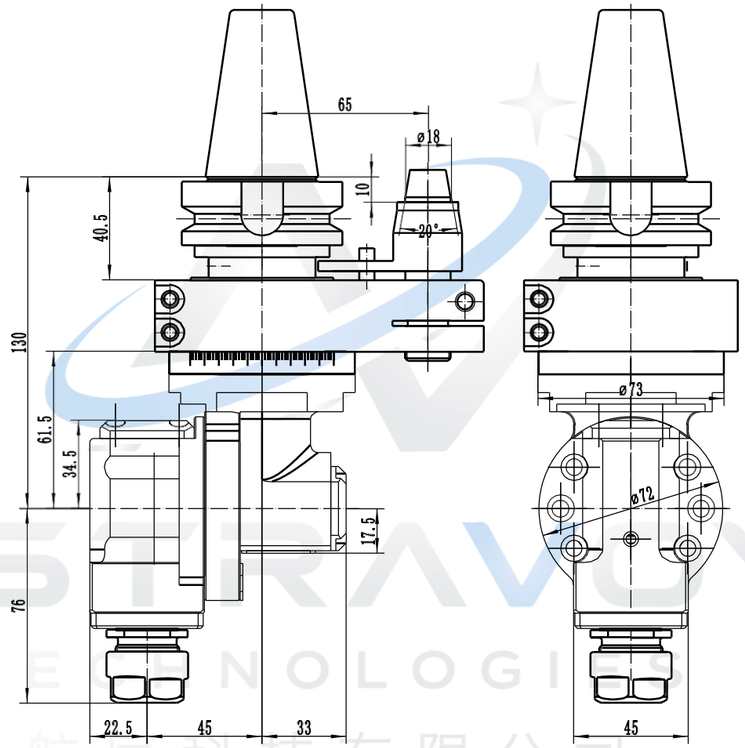


| 型號 Model | 輸出 Output | 最大功率 Max power | 最高轉速 Max speed | 最大扭矩 Max torque | 轉速比 Ratio | 轉向 Direction | BT40 重量 | BT50 重量 |
|---|---|---|---|---|---|---|---|---|
| LU-ER20 | ER20 | 2KW | 5000RPM | 16NW | 1:1 | CCW-CW | 4.5Kg | 7.2Kg |





# LU-ER25 系列



主軸介面 Interface：BT、NT、CAT、DAT、HSK

| | | |
|---|---|---|
| SK30/40/50 | CAT30/40/50 | BT30/40/50 |
| KM63/80/100 | ISO30/40/50 | HSK63/80/100 |

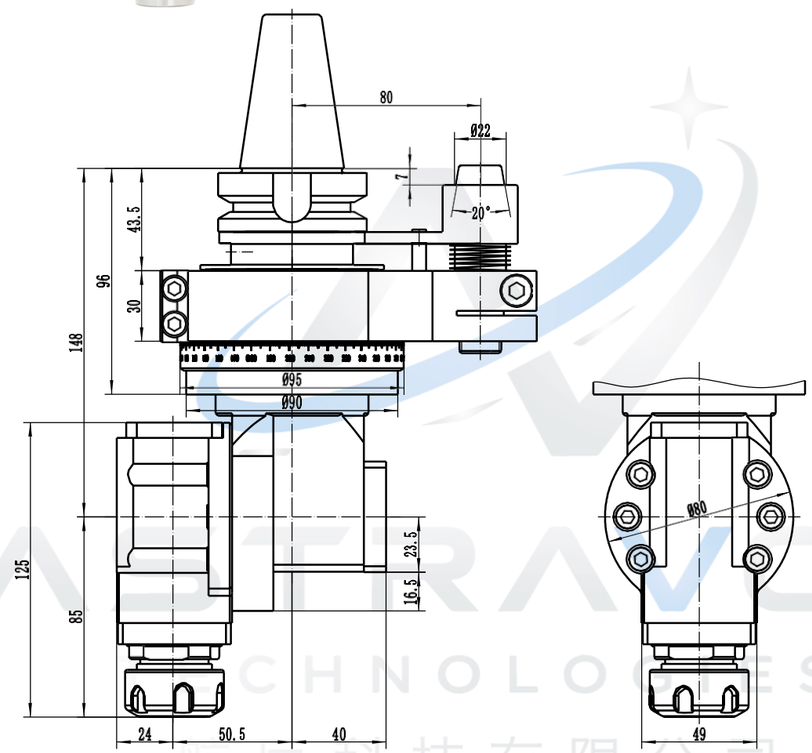


| 型號 Model | 輸出 Output | L1 | L2 | 最大功率 Max power | 最高轉速 Max speed | 最大扭矩 Max torque | 轉速比 Ratio | 轉向 Direction | BT40 重量 | BT50 重量 |
|---|---|---|---|---|---|---|---|---|---|---|
| LU-ER25 | ER25 | 43.5/54.5 | 96/107 | 3KW | 5000RPM | 32NW | 1:1 | CW-CCW | 6.8Kg | 9.8Kg |

# LU-ER25 系列

主軸介面 Interface：BT、NT、CAT、DAT、HSK

| | | |
|---|---|---|
| SK30/40/50 | CAT30/40/50 | BT30/40/50 |
| KM63/80/100 | ISO30/40/50 | HSK63/80/100 |



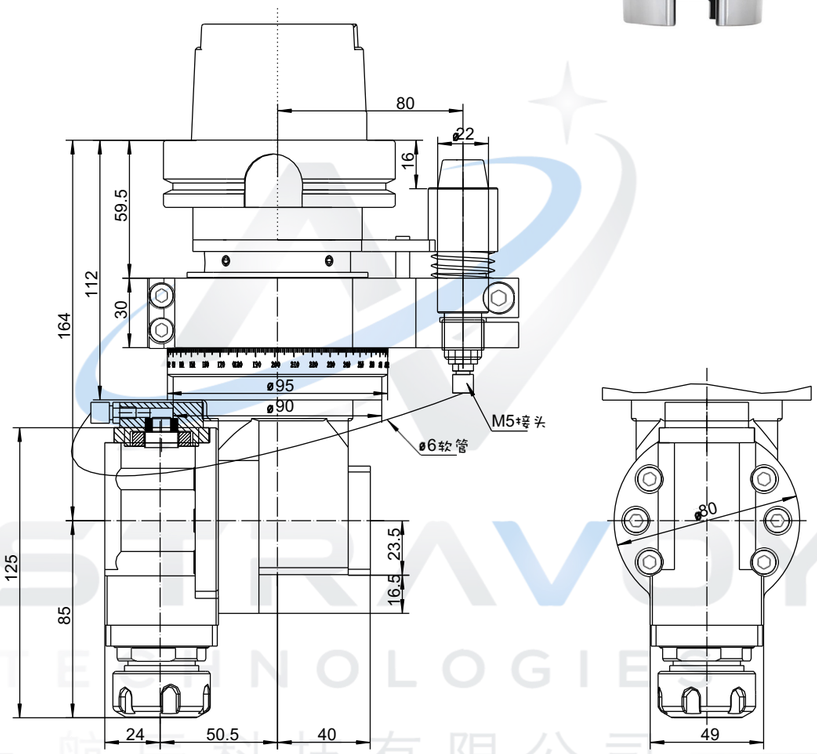


| 型號 Model | 輸出 Output | 最大功率 Max power | 最高轉速 Max speed | 最大扭矩 Max torque | 轉速比 Ratio | 轉向 Direction | 重量 Weight |
|---|---|---|---|---|---|---|---|
| LU-HSK100A-ER25(外冷轉內冷) | ER25 | 3KW | 5000RPM | 32NW | 1:1 | CW-CCW | 9.8Kg |





# LU-ER32 系列

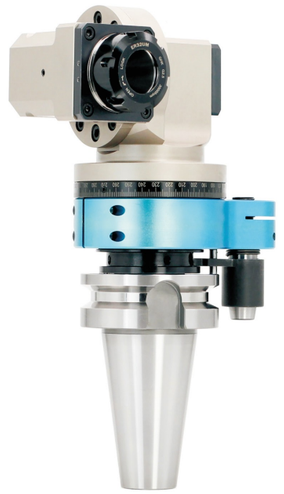

主軸介面 Interface：BT、NT、CAT、DAT、HSK

| | | |
|---|---|---|
| SK30/40/50 | CAT30/40/50 | BT30/40/50 |
| KM63/80/100 | ISO30/40/50 | HSK63/80/100 |

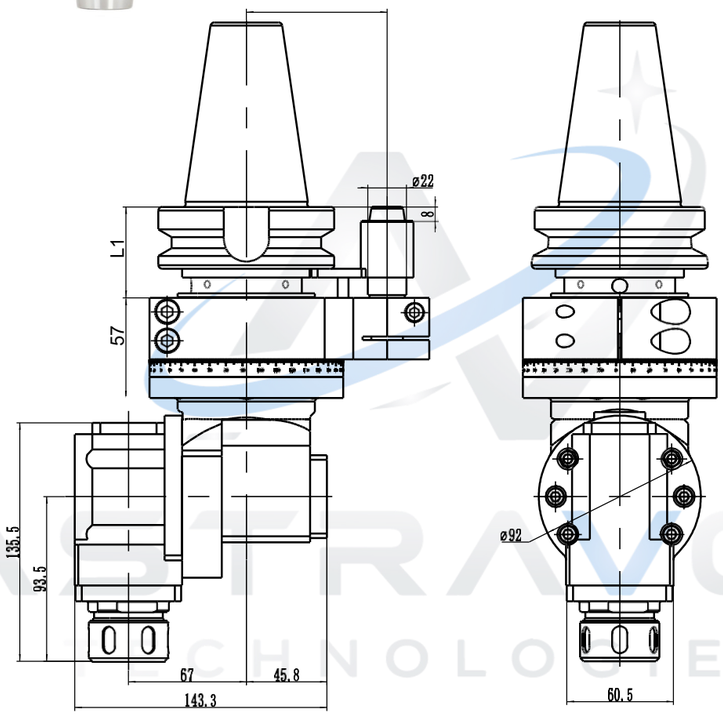


| 型號 Model | 輸出 Output | 最大功率 Max power | 最高轉速 Max speed | 最大扭矩 Max torque | 轉速比 Ratio | 轉向 Direction | BT40 重量 | BT50 重量 |
|---|---|---|---|---|---|---|---|---|
| LU-ER32 | ER32 | 3KW | 5000RPM | 32NW | 1:1 | CW-CW | 9.4Kg | 12.3Kg |

# HGU-BT40 系列

主軸介面 Interface：BT、NT、CAT、DAT、HSK

| | | |
|---|---|---|
| SK30/40/50 | CAT30/40/50 | BT30/40/50 |
| KM63/80/100 | ISO30/40/50 | HSK63/80/100 |



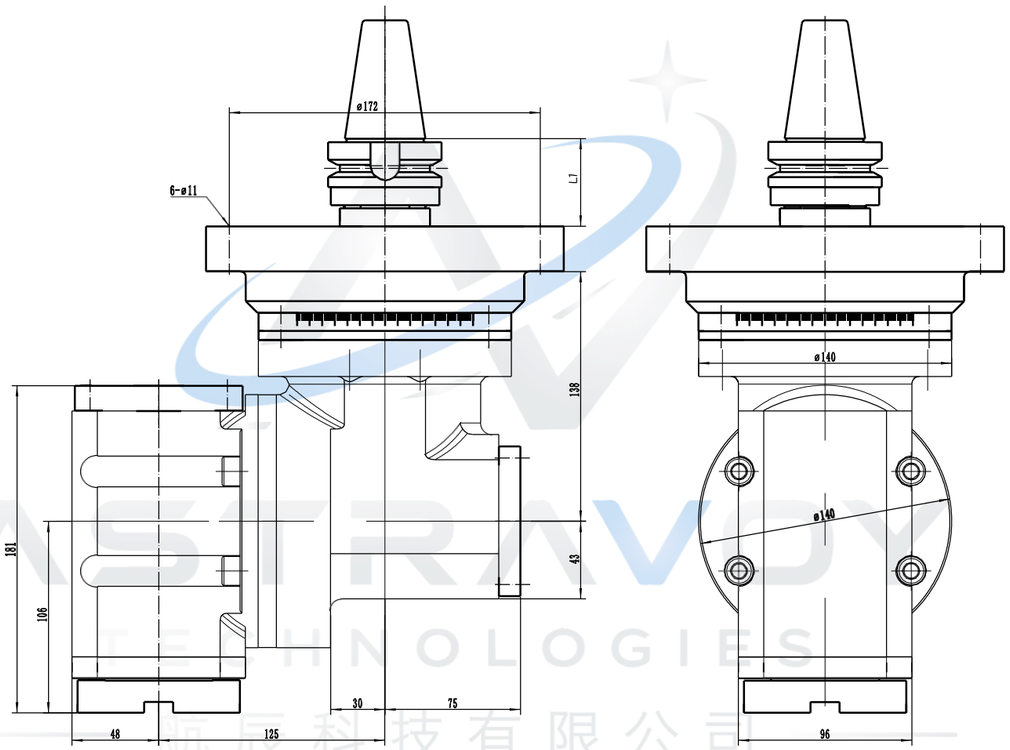


| 型號 Model | 輸出 Output | L1 | 最大功率 Max power | 最高轉速 Max speed | 最大扭矩 Max torque | 轉速比 Ratio | 轉向 Direction | 重量 Weight |
|---|---|---|---|---|---|---|---|---|
| LU-BT40-BT40 | BT40 | 41/48 | 38KW | 5000RPM | 150NW | 1:1 | CW-CW | 32.2Kg |
| LU-BT50-BT40 | BT40 | 41/48 | 38KW | 5000RPM | 150NW | 1:1 | CW-CW | 35Kg |





# BT50-LU-BT50 系列

主軸介面 Interface：BT、NT、CAT、DAT、HSK

| | | |
|---|---|---|
| SK30/40/50 | CAT30/40/50 | BT30/40/50 |
| KM63/80/100 | ISO30/40/50 | HSK63/80/100 |

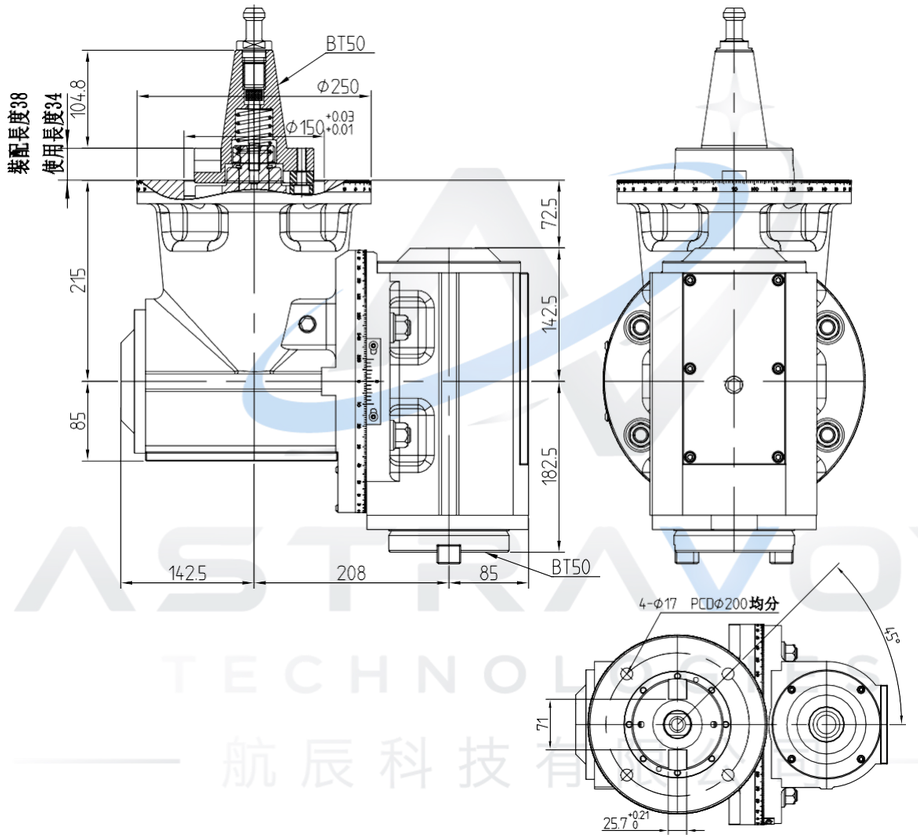


| 型號 Model | 輸出 Output | 最大功率 Max power | 最高轉速 Max speed | 刀盤最大直徑 Maximum Tool Disc Diam | 轉速比 Ratio | 轉向 Direction | 重量 Weight |
|---|---|---|---|---|---|---|---|
| BT50-LU-BT50 | BT50 | 38KW | 5000RPM | Φ200 | 1:1 | CW-CW | 140Kg |

# 訂製系列

## ANGLE HEAD

## 特殊訂製角度頭

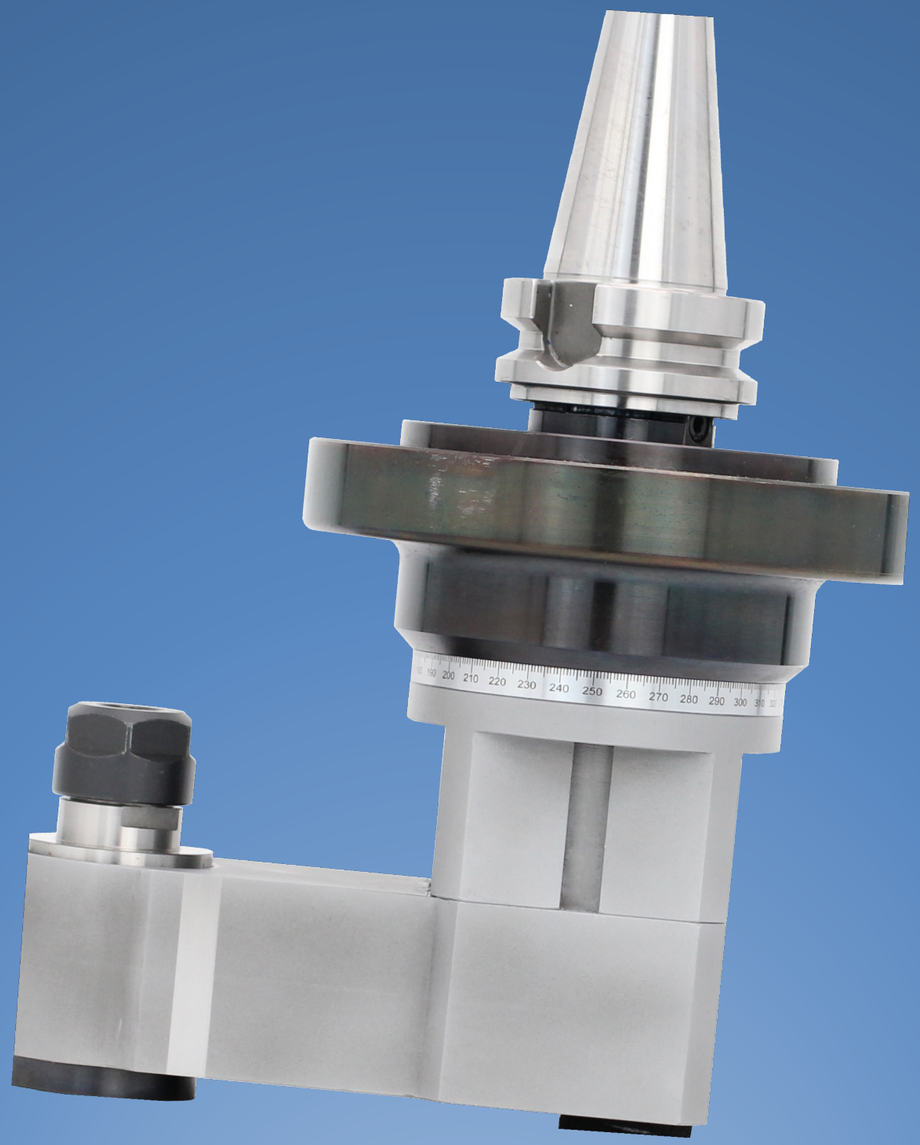

ASTRAVOY TECHNOLOGIES 航辰科技有限公司 Astravoy Technologies Co., Ltd.

主軸介面 Interface：BT、NT、CAT、DAT、HSK

| | | |
|---|---|---|
| 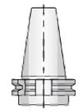 |  |  |
| SK30/40/50 | CAT30/40/50 | BT30/40/50 |
| 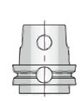 |  | 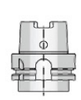 |
| KM63/80/100 | ISO30/40/50 | HSK63/80/100 |

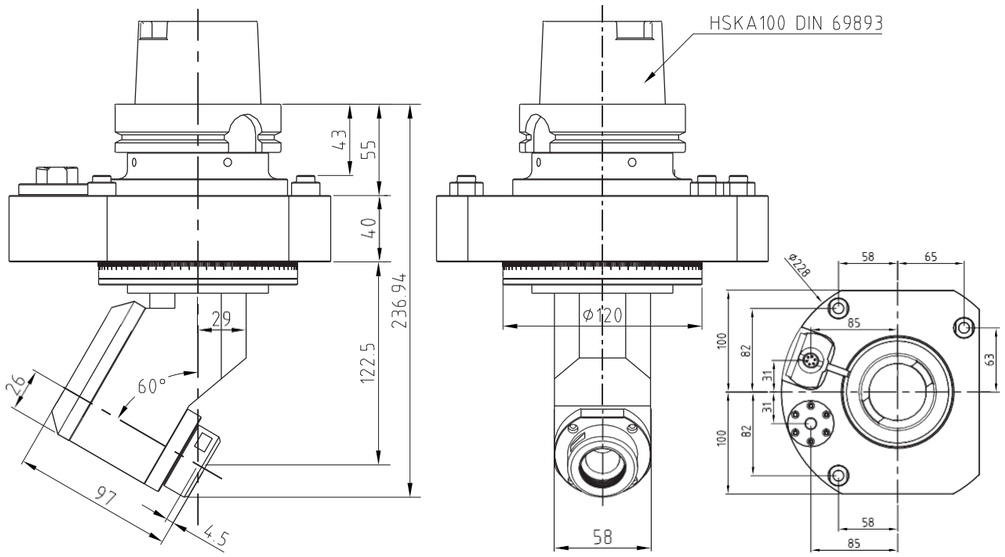


| 型號 Model | 輸出 Output | 最大功率 Max power | 最高轉速 Max speed | 最大扭矩 Max torque | 轉速比 Ratio | 轉向 Direction | 重量 Weight |
|---|---|---|---|---|---|---|---|
| **HSK100A-AG60-ER20C** | **ER20** | **3KW** | **5000RPM** | **32NW** | **1:1** | **CCW-CW** | |

# AG90-TER11

主軸介面 Interface：BT、NT、CAT、DAT、HSK

| | | |
|---|---|---|
| SK30/40/50 | CAT30/40/50 | BT30/40/50 |
| KM63/80/100 | ISO30/40/50 | HSK63/80/100 |

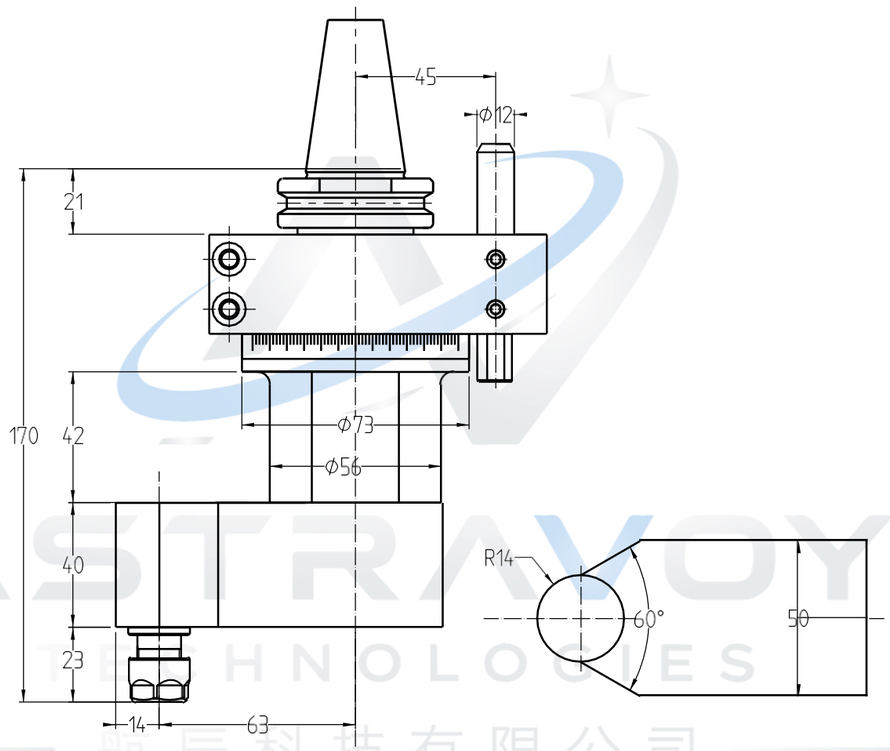


| 型號 Model | 輸出 Output | 最大功率 Max power | 最高轉速 Max speed | 最大扭矩 Max torque | 轉速比 Ratio | 轉向 Direction | 重量 Weight |
|---|---|---|---|---|---|---|---|
| AG90-IS030-TER11-170-63 | ER11 | 1.5KW | 6500RPM | 12NW | 1:1.5 | CW-CW | |





# AG90-TER16



主軸介面 Interface：BT、NT、CAT、DAT、HSK

| | | |
|---|---|---|
| SK30/40/50 | CAT30/40/50 | BT30/40/50 |
| KM63/80/100 | ISO30/40/50 | HSK63/80/100 |

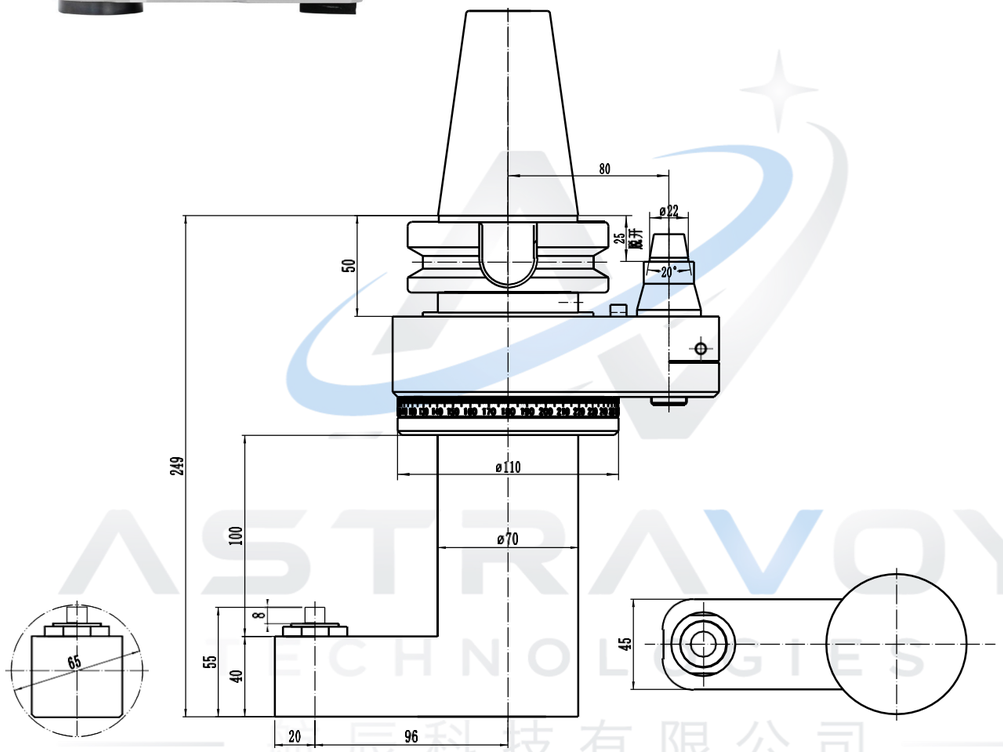


| 型號 Model | 輸出 Output | 最大功率 Max power | 最高轉速 Max speed | 最大扭矩 Max torque | 轉速比 Ratio | 轉向 Direction | 重量 Weight |
|---|---|---|---|---|---|---|---|
| AG90-BT50-TER16 | ER16 | 3KW | 5000RPM | 40NW | 1:1 | CCW-CW | |

主軸介面 Interface：BT、NT、CAT、DAT、HSK

| | | |
|---|---|---|
| SK30/40/50 | CAT30/40/50 | BT30/40/50 |
| KM63/80/100 | ISO30/40/50 | HSK63/80/100 |



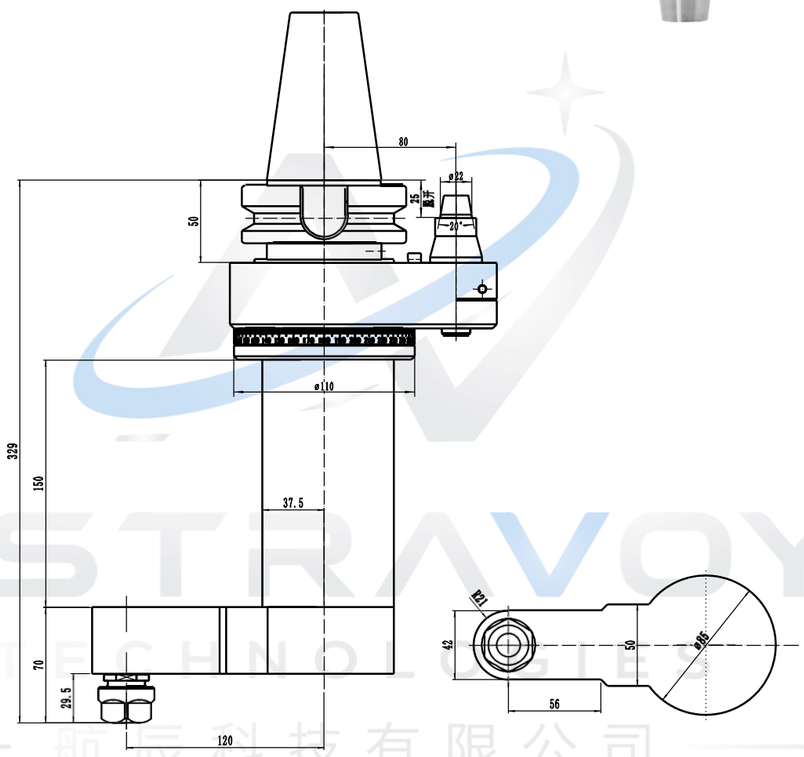


| 型號 Model | 輸出 Output | 最大功率 Max power | 最高轉速 Max speed | 最大扭矩 Max torque | 轉速比 Ratio | 轉向 Direction | 重量 Weight |
|---|---|---|---|---|---|---|---|
| AG90-BT50-TER20-329 | ER20 | 2KW | 5000RPM | 16NW | 1:1 | CW-CW | 16.3Kg |



ASTRAVOY TECHNOLOGIES 航辰科技有限公司 Astravoy Technologies Co., Ltd.
AG90-TER20

主軸介面 Interface：BT、NT、CAT、DAT、HSK

| | | |
|---|---|---|
| SK30/40/50 | CAT30/40/50 | BT30/40/50 |
| KM63/80/100 | ISO30/40/50 | HSK63/80/100 |

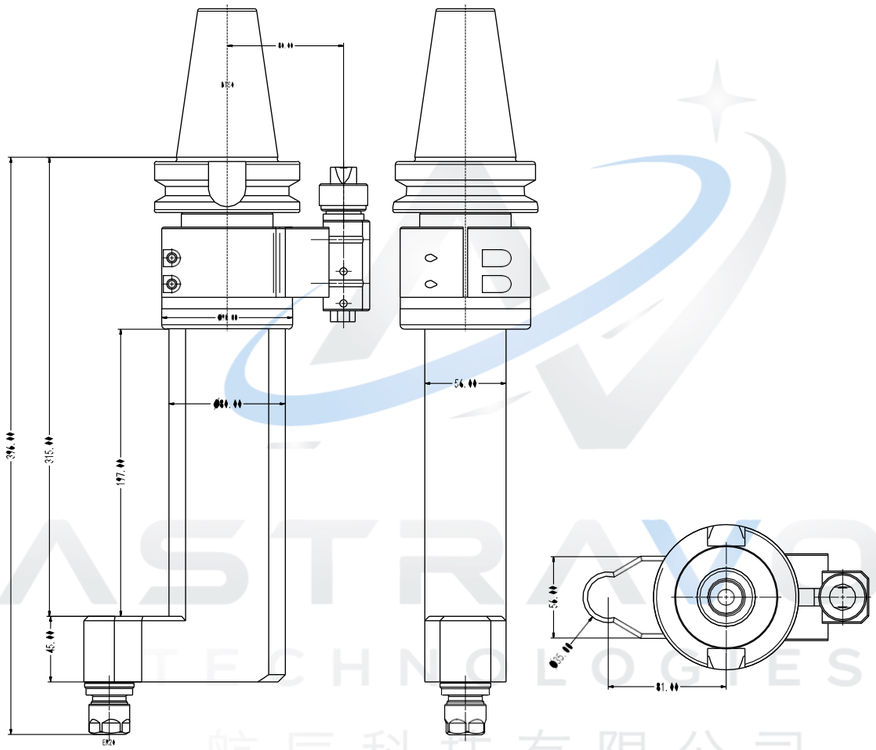


| 型號 Model | 輸出 Output | 最大功率 Max power | 最高轉速 Max speed | 最大扭矩 Max torque | 轉速比 Ratio | 轉向 Direction | 重量 Weight |
|---|---|---|---|---|---|---|---|
| AG90-BT50-TER20-396 | ER20 | 2KW | 5000RPM | 16NW | 1:1 | CW-CW | |

# AG90-TBT30

主軸介面 Interface：BT、NT、CAT、DAT、

| | | |
|---|---|---|
|  | 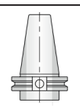 | 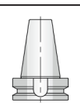 |
| SK30/40/50 | CAT30/40/50 | BT30/40/50 |
|  | 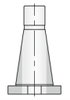 |  |
| KM63/80/100 | ISO30/40/50 | HSK63/80/100 |

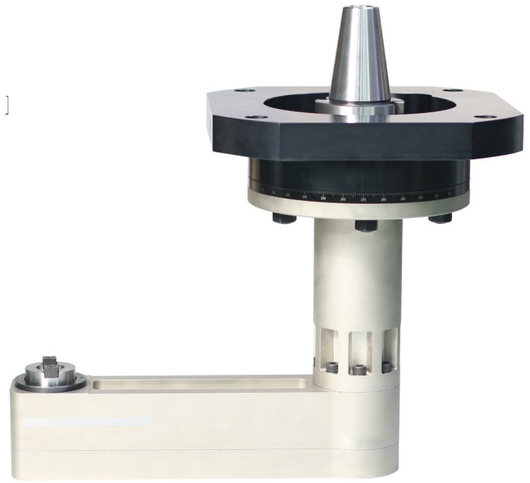

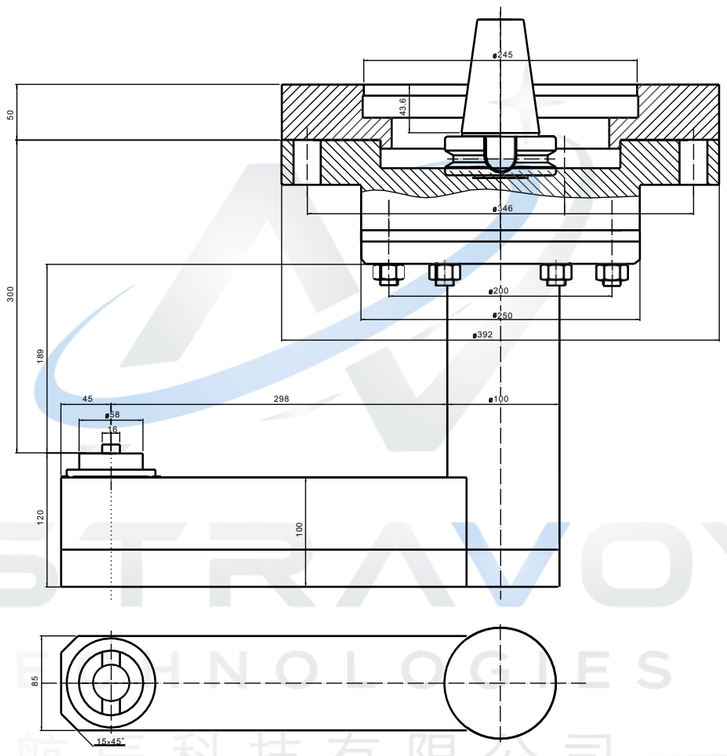


| 型號<br>Model | 輸出<br>Output | 最大功率<br>Max power | 最高轉速<br>Max speed | 最大扭矩<br>Max torque | 轉速比<br>Ratio | 轉向<br>Direction | 重量<br>Weight |
|---|---|---|---|---|---|---|---|
| **AG90-BT50-TBT30-300** | **BT30** | **4KW** | **5000RPM** | **40NW** | **1:1** | **CW-CW** | |





# AG90-TER40

主軸介面 Interface：BT、NT、CAT、DAT、HSK

| | | |
|---|---|---|
|  |  |  |
| SK30/40/50 | CAT30/40/50 | BT30/40/50 |
|  |  |  |
| KM63/80/100 | ISO30/40/50 | HSK63/80/100 |

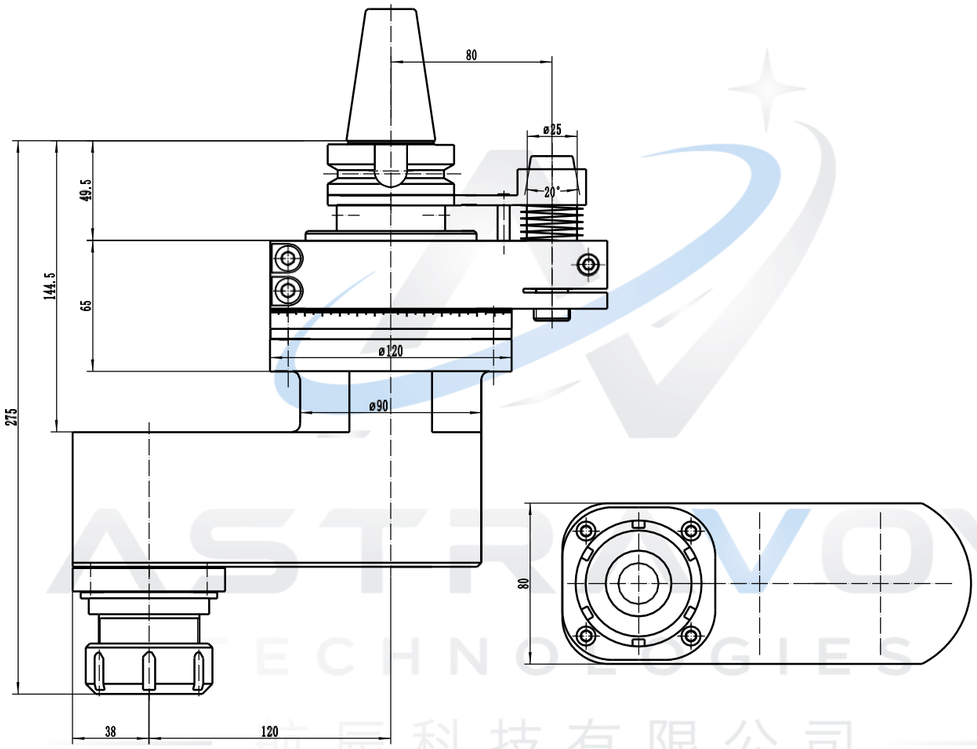


| 型號<br>Model | 輸出<br>Output | 最大功率<br>Max power | 最高轉速<br>Max speed | 最大扭矩<br>Max torque | 轉速比<br>Ratio | 轉向<br>Direction | 重量<br>Weight |
|---|---|---|---|---|---|---|---|
| **AG90-BT40-TER40-275-120** | **ER40** | **6KW** | **5000RPM** | **75NW** | **1:1** | **CW-CW** | |

## AG90-ER25F

主軸介面 Interface：BT、NT、CAT、DAT、

| | | |
|---|---|---|
| SK30/40/50 | CAT30/40/50 | BT30/40/50 |
| KM63/80/100 | ISO30/40/50 | HSK63/80/100 |



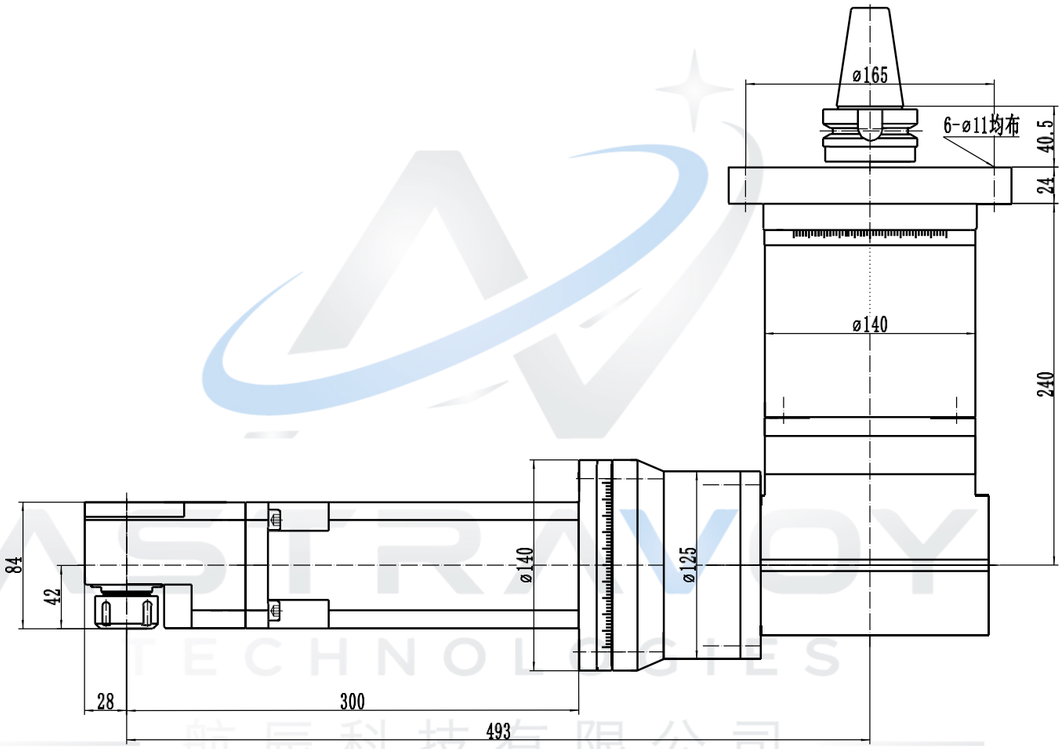


| 型號 Model | 輸出 Output | 最大功率 Max power | 最高轉速 Max speed | 最大扭矩 Max torque | 轉速比 Ratio | 轉向 Direction | 重量 Weight |
|---|---|---|---|---|---|---|---|
| BT40-ER25F-240-300 | ER25 | 3KW | 5000RPM | 35NW | 1:1 | CCW-CW | |





## AG90-DER16



主軸介面 Interface：BT、NT、CAT、DAT、HSK

| | | |
|---|---|---|
| SK30/40/50 | CAT30/40/50 | BT30/40/50 |
| KM63/80/100 | ISO30/40/50 | HSK63/80/100 |

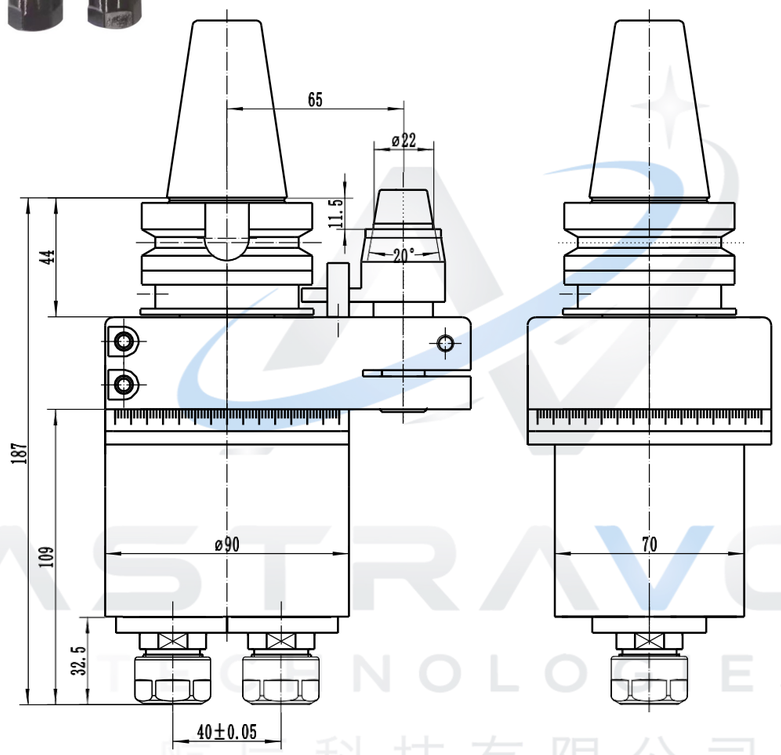


| 型號 Model | 輸出 Output | 最大功率 Max power | 最高轉速 Max speed | 最大扭矩 Max torque | 轉速比 Ratio | 轉向 Direction | 重量 Weight |
|---|---|---|---|---|---|---|---|
| BT40-DER16-187 | ER16 | 1.5KW | 6000RPM | 12NW | 1:1 | L-R/R | 6.5Kg |

# HSK63A-AG90-ER11

主軸介面 Interface：BT、NT、CAT、DAT、HSK

| | | |
|---|---|---|
| SK30/40/50 | CAT30/40/50 | BT30/40/50 |
| KM63/80/100 | ISO30/40/50 | HSK63/80/100 |



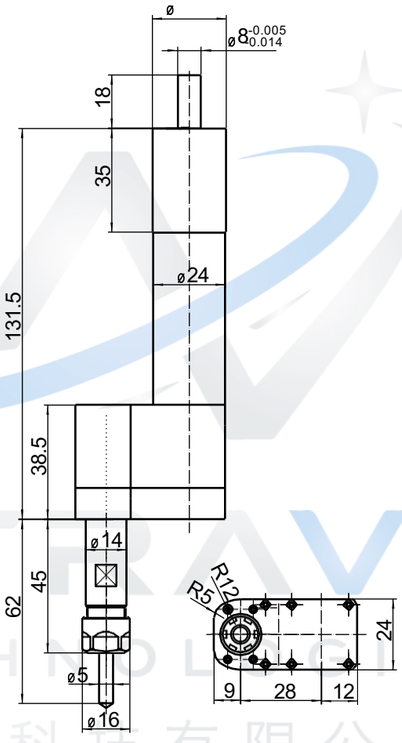


| 型號 Model | 輸出 Output | 最大功率 Max power | 最高轉速 Max speed | 最大扭矩 Max torque | 轉速比 Ratio | 轉向 Direction | 重量 Weight |
|---|---|---|---|---|---|---|---|
| D8-ER11-131.5 | ER11 | | 5000RPM | 5.6NW | 1:1.11 | CW-CW | |





# AG90-L16X4

主軸介面 Interface：BT、NT、CAT、DAT、HSK

| | | |
|---|---|---|
| SK30/40/50 | CAT30/40/50 | BT30/40/50 |
| KM63/80/100 | ISO30/40/50 | HSK63/80/100 |

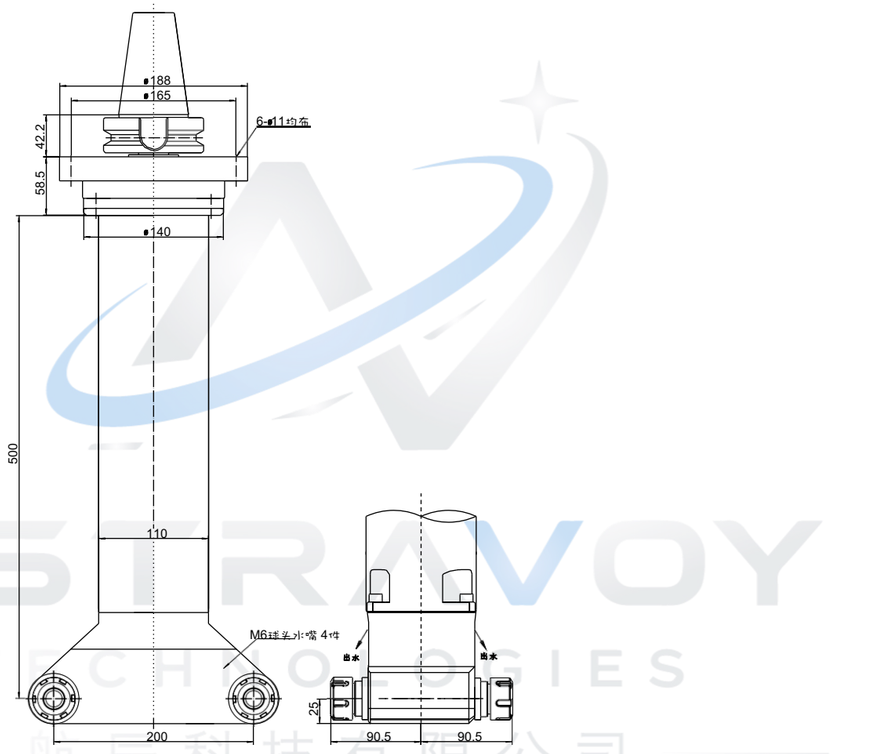


| 型號 Model | 輸出 Output | 最大功率 Max power | 最高轉速 Max speed | 最大扭矩 Max torque | 轉速比 Ratio | 轉向 Direction | 重量 Weight |
|---|---|---|---|---|---|---|---|
| AG90-BT50-L-16X4-500 | ER25 | 3KW | 5000RPM | 32NW | 1:1 | L-R/L | |

# 增速系列
# SPEED INCREASER
# 銑床主軸增速器



ASTRAVOY TECHNOLOGIES 航辰科技有限公司 Astravoy Technologies Co., Ltd.



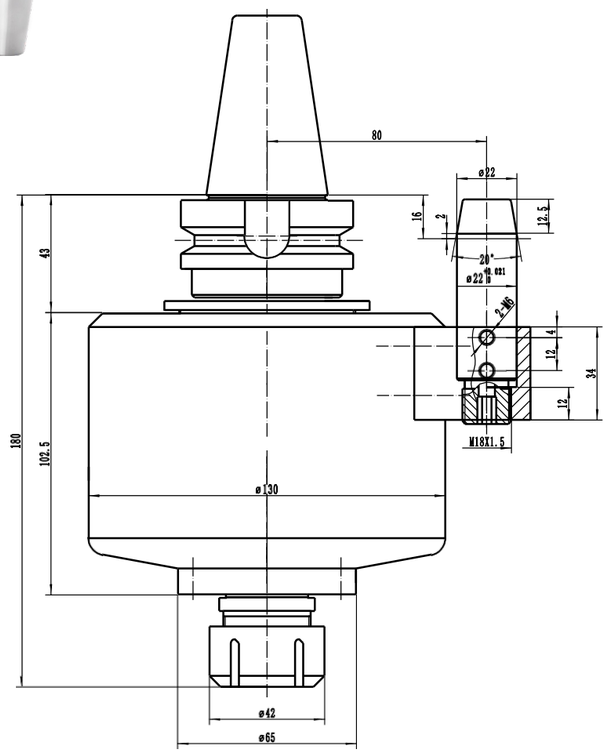


| 型號<br>Model | 輸出<br>Output | 最大功率<br>Max power | 最高轉速<br>Max speed | 最大扭矩<br>Max torque | 轉速比<br>Ratio | 轉向<br>Direction | 重量<br>Weight |
|---|---|---|---|---|---|---|---|
| **BT40-ER25-180** | **ER25** | **3KW** | **12000RPM** | **32NW** | **1:3** | **CW-CW** | **10.3Kg** |

# BT50 增速刀柄

主軸介面 Interface：BT、NT、CAT、DAT、HSK

| | | |
|---|---|---|
| SK30/40/50 | CAT30/40/50 | BT30/40/50 |
| KM63/80/100 | ISO30/40/50 | HSK63/80/100 |



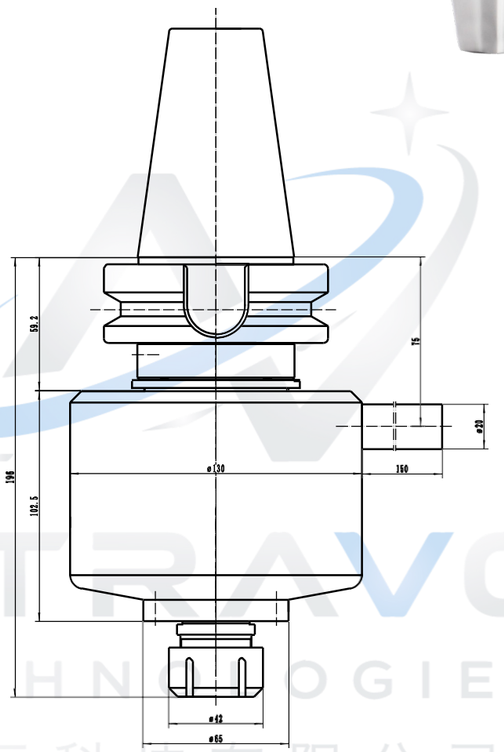


| 型號 Model | 輸出 Output | 最大功率 Max power | 最高轉速 Max speed | 最大扭矩 Max torque | 轉速比 Ratio | 轉向 Direction | 重量 Weight |
|---|---|---|---|---|---|---|---|
| BT50-ER25-196 | ER25 | 3KW | 12000RPM | 32NW | 1:3 | CW-CW | 13.3Kg |



ASTRAVOY TECHNOLOGIES 航辰科技有限公司 Astravoy Technologies Co., Ltd.

BT50 增速刀柄



主軸介面 Interface：BT、NT、CAT、DAT、HSK

| | | |
|---|---|---|
| SK30/40/50 | CAT30/40/50 | BT30/40/50 |
| KM63/80/100 | ISO30/40/50 | HSK63/80/100 |

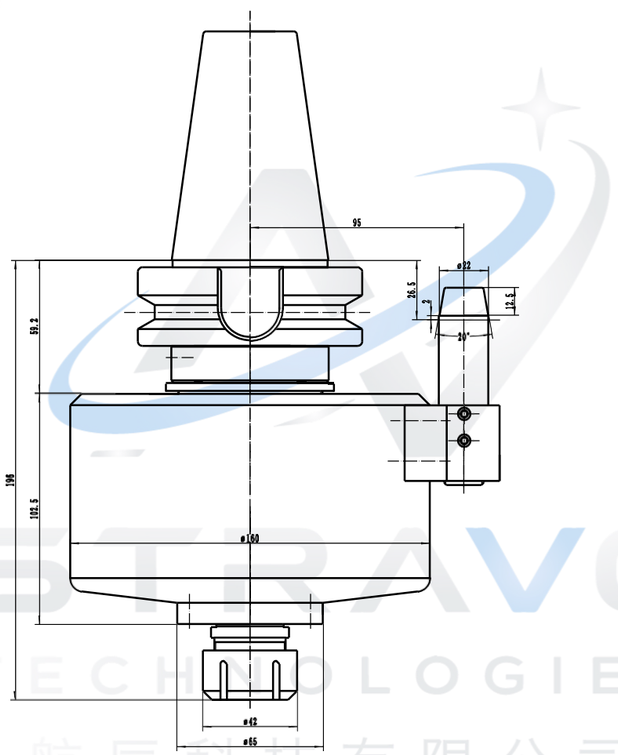


| 型號 Model | 輸出 Output | 最大功率 Max power | 最高轉速 Max speed | 最大扭矩 Max torque | 轉速比 Ratio | 轉向 Direction | 重量 Weight |
|---|---|---|---|---|---|---|---|
| BT50-ER25-196 | ER25 | 3KW | 12000RPM | 32NW | 1:5 | CW-CW | 13.8Kg |