ASTRAVOY
TECHNOLOGIES
航辰科技有限公司

CNC Accessories
專業配件銷售



Born for Precision.

zane@astravoy-tec.com

Astravoy-tec.com

Astravoy

精於價值 成於便利

高轉速軸承

進口迷宮油封

進口齒輪潤滑油



混合式軸承搭配

使用滾柱式預壓軸承 提升切削端剛性

傳動端使用高速滾珠軸承

避免多的接觸面積 造成的溫升問題

更好的氣密防水功能

為改善動力刀座最常見的進水損壞問題

導入瑞典進口迷宮油封 預防切削中軸承

進水造成的生鏽與卡死問題

zane@astravoy-tec.com

Astravoy-tec.com

Astravoy

以使用者的雙手為核心設計

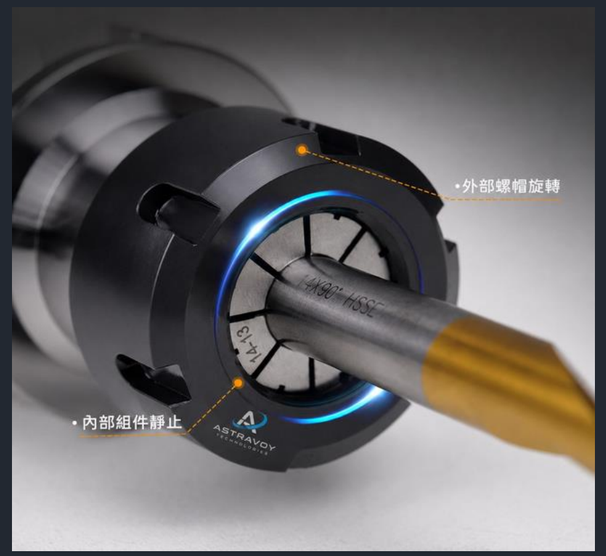

01

精密軸承螺帽 共有內外兩層結構 可在鎖固時避免
ER筒夾的扭轉 造成迴轉精度以及鎖固力的喪失

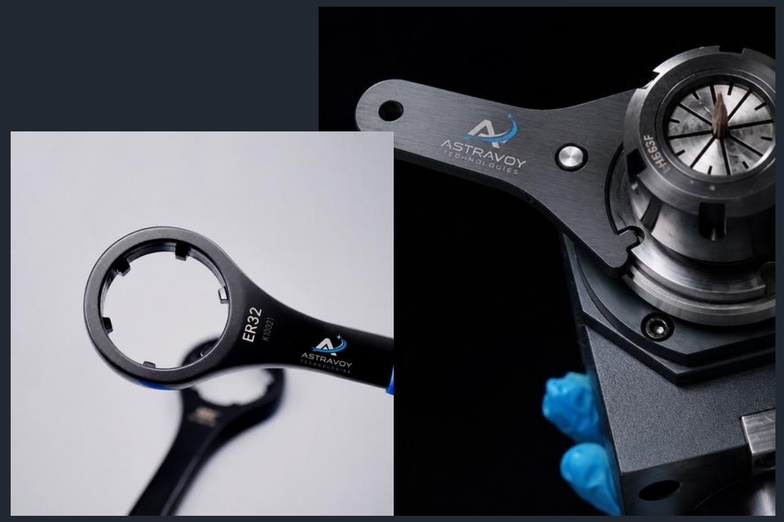

02

各式的刀座與螺帽專用
除了提供使用者便利性之外
還要確保每位工作者的安全

01. 螺帽造成的筒夾扭轉 是加工者常常忽略的一項精度損失

02. 現場使用者的便利性 是生產效率的關鍵

zane@astravoy-tec.com

Astravoy-tec.com

Astravoy

消除所有誤差可能



動力刀座與刀塔結合間隙 一直是加工誤差最大來源

鑽孔,攻牙,銑銷之真直度 也全都與之有關

利用我司專利彈性結構 徹底消除刀塔,刀座生產的累積公差

將真實機械與配件性能徹底顯現

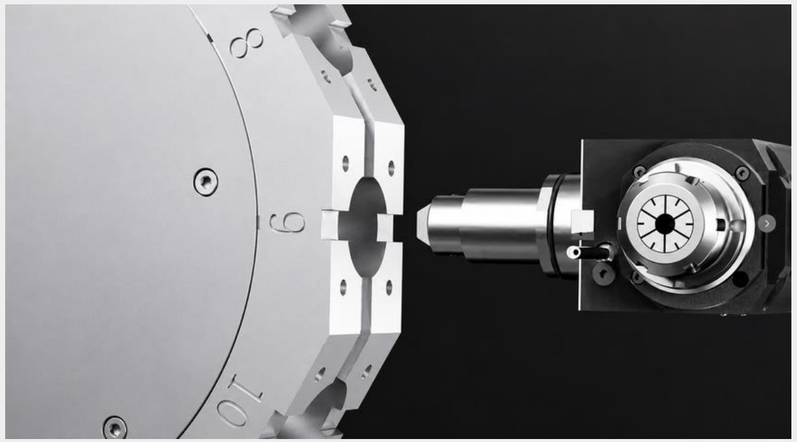

75%

校正耗時節省
Time save

0.005mm

精度提升
precision up

240sec

提升時間
Reduce Setup Time

zane@astravoy-tec.com

Astravoy-tec.com

Astravoy

各大機械廠
ISO切削檢驗合格

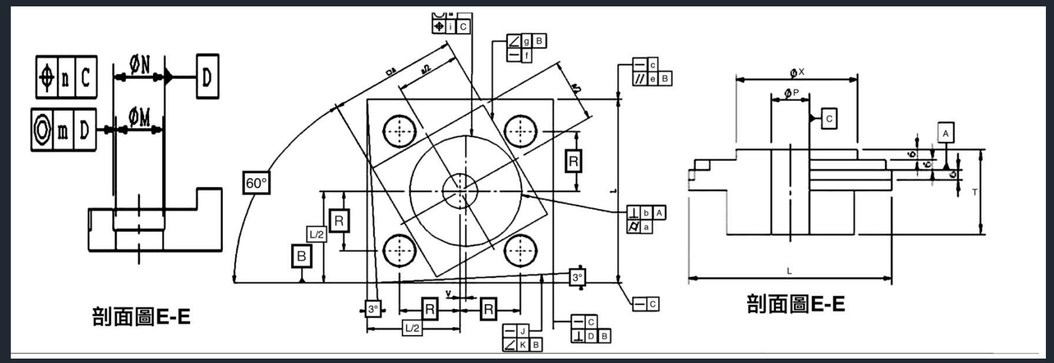

ISO規範車銑複合切削檢驗工件

所有規格刀座皆與合作機械廠 一同進行嚴格實機切削測試 並通過各種表面粗糙度,幾何精度,三次元量測 且全部進行影片紀錄 作為品質佐證

Test results

航辰科技｜WENZEL WM|Quartis 檢測報告表

來源：航辰.pdf（掃描影像PDF）

頁面	區段	號碼	特性類型	TED/標稱值	ISO/標準值	上公差	下公差	實測值	偏差	%偏差	判定	備註
1	a	1	圓柱度		0.0000	0.0100		0.0037	0.0037	37%	合格	
1	b	2	垂直度公差		0.0000	0.0100		0.0017	0.0017	17%	合格	工作長度 7.0000
1	c	3	直線度		0.0000	0.0300		0.0125	0.0125	42%	合格	
1	c	4	直線度		0.0000	0.0300		0.0089	0.0089	30%	合格	
1	c	5	直線度		0.0000	0.0300		0.0115	0.0115	38%	合格	
1	c	6	直線度		0.0000	0.0300		0.0089	0.0089	30%	合格	
1	d	13	垂直度公差		0.0000	0.0400		0.0098	0.0098	25%	合格	工作長度 71.0000
1	d	14	垂直度公差		0.0000	0.0400		0.0065	0.0065	16%	合格	工作長度 74.0000
1	e	15	平行度公差 d		0.0000	0.0400		0.0081	0.0081	20%	合格	工作長度 67.0000
1	f	7	直線度		0.0000	0.0300		0.0035	0.0035	12%	合格	
2	f	8	直線度		0.0000	0.0300		0.0036	0.0036	12%	合格	
2	f	9	直線度		0.0000	0.0300		0.0022	0.0022	7%	合格	
2	f	10	直線度		0.0000	0.0300		0.0086	0.0086	29%	合格	
2	g	16	線到線的角度 ß	60		0.0400	-0.0400	60.0210	0.0210	52%	合格	
2	h	17	圓度		0.0000	0.0300		0.0078	0.0078	26%	合格	
2	i	21	點到線的距離, 外 d	2				2.0009	0.0009		合格	
2	j	11	直線度		0.0000	0.0300		0.0108	0.0108	36%	合格	
2	j	12	直線度		0.0000	0.0300		0.0084	0.0084	28%	合格	
2	k	18	線到線的角度 ß	2.995		0.0400	-0.0400	2.9930	-0.0020	-6%	合格	
2	m	19	同心度公差		0.0000	0.0200		0.0079	0.0079	40%	合格	
2	m	26	同心度公差		0.0000	0.0200		0.0051	0.0051	25%	合格	
2	m	27	同心度公差		0.0000	0.0200		0.0120	0.0120	60%	合格	
2	m	28	同心度公差		0.0000	0.0200		0.0095	0.0095	48%	合格	
2	n	29	點到點的距離, 內 [x]	27		0.0500	-0.0500	26.9911	-0.0089	-18%	合格	
2	n	30	點到點的距離, 內 [x]	27		0.0500	-0.0500	27.0167	0.0167	33%	合格	
2	n	31	點到點的距離, 內 [x]	27		0.0500	-0.0500	26.9868	-0.0132	-26%	合格	
2	n	32	點到點的距離, 內 [x]	27		0.0500	-0.0500	27.0200	0.0200	40%	合格	

zane@astravoy-tec.com

Astravoy-tec.com

Astravoy

標準型動力刀座



X軸動力刀座



X軸雙頭動力刀座



X軸偏心動力刀座



Z軸動力刀座



Z軸雙頭動力刀座



Z軸雙向動力刀座

zane@astravoy-tec.com

Astravoy-tec.com

Astravoy

機械廠配合案件實錄



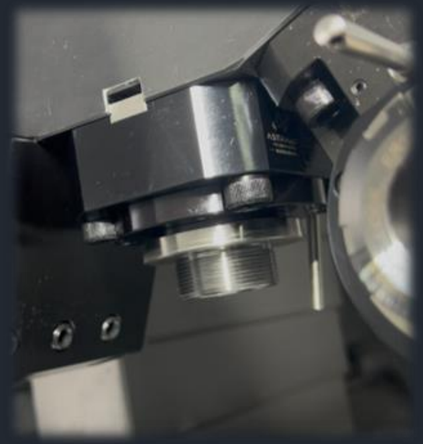







zane@astravoy-tec.com

Astravoy-tec.com

Astravoy

滾齒動力刀座

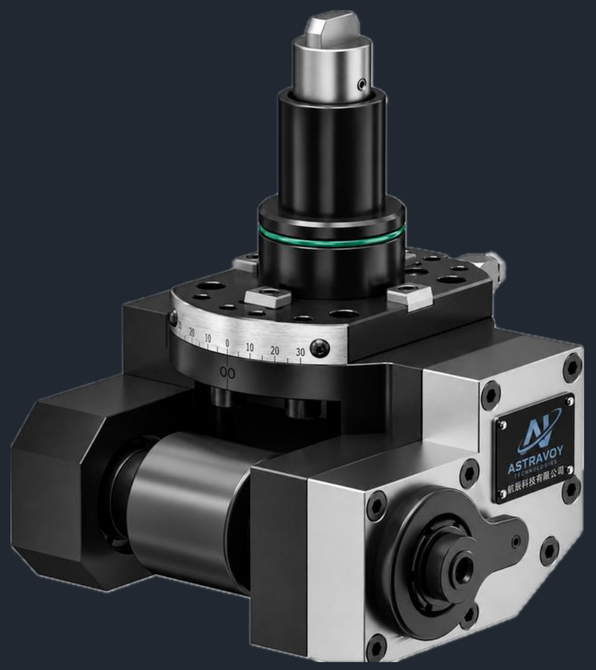

特殊的2:1傳動比例

將刀塔傳輸扭力加倍 上限可達80N.m扭力

在複合式車床上實現齒輪加工

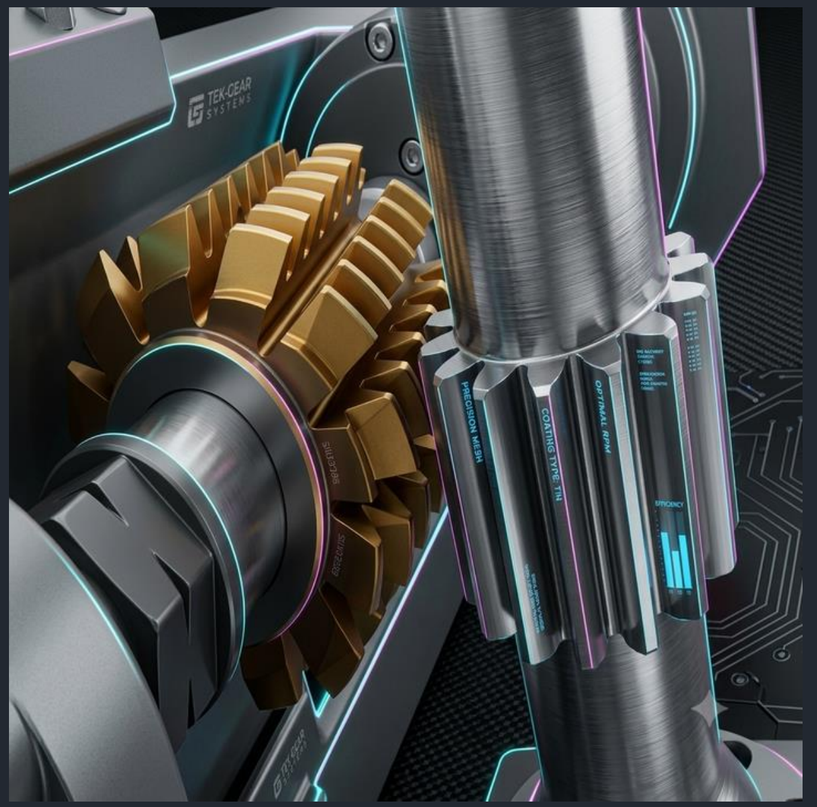

zane@astravoy-tec.com

Astravoy-tec.com

Astravoy

衝齒動力刀座





車床上通用性最高的加工選擇

鍵槽,齒輪,內六角 皆適用衝齒動力刀座

避免第二製程的重複定位誤差

使幾何精度大幅提升



zane@astravoy-tec.com

Astravoy-tec.com

Astravoy

增速動力刀座

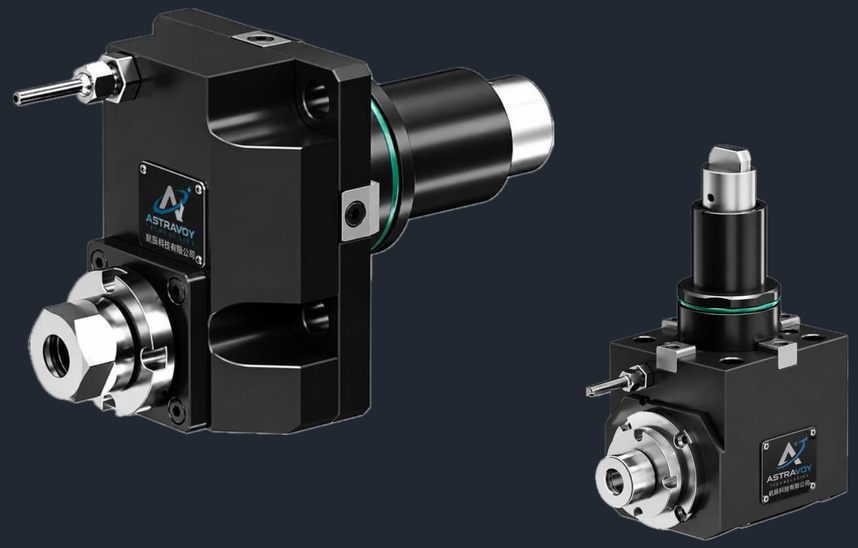

利用特殊的齒輪比例 來產生增加轉速的效果

使複合式車床 也獲得上萬的刀具轉速

來應付極細小的孔加工與效率提升

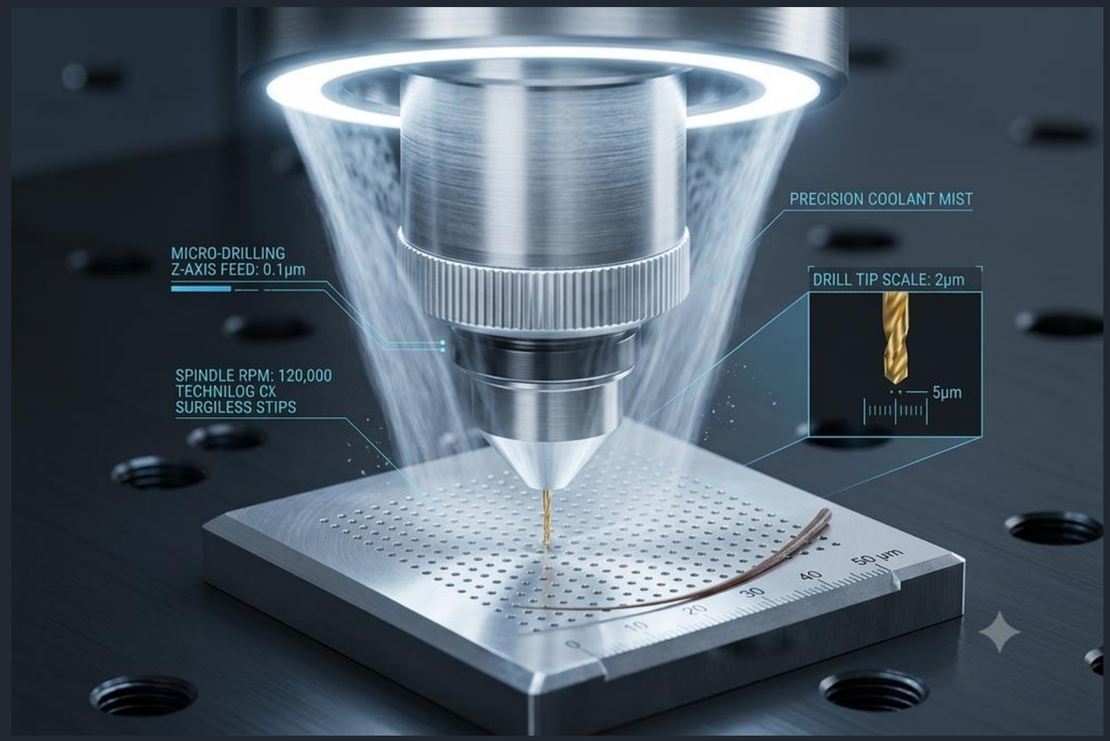

zane@astravoy-tec.com

Astravoy-tec.com

Astravoy

可調式萬向動力刀座

無段可調角度達±90度

適合**斜面銑削,鑽孔,攻牙...**等

等

減少治具需求

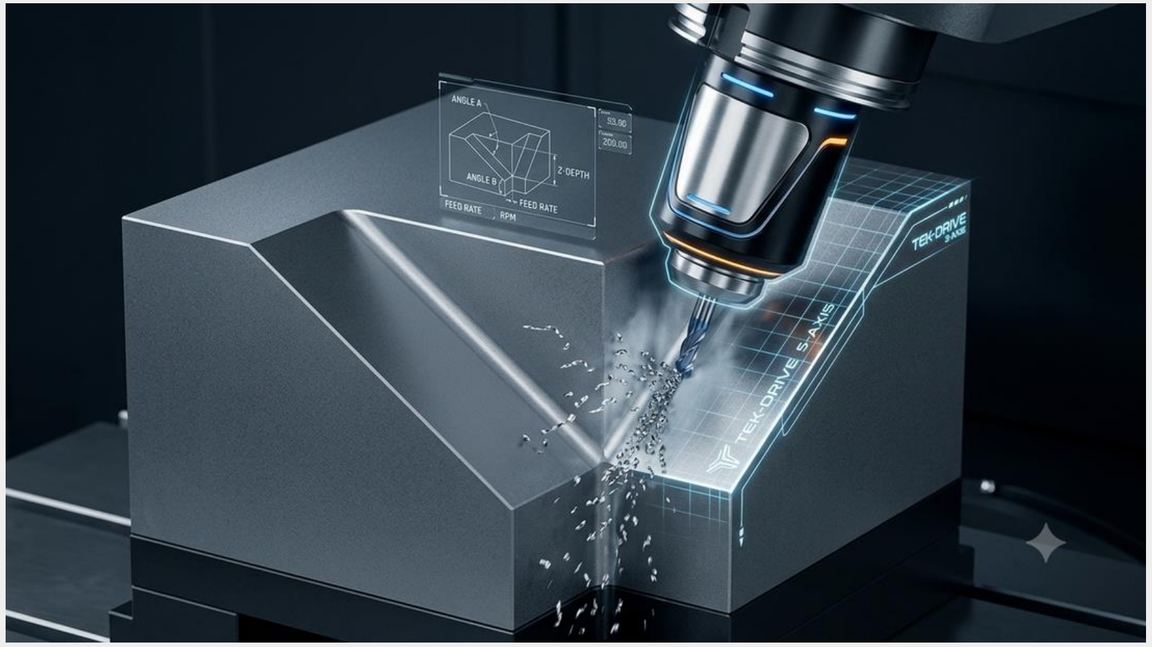



zane@astravoy-tec.com

Astravoy-tec.com

Astravoy

固定式刀座

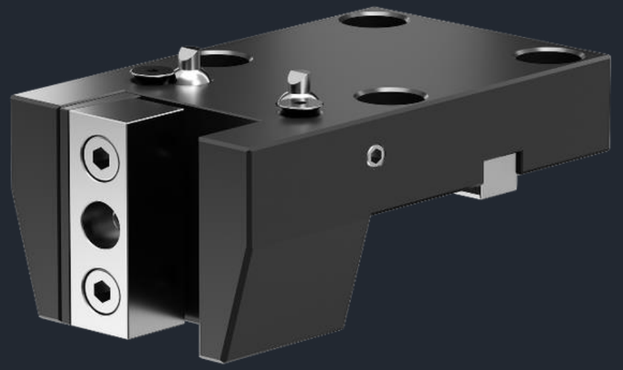

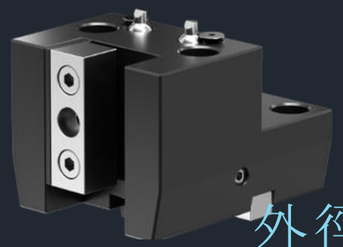

外徑O.D.

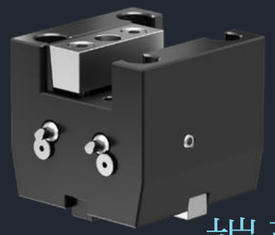

端面Face

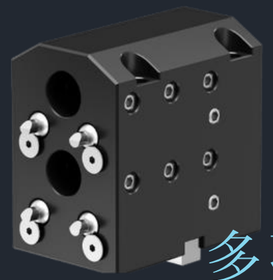

多孔Double

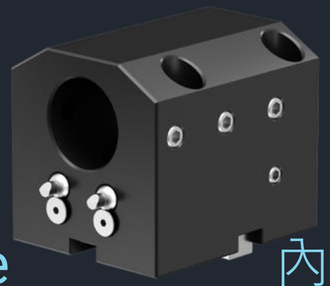

內徑I.D.

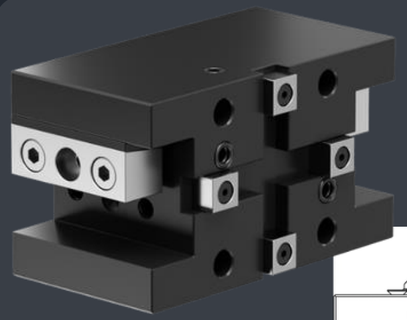

CUSTOMIZED

客製化需求

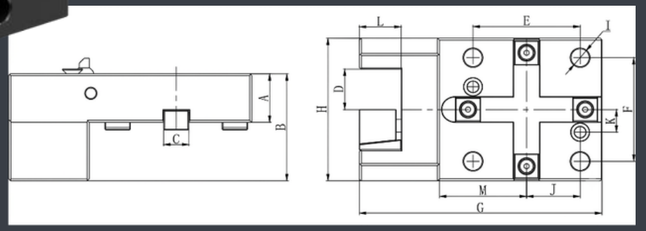

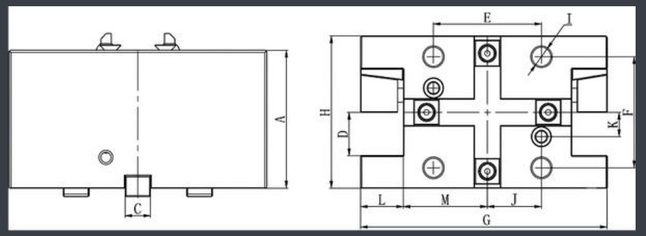

zane@astravoy-tec.com

Astravoy-tec.com

Astravoy

各大機械廠規格

Nidec TAKISAWA

HAAS / Haas F1 Team OFFICIAL MACHINE TOOL

CHIAH CHYUN Machinery

PRECISION TSUGAMI

VICTOR TAICHUNG

Mazak

YCM

WELE

DMG MORI

Tongta

i

THE ULTIMATE MACHINING POWER GOODWAY

LEADWELL®

MYLAS

Nakamura-Tome

Force ONE

Astravoy

高複雜性工件解決方案



因應半導體,光學,軍工等行業的特殊工件形狀

提供更多元的產品選擇 使客戶在加工程序上 安排更加彈性

更快的加工效率
More efficiency

最佳服務品質
Service quality

多種特殊規格
Various
specifications

More methods to processing...

zane@astravoy-tec.com

Astravoy-tec.com

Astravoy



一條龍服務

1. 客戶機器機型評估
2. 推薦適合規格角度頭
3. 免費安裝服務

One-Stop Service

Customer Machine Model Assessment

Recommend the Suitable Angle Head Specification

Free Installation Service

Our Products Build Difference





zane@astravoy-tec.com

Astravoy-tec.com

Astravoy



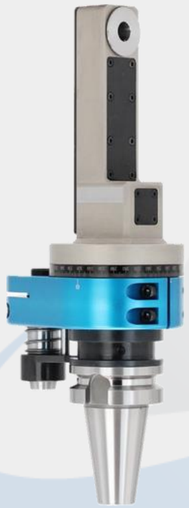

微徑型
MICRO TYPE



面銑型
MILLING



雙頭型
DOUBLE



萬向型
ADJUSTABLE



特殊接口
SPECIAL OUTPUT

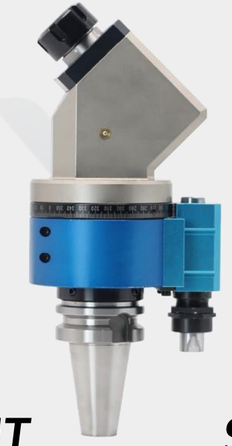

特殊角度
SPECIAL TYPE

zane@astravoy-tec.com

Astravoy-tec.com

Astravoy

Face Driver
端面驅動頂針



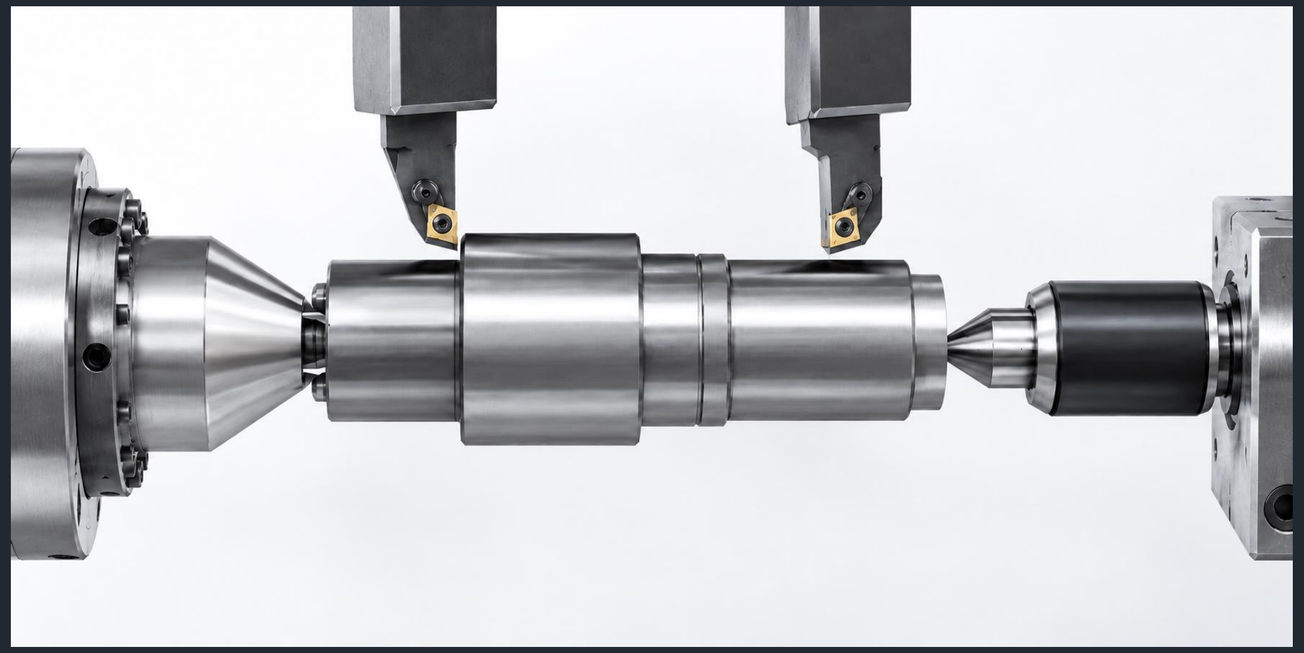

細長工件加工利器
心軸類 , 螺桿類產品 透過驅動頂針傳動加工
使外徑不受主軸夾爪干涉 一次加工成型

zane@astravoy-tec.com
Astravoy-tec.com

Astravoy

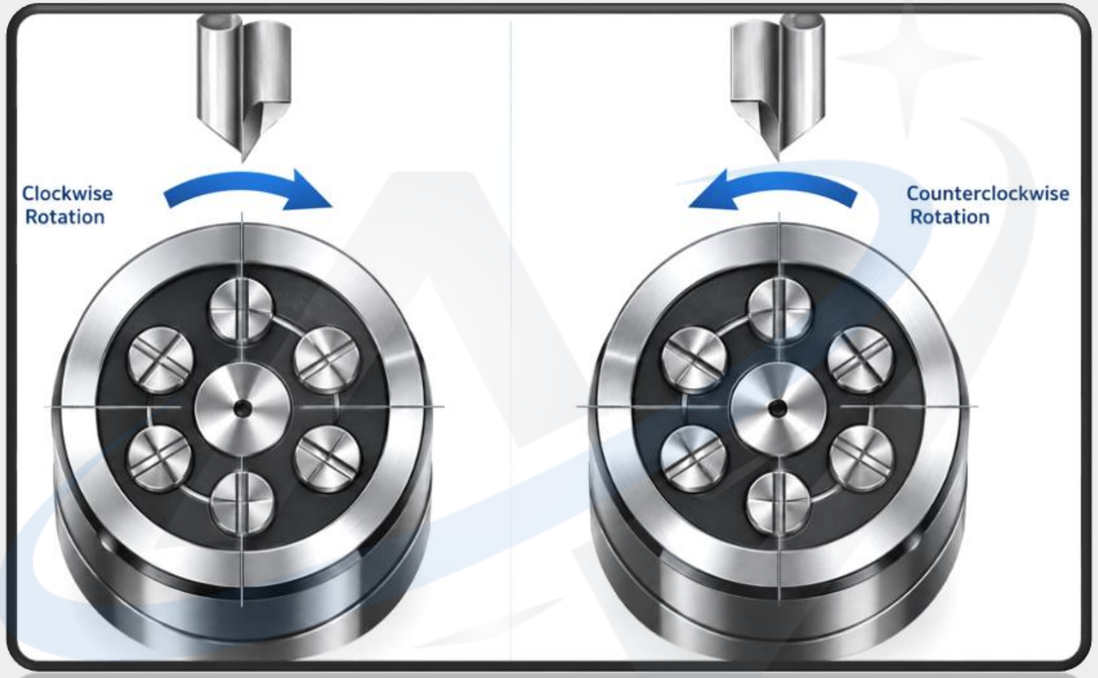

直柄型本體
SHELL TYPE



錐度型本體
TAPER TYPE



zane@astravoy-tec.com

Astravoy-tec.com

Astravoy

精密銑床刀桿



01. 各大主軸規格 包含BT HSK CAT NT...等等

02 上百種輸出接口 滿足複雜的工件形狀需求

03 油壓 燒結 後拉式刀桿 規格齊全

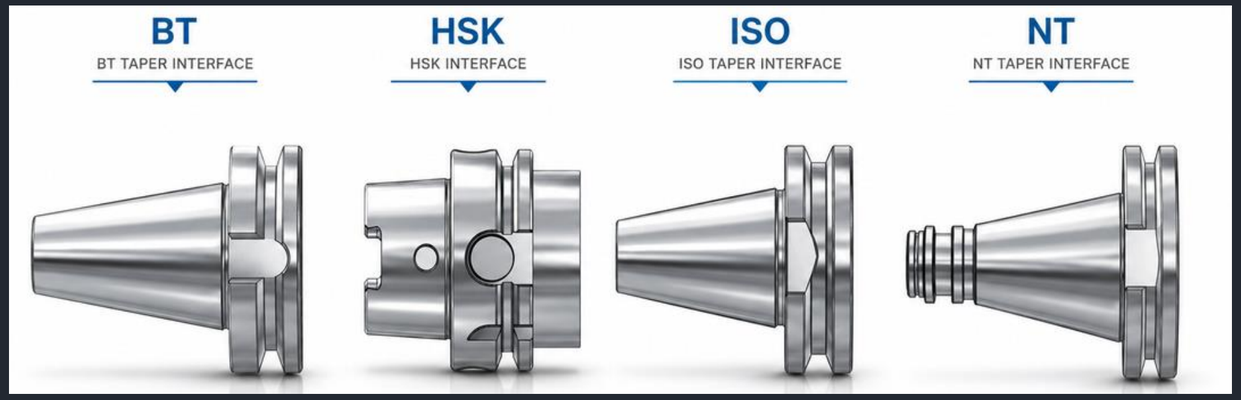

zane@astravoy-tec.com

Astravoy-tec.com

Astravoy



ER 刀桿
ER TYPE

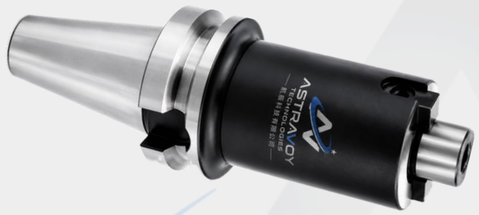

面銑盤刀桿
MILLING TYPE



後拉式刀桿
PULL-BACK TYPE



側固式刀桿
WELDON TYPE



無風阻式刀桿
GER TYPE



鑽夾刀桿
DRILL-CHUCK TYPE



油壓刀桿
HYDRAULIC TYPE



強力刀桿
POWER-CHUCK TYPE

zane@astravoy-tec.com

Astravoy-tec.com

Astravoy

歐洲原裝歸零螺帽

解決刀具偏擺的利器
大幅降低現場人員校正時間
改善刀具壽命





zane@astravoy-tec.com

Astravoy-tec.com

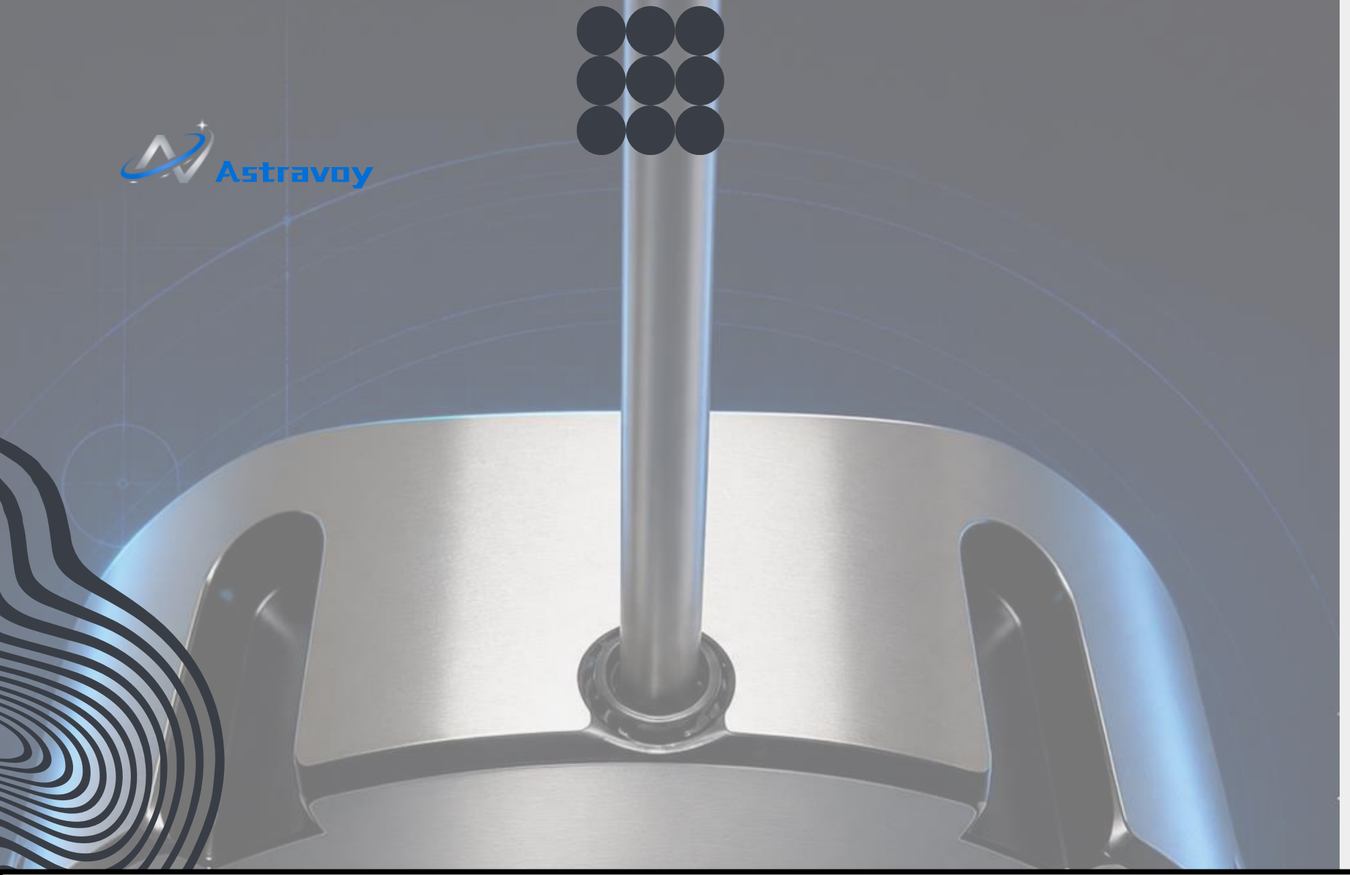

ER16 to ER40



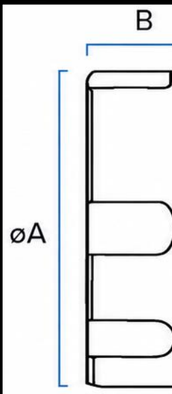

Part Number	EZ-ER16	EZ-ER20	EZ-ER25	EZ-ER32	EZ-ER40
Collet Max Ø	0.393” (10mm)	0.511” (13mm)	0.630” (16mm)	0.787” (20mm)	1.181” (30mm)
ØA	34mm	42mm	50mm	63mm	79mm
b	20mm	20mm	22mm	23mm	28mm
Spanner Size	ER20	ER25	ER32	ER40	ER50
Hex Key	2.0mm	2.0mm	2.5mm	2.5mm	3.0mm

zane@astravoy-tec.com

Astravoy-tec.com

Astravoy

油霧回收空氣淨化機

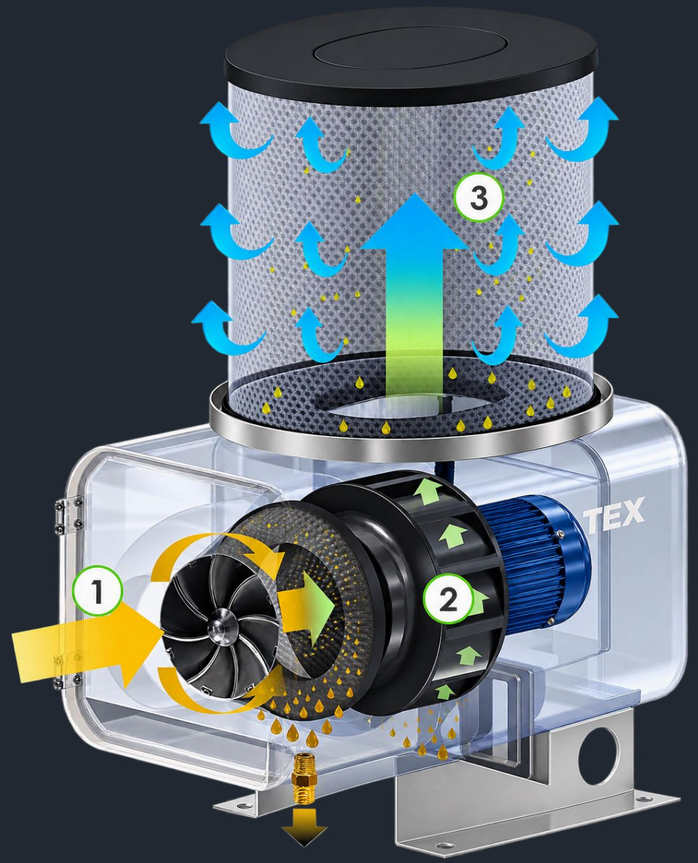

AOF油霧回收空氣淨化機具有
大風量、低阻抗、 耐溫、耐酸鹼等特色
且過濾效率更高達 ９９%- ９９．９７％
實際環保標準測試，達到H13標準。

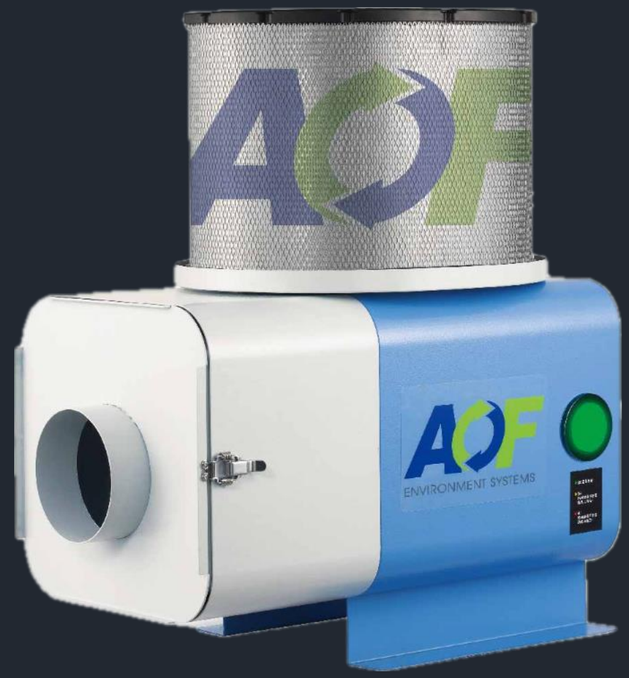

排油口:沉澱液體收集後 可返回集油槽重複使用

zane@astravoy-tec.com

Astravoy-tec.com

Astravoy

目視化 提高管理效率



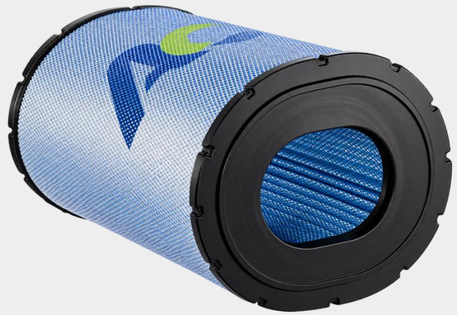

高密度過濾桶

相較圓形濾桶 過濾面積增加20%
過濾效率 99%-99.97%



S系列過濾桶

適合水性切削液
過濾粒子 ≥0.5um

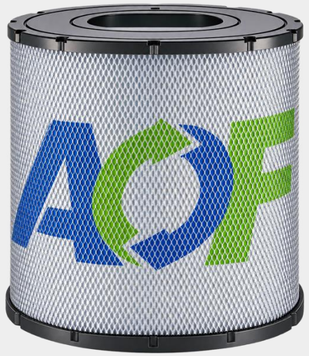

S系列過濾桶

適合 油性 / 水性切削液
過濾粒子 ≥0.03um
可過濾油煙 PM2.5

zane@astravoy-tec.com

Astravoy-tec.com

Astravoy

高精度筒夾

特殊彈簧鋼材料生產

使筒夾有更好的剛性與壽命 嚴密的後處理製程

將精度控制0.005mm內





zane@astravoy-tec.com

Astravoy-tec.com

Astravoy

We provide all you need







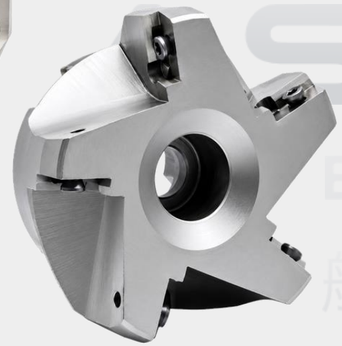



ASTRAVOY
TECHNOLOGIES
航辰科技有限公司

Precision is not only in the tool , but in every decision behind it

ASTRAVOY — Built for those who demand more.

zane@astravoy-tec.com

Astravoy-tec.com

Astravoy

True value is shaped by hands that care.

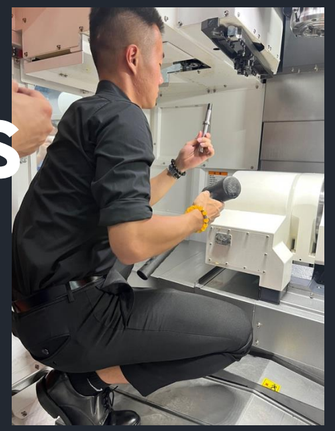











親力親為

才顯價值不菲

zane@astravoy-tec.com

Astravoy-tec.com

Astravoy

Contact us











ASTRAVOY
TECHNOLOGIES
航辰科技有限公司

zane@astravoy-tec.com

astravoy-tec.com

台中市豐原區豐勢路二段
535巷81弄16號

Sincerity is not a promise

— it is our everyday practice.